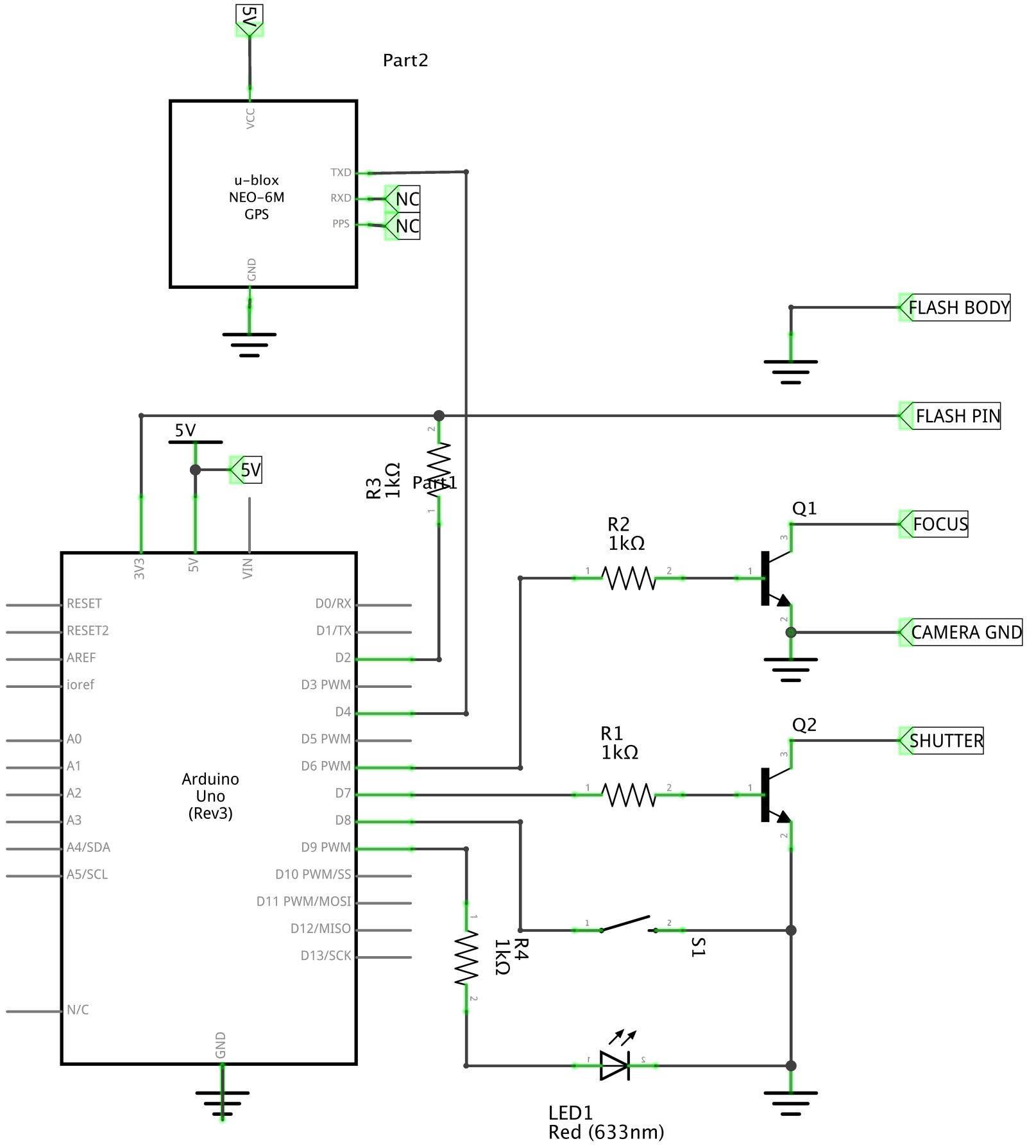
5V
Part2
VCC
u-blox
NEO-6M
GPS
TXD
RXD
PPS
NC
NC
GND
FLASH BODY
FLASH PIN
5V
5V
R3
1kΩ
Part1
3V3
5V
VIN
RESET
RESET2
AREF
ioref
A0
A1
A2
A3
A4/SDA
A5/SCL
N/C
GND
D0/RX
D1/TX
D2
D3 PWM
D4
D5 PWM
D6 PWM
D7
D8
D9 PWM
D10 PWM/SS
D11 PWM/MOSI
D12/MISO
D13/SCK
Arduino
Uno
(Rev3)
R2
1kΩ
Q1
FOCUS
CAMERA GND
R1
1kΩ
Q2
SHUTTER
R4
1kΩ
S1
LED1
Red (633nm)
fritzing