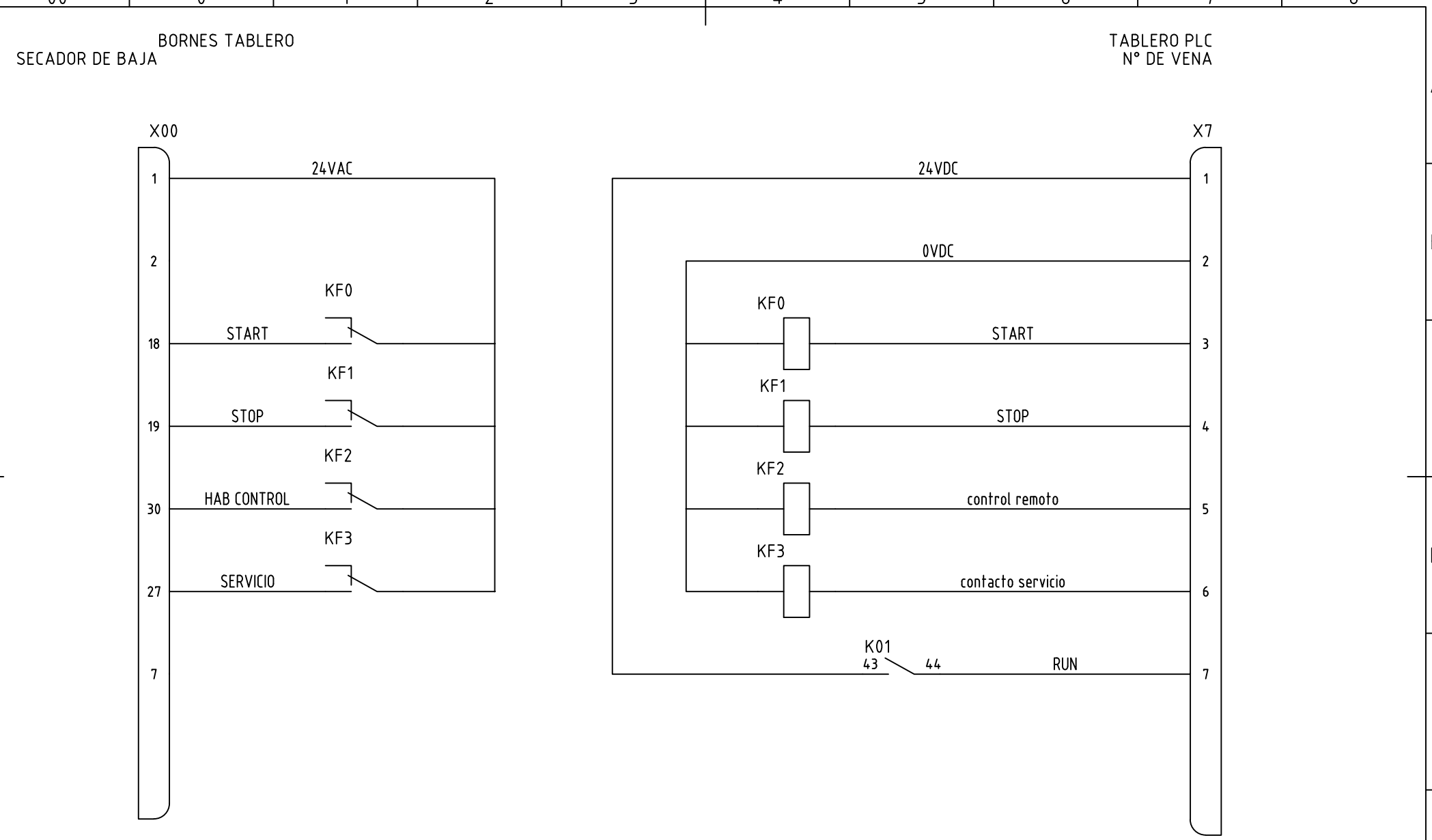

eProC	CONFECCIÓN GAJ ULTIMA VERSIÓN GAJ	CLIENTE MOLINOS ARCHIVO XING_ELE60401_A1 FECHA 19/07/2021	SECADOR DE BAJA - SULLAIR RD850 CAVALETO	SECCION:---- LOC: ---- Pag. ac: ---- Pag.T: 10