MODIFICACION HOJA

Hoja	MOD. 1	2	3	4	5	6	Hoja	MOD. 1	2	3	4	5	6	Hoja	MOD. 1	2	3	4	5	6	Hoja	MOD. 1	2	3	4	5	6	Hoja	MOD. 1	2	3	4	5	6
001	X	X	X	X	X	X	115	X	X					241	X	X	X				451	X	X	X	X			701	X	X			X	
002	X	X	X	X			121	X	X					243	X	X	X				453	X	X	X	X			703	X	X			X	
							123	X	X	X				245	X	X	X				455	X	X	X				705	X	X	X			
003	X	X	X				125	X	X	X											457	X	X	X				707	X	X	X			
004	X	X												251	X	X	X	X										709	X	X	X			
							131	X	X	X				252	X						461	X	X	X	X			711	X	X				
005	X						133	X		X	X																	713	X	X	X			
							134	X	X					261	X	X	X	X			471	X	X	X	X			715	X	X	X			
010	X	X					137	X	X			X		263	X	X	X	X										717	X	X				
011	X	X	X	X			139	X	X	X		X		265	X	X	X				481	X	X	X		X								
																					483	X	X	X		X								
021	X	X					140	X	X					271	X	X	X																	
							143	X	X	X				273	X	X	X				491	X	X	X	X									
031	X	X					144	X	X	X				275	X	X	X																	
033	X	X	X				147	X	X			X	X	277	X	X	X				501	X	X	X	X									
035	X	X					149	X	X		X										503	X	X	X										
037	X	X												291	X	X	X	X			505	X	X	X				733	X	X				
							151	X	X	X	X																	735	X	X				
051	X	X	X				153	X	X	X				301	X	X	X	X			511	X	X	X	X									
053	X	X	X	X			155	X	X	X				303	X	X	X		X															
059	X	X					157	X	X	X				305	X	X	X				521	X	X	X	X			741	X	X				
060	X	X					159	X	X	X				311	X	X	X	X			522	X	X	X	X			743	X	X	X			
061	X	X																			523	X	X	X				745	X	X	X			
062	X	X	X				161	X	X	X				321	X	X	X	X			525	X	X	X	X			747	X	X			X	X
063	X	X	X				162	X	X			X		323	X	X	X	X			526	X	X					749	X	X	X			
064	X	X					163	X	X	X											531	X	X	X	X	X	X	751	X	X	X	X		
065	X	X					164	X	X		X			331	X	X	X	X			533	X	X	X	X	X		753	X	X	X			
066	X	X	X	X	X		165	X	X												535					X	X	755	X	X				
067	X	X	X	X			166	X	X	X				341	X	X	X	X			601	X	X	X				757	X	X				
068	X	X					167	X	X	X											605	X	X	X				759	X	X	X			
071	X	X	X				168	X	X	X				351	X	X	X		X		607	X	X	X				761	X	X	X			
072	X	X																			609	X	X	X				763	X	X				
073	X	X					171	X	X	X				361	X	X	X	X			611	X	X					765	X	X				
075	X	X	X				173	X	X	X											612	X		X	X			767	X	X	X			
076	X	X					175	X	X	X				371	X	X	X	X			613	X	X					769	X	X			X	
077	X		X	X			177	X	X	X											615	X	X					771	X	X				
078	X	X	X											381	X	X	X	X			617	X	X			X		773	X	X	X			
							201	X	X	X		X									619	X	X			X		775	X	X	X	X		
081	X	X	X				203	X	X	X		X		391	X	X	X	X			621	X	X	X										
083	X	X					205	X	X	X	X										623	X	X	X				779	X	X	X			
085	X	X	X											401	X	X	X				625	X	X	X	X			781	X	X				
087	X	X					221	X	X	X											627	X	X	X	X									
							223	X	X	X				411	X	X	X				629	X	X	X				791	X	X	X			
091	X	X	X				225	X	X	X				413	X	X	X		X		631	X	X	X										
093	X	X					227	X	X	X		X									633	X	X	X	X									
095	X	X	X				229	X	X	X				421	X	X	X	X			635	X	X		X									
097	X	X	X																		637	X	X	X										
							230	X	X	X				431	X	X	X				639	X	X			X								
101	X	X	X	X			231	X	X	X											641	X	X	X										
105	X	X					233	X	X	X				441	X	X	X	X			643	X	X	X										
107	X	X					235	X	X	X				443	X	X	X	X			645	X	X	X	X									
109	X	X	X				237	X	X	X											647	X	X	X										

CERTIFICATION OF THE QUALITY SYSTEM OF THE COMPANIES

CSQ

UNI EN 29001
ISO 9001

Member of

CERTIFIED EQNet QUALITY SYSTEM

According to law CENTRO AUTOMATION SpA considers this document to be a company secret and therefore prohibits any person to reproduce or disclose it in whole or part to third parties, without specific written authorization of CENTRO AUTOMATION SpA Management

AutoCAD-COMPUTER AIDED DESIGN
S3550001

SIPAR
— ARGENTINA —

626.16E-007

Mod.	Fecha	Descripcion	Encarg.	Contr.	Aprobado	Visto
6	11.05.20	COTIZACIÓN REVAMPING S7		EPROC		
5	6.02.06	MODIF.VALV PILOTA	F.L	S.A.M	S.A.M	
4	16.06.05	INST. PRES MAX/MIN	F.L	S.A.M	S.A.M	
3	30.05.98	AS BUILT DESP. START-UP	LOG.	SEGAT	BUZZI	

DANIELI AUTOMATION 32539

N°. 30620

Titel: AUTOMATIZACION ACABADORA LAMINADOR

Escala: /

MICROFILM | FIELD

=30BB.L50 | +

Tamano: A3

N°. 3062-D30-S3550

Mod. 5

Hoja 1

Sigue 2

ft. DIN6771/Teil 5

MODIFICACION HOJA

Hoja	MOD. 1	2	3	4	5	6	Hoja	MOD. 1	2	3	4	5	6	Hoja	MOD. 1	2	3	4	5	6	Hoja	MOD. 1	2	3	4	5	6	Hoja	MOD. 1	2	3	4	5	6
801	X	X	X																															
803	X	X	X																															
805	X	X	X																															
807	X	X	X																															
809	X	X		X																														
811	X	X																																
813	X	X	X																															
815	X	X																																
817	X	X	X																															
819	X	X	X																															
821	X	X			X																													
823	X	X	X																															
825	X	X	X																															

CERTIFICATION OF THE QUALITY SYSTEM OF THE COMPANIES

CSQ

UNI EN 29001
ISO 9001

Member of

CERTIFIED EQNet QUALITY SYSTEM

According to law CENTRO AUTOMATION SpA considers this document to be a company secret, and therefore prohibits any person to reproduce or disclose it in whole or part to third parties, without specific written authorization of CENTRO AUTOMATION SpA Management

AutoCAD-COMPUTER AIDED DESIGN
S3550002

SIPAR

— ARGENTINA —

626.16E-007

Mod.	Fecha	Descripcion	Encarg.	Contr.	Aprobado	Visto
4	11.05.20	COTIZACION REVAMPING S7		EPROC		
3	30.05.98	AS BUILT DESP. START UP	LOG.	SEGAT	BUZZI	
2	06.05.97	DESPUES PRUEBAS	IACOBUCCI	TURUS	GLEREAN	ZANUTTIG
1	27.01.97	EMISION	IACOBUCCI	TURUS	GLEREAN	ZANUTTIG

DANIELI AUTOMATION 32539

N°. 30620

Titel
AUTOMATIZACION ACABADORA
LAMINADOR

Escala /

MICROFILM | FIELD

=30BB.L50 | +

Tamano A3

N°. 3062-D30-S3550

Mod. 3

Hoja 2

Sigue 3

ft. DIN6771/Teil 5

1 INTRODUCCION

MODIFICACION HOJAS	1 - 2
PROSPECTO DE LOS CONTENIDOS	3 - 4
DOCUMENTOS DE REFERENCIA	5

2 ESQUEMAS DE BLOQUES

LAYOUT IMPIANTO	10
ESQUEMA DE BLOQUES	11
LAYOUT CABINA	21

3 LAYOUT APARATOS

LAYOUT APARATOS .L50	31 - 37
RACK PLC .L50	51 - 53
LAYOUT APARATOS .P501	59 - 63
RACK PLC .P501	64
LAYOUT APARATOS .P502	66 - 67
RACK PLC .P502	68
LAYOUT APARATOS .P503	71 - 72
RACK PLC .P503	73
LAYOUT APARATOS .P504	75 - 76
RACK PLC .P504	77 - 78
LAYOUT APARATOS .P505	81
RACK PLC .P505	83
LAYOUT APARATOS .P506	85
RACK PLC .P506	87
LAYOUT APARATOS .P507	91
RACK PLC .P507	93
LAYOUT APARATOS .P508	95
RACK PLC .P508	97

4 ALIMENTACIONES

LINEA ENTRANTE .L50	101
DISTRIBUCION ALIMENTACIONES	105 - 115
RACK PLC TABLERO .L50	121
FICHAS PLC TABLERO .L50	123 - 125
DISTRIBUCION ALIMENTACIONES PUPITRE PRINCIPAL .P501	131
FICHAS PLC PUPITRE PRINCIPAL .P501	133 - 134
DISTRIBUCION ALIMENTACIONES CAJETA LOCAL .P502	137
FICHAS PLC CAJETA LOCAL .P502	139 - 140
DISTRIBUCION ALIMENTACIONES CAJETA LOCAL .P503	143
FICHAS PLC CAJETA LOCAL .P503	144
DISTRIBUCION ALIMENTACIONES CAJETA LOCAL .P504	147 - 149
FICHAS PLC CAJETA LOCAL .P504	151
DISTRIBUCION ALIMENTACIONES CAJETA LOCAL .P505	153 - 157
FICHAS PLC CAJETA LOCAL .P505	159
DISTRIBUCION ALIMENTACIONES CAJETA LOCAL .P506	161 - 163
FICHAS PLC CAJETA LOCAL .P506	164
DISTRIBUCION ALIMENTACIONES CAJETA LOCAL .P507	165 - 167
FICHAS PLC CAJETA LOCAL .P507	168
DISTRIBUCION ALIMENTACIONES CAJETA LOCAL .P508	171 - 175
FICHAS PLC CAJETA LOCAL .P508	177

5 ESQUEMAS FUNCIONALES

RACK SISTEMA CENTRAL	201
CONEXIONES RED SINEC L2	203 - 205
ALARMA ALIMENTACION	221
EMERGENCIA GENERAL	223 - 229
EMERGENCIA CAJETA LOCAL	230 - 237
SEGNALES DE INTERFAZ	241 - 245
RODILLOS ALINEACION	251
TRANSFERIDOR DE CADENAS	261 - 265
CARILLOS DE EXTRACCION EXTRATOS	271 - 277
CAMINO DE RODILLOS A LA ENTRADA CIZALLA	291
CIZALLA FRIA DESCARGA COLAS	301 - 303
3 CIZALLA FRIA RODILLO PISADOR	305
PARADOR CABEZADOR CIZALLA FRIA	311
CIZALLA FRIA MOTOR Y APARATOS	321 - 323
CAMBIO DE CUCHILLAS CIZALLA	331
LUBRICACION CIZALLA	341
CAMINO DE RODILLOS A LA SALIDA CIZALLA	351
PARADOR DE RUEDAS - MOTOR IN POSICCION	361
PARADOR DE RUEDAS - SALIDA/BAJADA	371
PARADOR DE RUEDAS - POSICCION RACK	381
PARADOR DESAPARECENTE	391
SACAS CON LEVE DESCARGA	401
TRANSPORTADOR A LA EXTRACCION	411 - 413
TRANSPORTADOR DE EXTRACCION	421
TRANSPORTADOR ACUMULACCION	431
TRANSPORTADOR VERTICAL Y SACCAS	441 - 443
CAMINO DE RODILLOS PARA FAJOS	451 - 457
PARADOR DESAPARECENTE MAQUINA ATADORA	461
FORMACION FAJO	471
MAQUINA ATADORA - SENALES DE INTERFAZ	481 - 483
PARADOR DESAPAR. ENTRE TRANSPORTADORES	491

626.16E-007-003-3

CERTIFICATION OF THE QUALITY SYSTEM OF THE COMPANIES
CSQ
UNI EN 29001
ISO 9001
Member of
CERTIFIED EQNet QUALITY SYSTEM

De acuerda con la ley,la DANIELI CEDA considera este documenta como secreto industrial par lo tantó queda prohibida su reproduccion y/o su difusión total o parcial e terceros sin la espec. autorizacion escrita de Direccion DANIELI CEDA

AutoCAD-COMPUTER AIDED DESIGN
S3550003

3	INCORP. PISADOR	16.04.03	M.R.	Fecha	27.01.97
2	DESP. PRUEBAS	06.05.97	IACOB	Encarg.	IACOBUCCI
1	EMISION	27.01.97	IACOB	Contr.	TURUS
	Modificacion	Fecha	Nombre	Norma	IEC

SIPAR

Obtenido de: | Reemplazo para: | Reemplaz. por:

DANIELI AUTOMATION

PROSPECTO DE LOS CONTENIDOS

AUT. ACABADORA LAMINADOR =30BB.L50 +

30620 N°. 3062-D30-S3550 Hoja 003 004 Sigue

ft. DIN6771/Teil 5

5 ESQUEMAS FUNCIONALES

TRANSPORTADOR ELEVADOR DE CADENAS	505
TRANSP. DE CADENAS PARA ACUMULACION	511
UNIDAD DE PESADA	521 - 526
UNIDAD DE LUBRICACION	531 - 533
RESERVAS .L50	601 - 609
RESERVAS .P501	611 - 615
RESERVAS .P502	617 - 619
RESERVAS .P503	621 - 623
RESERVAS .P504	625 - 631
RESERVAS .P505	633 - 635
RESERVAS .P506	637 - 639
RESERVAS .P507	641 - 643
RESERVAS .P508	645 - 647

6 BORNERAS

TABLERO AUTOMATIZACION .L50	701 - 717
PUPITRE PRINCIPAL .P501	733
CAJETA LOCAL .P502	735
CAJETA LOCAL .P503	741
CAJETA LOCAL .P504	743 - 749
CAJETA LOCAL .P505	751 - 757
CAJETA LOCAL .P506	759 - 763
CAJETA LOCAL .P507	765 - 771
CAJETA LOCAL .P508	773 - 781

7 LISTA COMPONENTES

TABLERO AUTOMATIZACION .L50	801 - 803
PUPITRE PRINCIPAL .P501	805
CAJETA LOCAL .P502	807 - 811
CAJETA LOCAL .P503	813 - 815
CAJETA LOCAL .P504	817
CAJETA LOCAL .P505	819
CAJETA LOCAL .P506	821
CAJETA LOCAL .P507	823
CAJETA LOCAL .P508	825

6.1 LISTA CABLES ESPECIALES

LISTA CABLES ESPECIALES	791

CERTIFICATION OF THE QUALITY SYSTEM OF THE COMPANIES
CSQ
UNI EN 29001
ISO 9001
Member of
CERTIFIED EQNet QUALITY SYSTEM

De acuerda con la ley,la DANIELI CEDA considera este documenta como secreto industrial par lo tanto queda prohibida su reproduccion y/o su difusion total o parcial e terceros sin la espec. autorizacion escrita de Direccion DANIELI CEDA

AutoCAD-COMPUTER AIDED DESIGN
S3550004

626.16E-007-004-2

				Fecha	27.01.97	SIPAR	DANIELI AUTOMATION	PROSPECTO DE LOS CONTENIDOS	AUT. ACABADORA LAMINADOR	=30BB.L50	
2	DESP. PRUEBAS	06.05.97	IACOB	Encarg.	IACOBUCCI					+	
1	EMISION	27.01.97	IACOB	Contr.	TURUS				30620	N°. 3062-D30-S3550	Hoja 004 005 Sigue
	Modificacion	Fecha	Nombre	Norma	IEC	Obtenido de:	Reemplazo para:	Reemplaz. por:			

ft. DIN6771/Teil 5

N.	N. DIBUJO	CODIGO	DESCRIPCION	CODIGO CEDA
1	3062-D30-S3510	=30BB.L10	PSC_750I_AUTOMATIZACION EQUIPO DE LAMINACION	KD30620591101
2	3062-D30-S3520	=30BB.L20	SERVICIOS AUXILIARES TREN DE LAMINACION	KD30620591102
3	3062-D30-S3540	=30BB.L40	AUTOMATIZACION CIZALLAS Y MESA DE ENFRIAMIENTO	KD30620591104
4				
5	3062-D30-S3650	=30BB.W103-W113	SISTEMA DE SUPERVISION ACABADORA	KD30620591304-03
6	3062-D30-S3650	=30BB.W104-W114	SISTEMA DE SUPERVISION ACABADORA	KD30620591204-03
7	3062-D30-E3302	=30BB.F02	SERVICIOS AUXILIARES ACABADORA	KD30620587302
8		TABLERO CLIENTE	TABLERO CONVERTIDOR	/

626.16E-007-005-1

CERTIFICATION OF THE QUALITY SYSTEM OF THE COMPANIES
CSQ
UNI EN 29001
ISO 9001
Member of
CERTIFIED EQNet QUALITY SYSTEM

De acuerda con la ley,la DANIELI CEDA considera este documenta como secreto industrial par lo tantó queda prohibida su reproduccion y/o su difusion total o parcial e terceros sin la espec. autorizacion escrita de Direccion DANIELI CEDA

AutoCAD-COMPUTER AIDED DESIGN
S3550005

				Fecha	27.01.97	SIPAR	DANIELI AUTOMATION	ESQUEMAS DE REFERENCIA	AUT. ACABADORA LAMINADOR	=30BB.L50	
				Encarg.	IACOBUCCI					+	
1	EMISION	27.01.97	IACOB	Contr.	TURUS				30620	N°. 3062-D30-S3550	Hoja 005
	Modificacion	Fecha	Nombre	Norma	IEC	Obtenido de:	Reemplazo para:	Reemplaz. por:			010 Sigue

ft. DIN6771/Teil 5

CERTIFICATION OF THE QUALITY SYSTEM OF THE COMPANIES
CSQ
UNI EN 29001
ISO 9001
Member of
CERTIFIED EQNet QUALITY SYSTEM

De acuerda con la ley,la DANIELI CEDA considera este documenta como secreto industrial par lo tanto queda prohibida su reproduccion y/o su difusion total o parcial e terceros sin la espec. autorizacion escrita de Direccion DANIELI CEDA

AutoCAD-COMPUTER AIDED DESIGN
S3550010

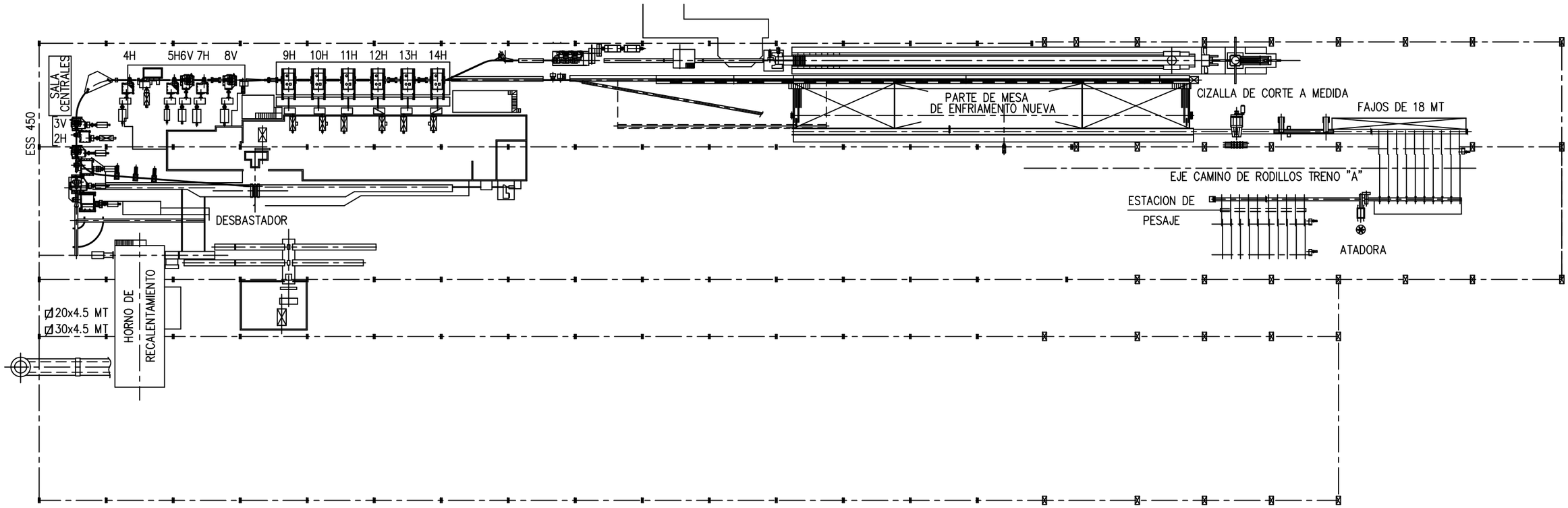

626.16E-007-010-2

				Fecha	27.01.97	SIPAR	DANIELI AUTOMATION	LAYOUT IMPIANTO	AUT. ACABADORA LAMINADOR	=30BB.L50	
2	DESP. PRUEBAS	06.05.97	IACOB	Encarg.	IACOBUCCI					+	
1	EMISION	27.01.97	IACOB	Contr.	TURUS				30620	N°. 3062-D30-S3550	Hoja 010
	Modificacion	Fecha	Nombre	Norma	IEC	Obtenido de:	Reemplazo para:	Reemplaz. por:			011 Sigue

ft. DIN6771/Teil 5

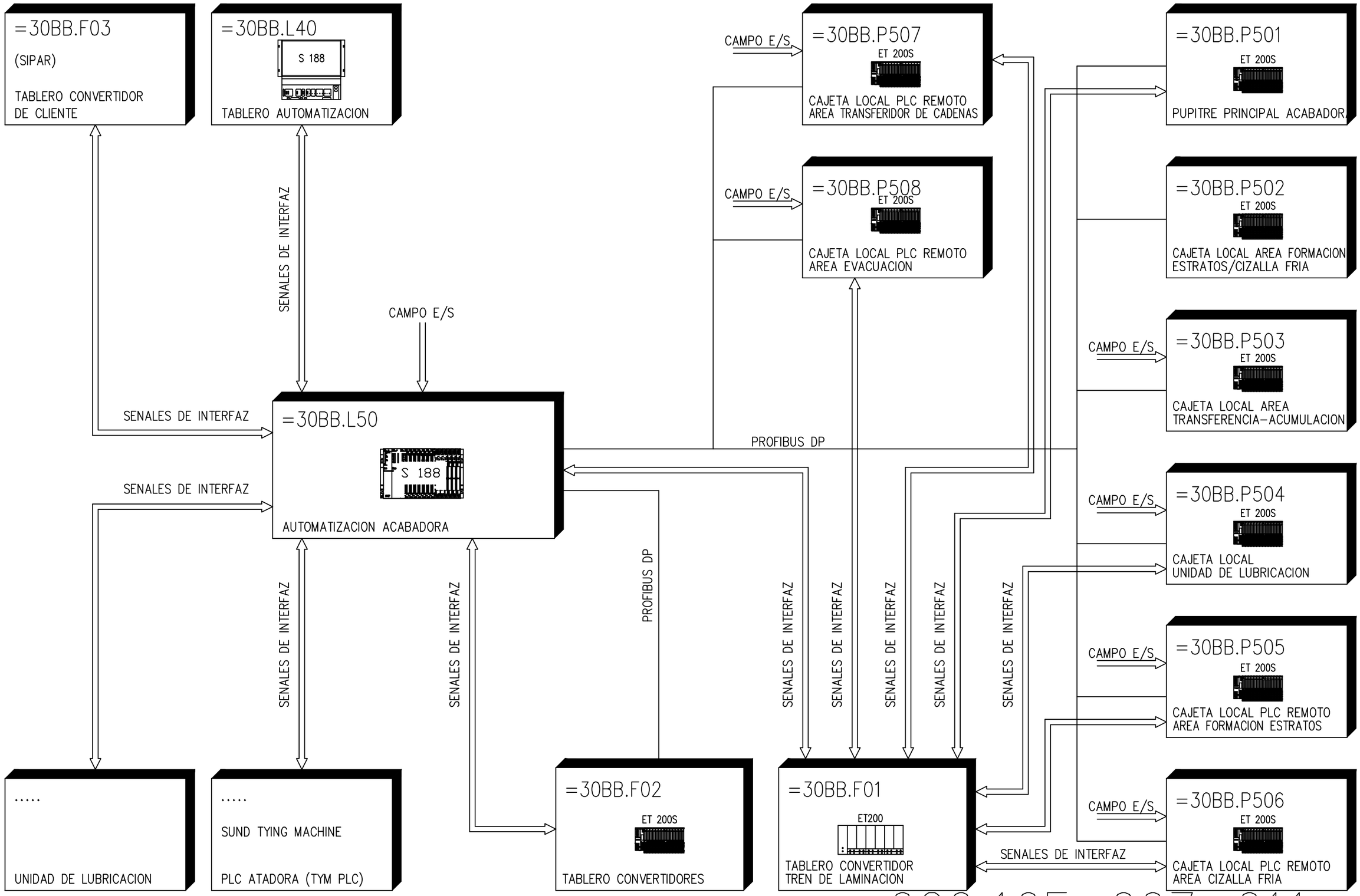

626.16E-007-011-4

CERTIFICATION OF THE QUALITY SYSTEM OF THE COMPANIES
CSQ
UNI EN 29001
ISO 9001
Member of
CERTIFIED EQNet QUALITY SYSTEM

De acuerda con la ley,la DANIELI CEDA considera este documenta como secreto industrial par lo tanto queda prohibida su reproduccion y/o su difusion total o parcial e terceros sin la espec. autorizacion escrita de Direccion DANIELI CEDA

AutoCAD-COMPUTER AIDED DESIGN
S3550011

4	REVAMP. COTIZ	11.05.20	EPROC	Fecha	27.01.97
3	DESP. START UP	22.05.98	LOG	Encarg.	IACOBUCCI
1	EMISION	27.01.97	IACOB	Contr.	TURUS
	Modificacion	Fecha	Nombre	Norma	IEC

SIPAR

Obtenido de: | Reemplazo para: | Reemplaz. por:

DANIELI AUTOMATION

ESQUEMA DE BLOQUES

AUT. ACABADORA LAMINADOR | =30BB.L50 | +

30620 | N°: 3062-D30-S3550 | Hoja 011 | 021 Sigue

ft. DIN6771/Teil 5

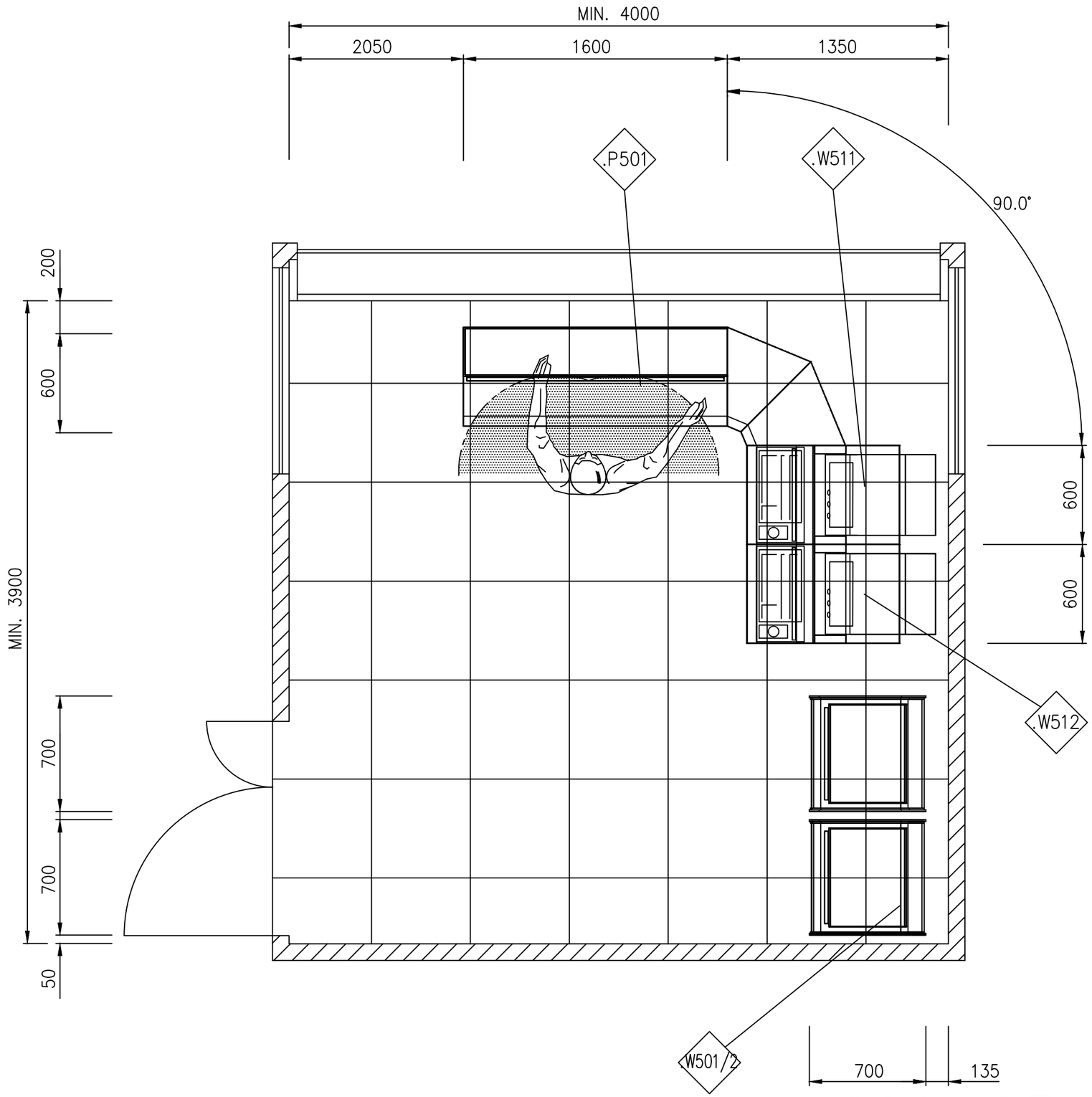

626.16E-007-021-2

CERTIFICATION OF THE QUALITY SYSTEM OF THE COMPANIES
CSQ
UNI EN 29001
ISO 9001
Member of
CERTIFIED EQNet QUALITY SYSTEM

De acuerda con la ley,la DANIELI CEDA considera este documenta como secreto industrial par lo tanto queda prohibida su reproduccion y/o su difusion total o parcial e terceros sin la espec. autorizacion escrita de Direccion DANIELI CEDA

AutoCAD-COMPUTER AIDED DESIGN
S3550021

				Fecha	27.01.97	SIPAR	DANIELI AUTOMATION	LAYOUT CABINA	AUT. ACABADORA LAMINADOR =30BB.L50 +
2	DESP. PRUEBAS	06.05.97	IACOB	Encarg.	IACOBUCCI				
1	EMISION	27.01.97	IACOB	Contr.	TURUS				30620 N°. 3062-D30-S3550 Hoja 021 031 Sigue
	Modificacion	Fecha	Nombre	Norma	IEC	Obtenido de:	Reemplazo para:	Reemplaz. por:	

ft. DIN6771/Teil 5

CERTIFICATION OF THE QUALITY SYSTEM OF THE COMPANIES

UNI EN 29001
ISO 9001

Member of

De acuerda con la ley,la DANIELI CEDA considera este documenta como secreto industrial par lo tanto queda prohibida su reproduccion y/o su difusion total o parcial e terceros sin la espec. autorizacion escrita de Direccion DANIELI CEDA

AutoCAD-COMPUTER AIDED DESIGN
S3550031

VISTA FRONTAL

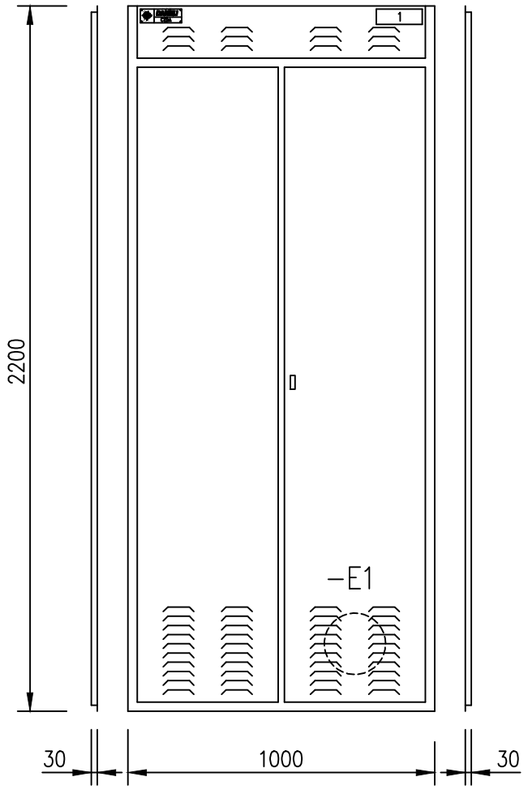

REFER.	DESCRIPCION		CODIGO DE IDENTIFICACION	REFER. ESQUEMA
1	=30BB .L50	AUTOMATIZACION ACABADORA LAMINADOR		

626.16E-007-031-2

PARTE SUPERIOR

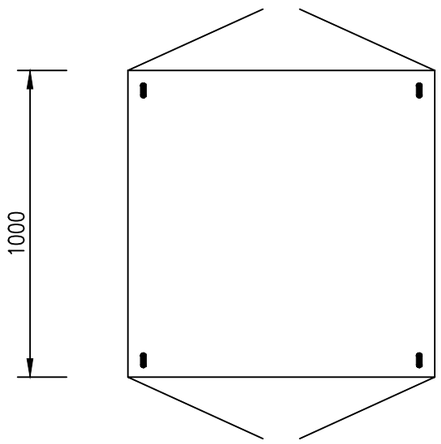

BASAMENTO

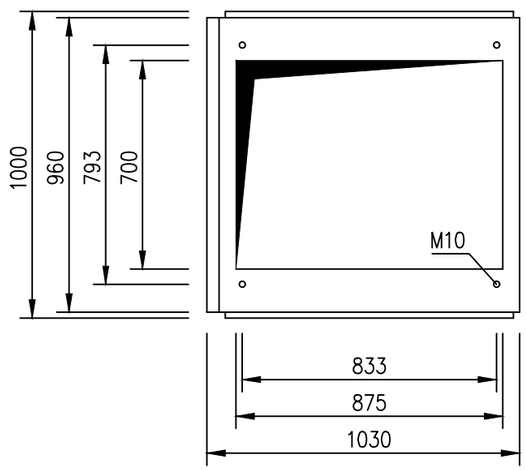

				Fecha	27.01.97	SIPAR	DANIELI AUTOMATION	VISTA ESTERIOR CUADRO	AUT. ACABADORA LAMINADOR	=30BB.L50 +		
2	DESP. PRUEBAS	06.05.97	IACOB	Encarg.	IACOBUCCI				30620	N°: 3062-D30-S3550	Hoja 031	
1	EMISION	27.01.97	IACOB	Contr.	TURUS						033 Sigue	
	Modificacion	Fecha	Nombre	Norma	IEC	Obtenido de:	Reemplazo para:	Reemplaz. por:				

ft. DIN6771/Teil 5

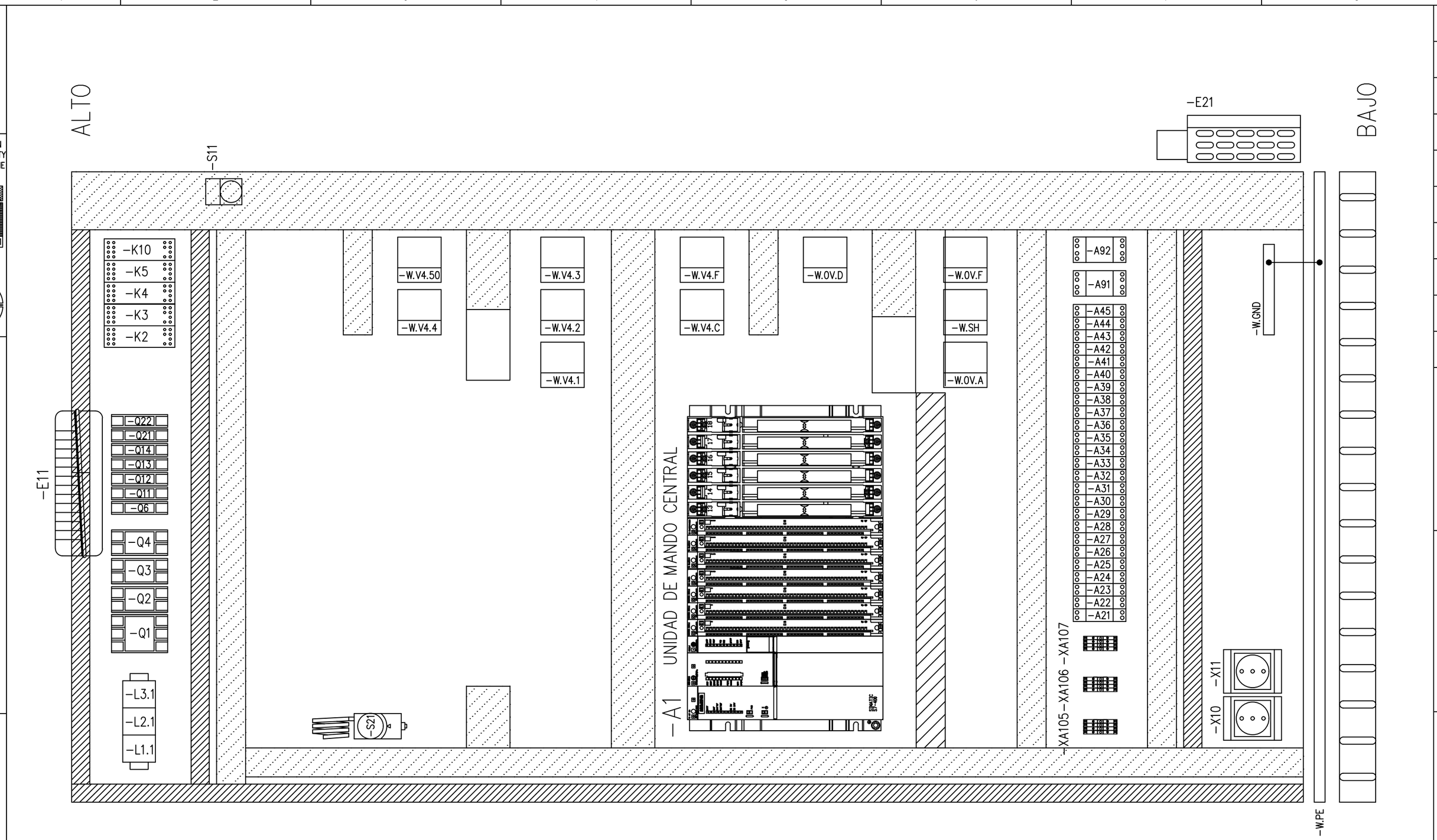

626.16E-007-033-3

CERTIFICATION OF THE QUALITY SYSTEM OF THE COMPANIES
CSQ
UNI EN 29001
ISO 9001
Member of
EQNet CERTIFIED QUALITY SYSTEM

De acuerda con la ley,la DANIELI CEDA considera este documenta como secreto industrial por lo tanto queda prohibida su reproduccion y/o su difusion total o parcial e terceros sin la espec. autorizacion escrita de Direccion DANIELI CEDA

AutoCAD-COMPUTER AIDED DESIGN
S3550033

3	REVAMP. COTIZ	11.05.20	EPROC	Fecha	27.01.97
2	DESP. PRUEBAS	06.05.97	IACOB	Encarg.	IACOBUCCI
1	EMISION	27.01.97	IACOB	Contr.	TURUS
	Modificacion	Fecha	Nombre	Norma	IEC

SIPAR

Obtenido de: | Reemplazo para: | Reemplaz. por:

DANIELI AUTOMATION

LAYOUT COMPONENTES FRONTAL

AUT. ACABADORA LAMINADOR =30BB.L50 +

30620 N°. 3062-D30-S3550 Hoja 033 035 Sigue

ft. DIN6771/Teil 5

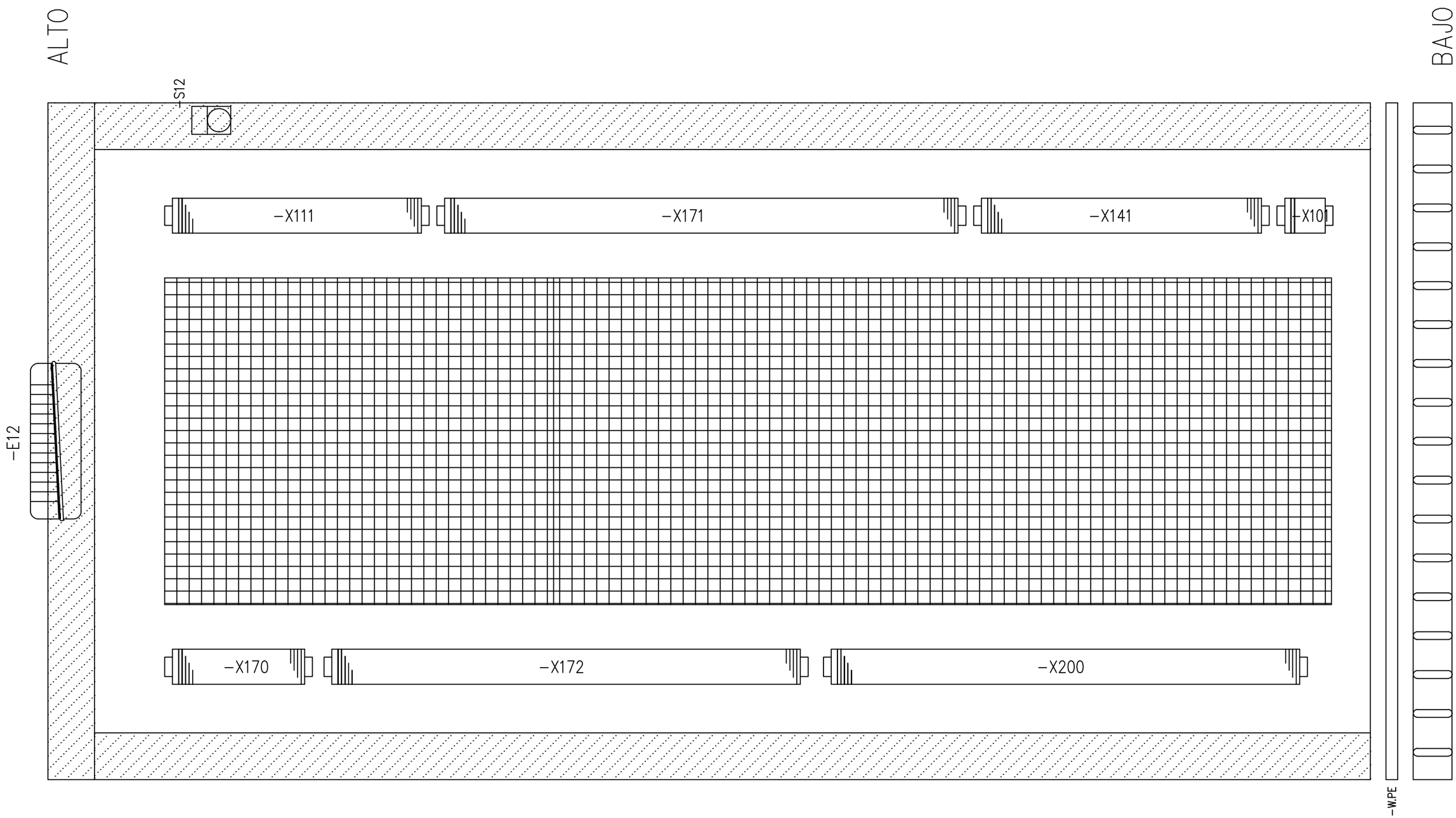

CERTIFICATION OF THE QUALITY SYSTEM OF THE COMPANIES
CSQ
UNI EN 29001
ISO 9001
Member of
CERTIFIED EQNet QUALITY SYSTEM

De acuerda con la ley,la DANIELI CEDA considera este documenta como secreto industrial par lo tanto queda prohibida su reproduccion y/o su difusion total o parcial e terceros sin la espec. autorizacion escrita de Direccion DANIELI CEDA

AutoCAD-COMPUTER AIDED DESIGN
S3550035

626.16E-007-035-2

				Fecha	27.01.97	SIPAR	DANIELI AUTOMATION	LAYOUT COMPONENTES INTERNO CUADRO RETRO	AUT. ACABADORA LAMINADOR =30BB.L50 +
2	DESP. PRUEBAS	06.05.97	IACOB	Encarg.	IACOBUCCI				
1	EMISION	27.01.97	IACOB	Contr.	TURUS				30620 N°: 3062-D30-S3550 Hoja 035 037 Sigue
	Modificacion	Fecha	Nombre	Norma	IEC	Obtenido de: / Reemplazo para:	Reemplaz. por:		

ft. DIN6771/Teil 5

CERTIFICATION OF THE QUALITY SYSTEM OF THE COMPANIES

UNI EN 29001
ISO 9001

Member of

De acuerda con la ley,la DANIELI CEDA considera este documenta como secreto industrial par lo tantó queda prohibida su reproduccion y/o su difusion total o parcial e terceros sin la espec. autorizacion escrita de Direccion DANIELI CEDA

AutoCAD-COMPUTER AIDED DESIGN
S3550037

ALTO

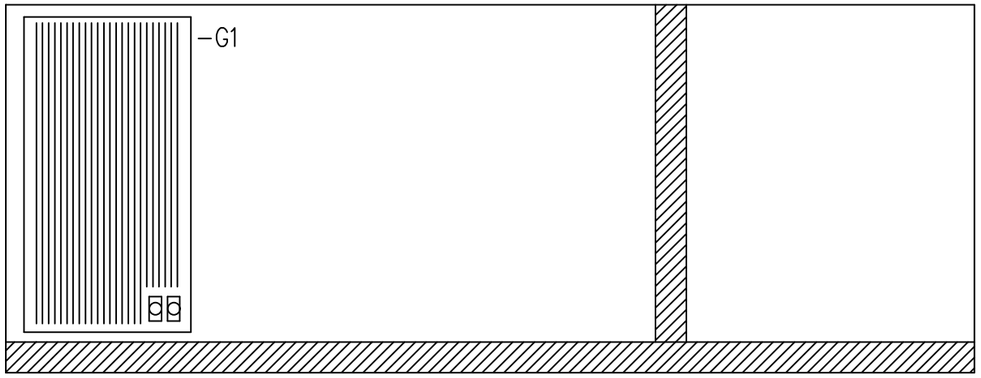

626.16E-007-037-2

				Fecha	27.01.97	SIPAR	DANIELI AUTOMATION	PANEL SUPERIOR ALIMENTACIONES	AUT. ACABADORA LAMINADOR	=30BB.L50	
2	DESP. PRUEBAS	06.05.97	IACOB	Encarg.	IACOBUCCI					+	
1	EMISION	27.01.97	IACOB	Contr.	TURUS				30620	N°. 3062-D30-S3550	Hoja 037 051 Sigue
	Modificacion	Fecha	Nombre	Norma	IEC	Obtenido de:	Reemplazo para:	Reemplaz. por:			

ft. DIN6771/Teil 5

6ES7400-1TA01-0AA0
RACK PRINCIPAL

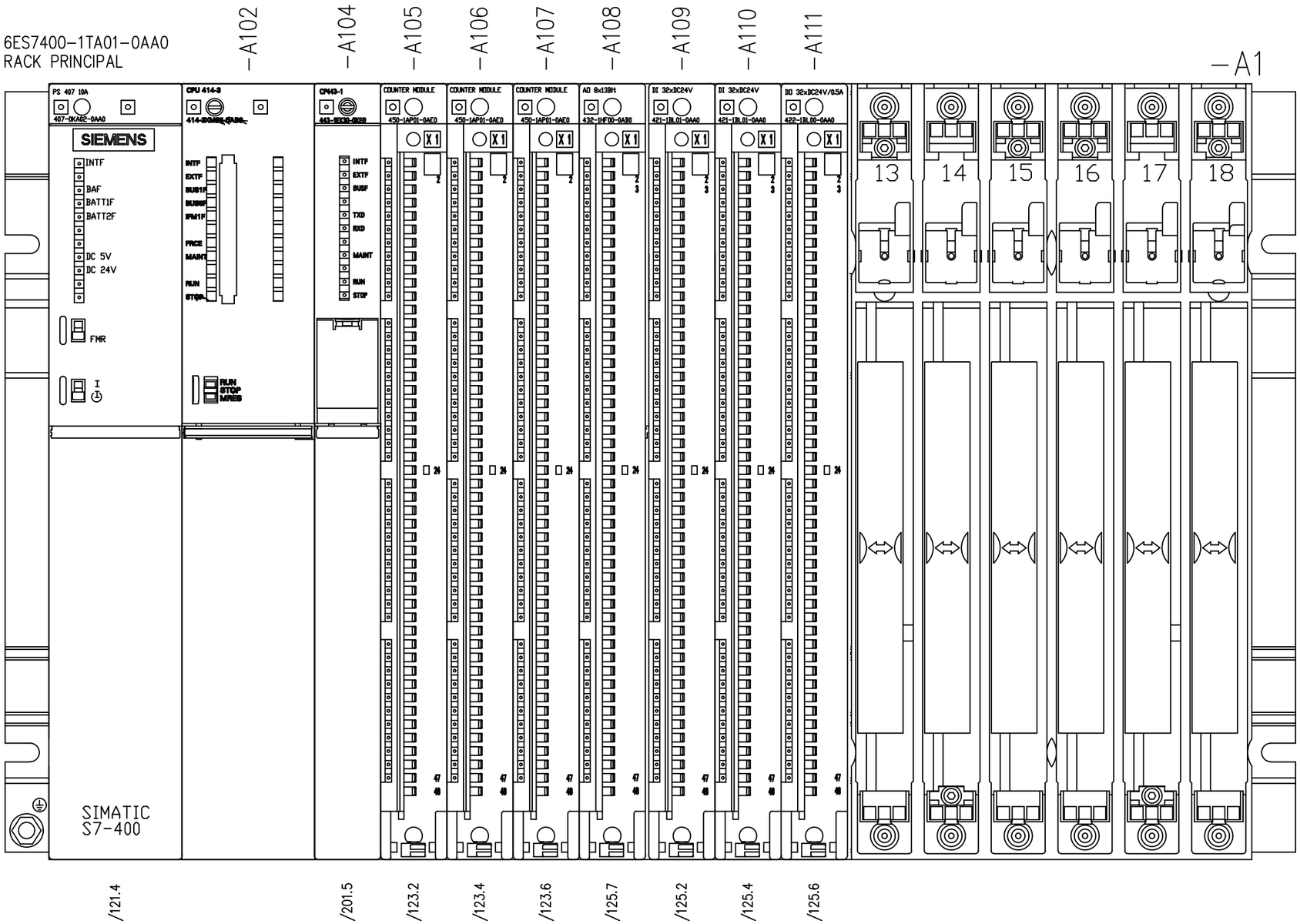

626.16E-007-051-3

CERTIFICATION OF THE QUALITY SYSTEM OF THE COMPANIES
CSQ
UNI EN 29001
ISO 9001
Member of
CERTIFIED EQNet QUALITY SYSTEM

De acuerda con la ley,la DANIELI CEDA considera este documento como secreto industrial par lo tanto queda prohibida su reproduccion y/o su difusion total o parcial e terceros sin la espec. autorizacion escrita de Direccion DANIELI CEDA

AutoCAD-COMPUTER AIDED DESIGN
S3550051

3	REVAMP. COTIZ	11.05.20	EPROC	Fecha	27.01.97
2	DESP. PRUEBAS	06.05.97	IACOB	Encarg.	IACOBUCCI
1	EMISION	27.01.97	IACOB	Contr.	TURUS
	Modificacion	Fecha	Nombre	Norma	IEC

SIPAR

Obtenido de: | Reemplazo para: | Reemplaz. por:

DANIELI AUTOMATION

DISTRIBUCION ALIMENTACIONES

AUT. ACABADORA LAMINADOR

=30BB.L50
+

30620

N°. 3062-D30-S3550

Hoja 051
053 Sigue

ft. DIN6771/Teil 5

CERTIFICATION OF THE QUALITY SYSTEM OF THE COMPANIES

UNI EN 29001
ISO 9001

Member of

De acuerda con la ley,la DANIELI CEDA considera este documenta como secreto industrial par lo tanto queda prohibida su reproduccion y/o su difusion total o parcial e terceros sin la espec. autorizacion escrita de Direccion DANIELI CEDA

AutoCAD-COMPUTER AIDED DESIGN
S3550053

626.16E-007-053-4

4	REVAMP. COTIZ	11.05.20	EPROC	Fecha	27.01.97	SIPAR	DANIELI AUTOMATION	SETUP FICHAS	AUT. ACABADORA LAMINADOR =30BB.L50 +
3	DESP. START-UP	22.05.98	LOG.	Encarg.	IACOBUCCI				
1	EMISION	27.01.97	IACOB	Contr.	TURUS				30620 N°. 3062-D30-S3550 Hoja 053 059 Sigue
	Modificacion	Fecha	Nombre	Norma	IEC	Obtenido de: / Reemplazo para:	Reemplaz. por:		

ft. DIN6771/Teil 5

CERTIFICATION OF THE QUALITY SYSTEM OF THE COMPANIES
UNI EN 29001
ISO 9001
Member of
CERTIFIED EQNet QUALITY SYSTEM

De acuerda con la ley,la DANIELI CEDA considera este documenta como secreto industrial par lo tantó queda prohibida su reproduccion y/o su difusion total o parcial e terceros sin la espec. autorizacion escrita de Direccion DANIELI CEDA

AutoCAD-COMPUTER AIDED DESIGN
S3550059

DIRECCION DE LAMINACION

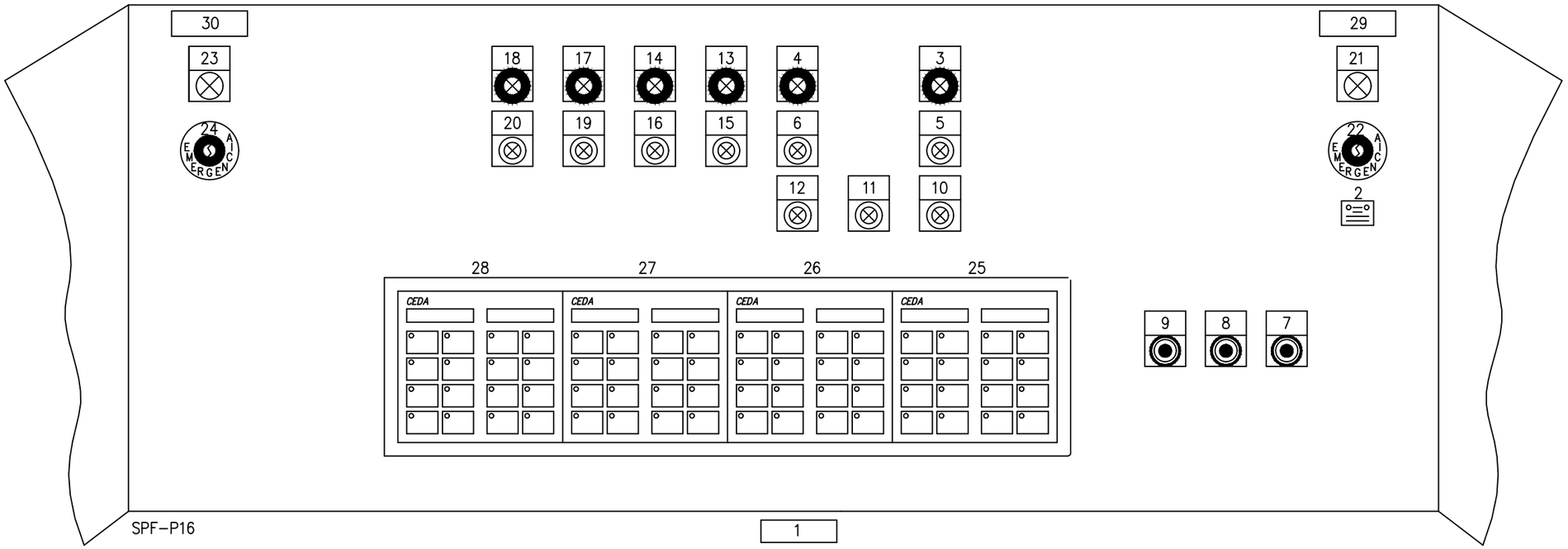

626.16E-007-059-2

				Fecha	27.01.97	SIPAR	DANIELI AUTOMATION	PUPITRE_PRINCIPAL ZONA_FINIDURAS .P501	AUT. ACABADORA LAMINADOR	=30BB.P501		
2	DESP. PRUEBAS	06.05.97	IACOB	Encarg.	IACOBUCCI					+		
1	EMISION	27.01.97	IACOB	Contr.	TURUS				30620	N°. 3062-D30-S3550	Hoja 059	
	Modificacion	Fecha	Nombre	Norma	IEC	Obtenido de:	Reemplazo para:	Reemplaz. por:			060 Sigue	

ft. DIN6771/Teil 5

REFER.	DESCRIPCION	CODIGO IDENTIFICACION	REFER. ESQUEMA
1	=30BB.P501 PUPITRE PRINCIPAL ZONA ACABADORA	/	/
2	SIRENA ALARMA	-H3	/227.2
3	AREA FORMAC. ESTRATOS BLOQUEO SECUENCIAS	-S3	/261.2
4	AREA CIZALLA SECUENCIAS BLOQUEO SECUENCIAS	-S4	/301.2
5	AREA FORMACION ESTRATOS - FUNC. AUTOMATICO	-S5	/269.2
6	AREA CIZALLA FUNCIONAMIENTO AUTOMATICO	-S6	/301.2
7	CAM. RODILLOS SALIDA MESA ADEL. - 0 - ATRAS	-S7	/291.2
8	CAM. RODILLOS 1 SALIDA CIZALLA ADEL. - 0 - ATRAS	-S8	/351.2
9	CAM. RODILLOS 2 SALIDA CIZALLA ADEL. - 0 - ATRAS	-S9	/351.2
10	PARADOR CABEZADOR SALIDA/BAJADA	-S10	/311.2
11	CIZALLA FRIA SALIDA CICLO DE CORTE	-S11	/321.3
12	PARADOR DE RUEDAS SALIDA/BAJADA	-S12	/371.3
13	TRANSPORTADOR A LA ENTRADA BLOQUEO SECUENCIAS	-S13	/421.3
14	TRANSPORTADOR CON SACAS BLOQUEO SECUENCIAS	-S14	/441.3
15	TRANSPORTADOR A LA ENTRADA AUTOMATICO	-S15	/421.3

REFER.	DESCRIPCION	CODIGO IDENTIFICACION	REFER. ESQUEMA
16	TRANSPORTADOR CON SACAS AUTOMATICO	-S16	/441.3
17	CAM. RODILLOS PARA FAJO BLOQUEO SECUENCIAS	-S17	/451.3
18	TRANSPORTADOR PARA FAJO - BLOQUEO SECUENCIAS	-S18	/471.3
19	CAM. RODILLOS PARA FAJO AUTOMATICO	-S19	/451.3
20	TRANSPORTADOR PARA FAJO - AUTOMATICO	-S20	/471.3
21	EMERGENCIA INSERTADA	-H1	/227.2
22	EMERGENCIA	-S1	/227.2
23	EMERGENCIA INSERTADA	-H2	/227.2
24	EMERGENCIA	-S2	/227.2
25	TECLADO FUNCIONAL	-S21	/61.5
26	TECLADO FUNCIONAL	-S22	/61.3
27	TECLADO FUNCIONAL	-S23	/62.5
28	TECLADO FUNCIONAL	-S24	/62.3
29	AREA CIZALLA FRIA/ FORMACION ESTRATOS	/	/
30	AREA EVACUACION	/	/

626.16E-007-060-2

CERTIFICATION OF THE QUALITY SYSTEM OF THE COMPANIES
ESQ
UNI EN 29001
ISO 9001
Member of
CERTIFIED EQNet QUALITY SYSTEM

De acuerda con la ley,la DANIELI CEDA considera este documenta como secreto industrial par lo tanto queda prohibida su reproducción y/o su difusión total o parcial e terceros sin la espec. autorizacion escrita de Direccion DANIELI CEDA

AutoCAD-COMPUTER AIDED DESIGN
S3550060

				Fecha	27.01.97
2	DESP. PRUEBAS	06.05.97	IACOB	Encarg.	IACOBUCCI
1	EMISION	27.01.97	IACOB	Contr.	TURUS
	Modificacion	Fecha	Nombre	Norma	IEC

SIPAR

Obtenido de: | Reemplazo para: | Reemplaz. por:

DANIELI AUTOMATION

PUPITRE_PRINCIPAL .P501

AUT. ACABADORA LAMINADOR =30BB.P501 +

30620 N°.3062-D30-S3550 Hoja 060 061 Sigue

ft. DIN6771/Teil 5

CERTIFICATION OF THE QUALITY SYSTEM OF THE COMPANIES
CSQ
UNI EN 29001
ISO 9001
Member of
CERTIFIED EQNet QUALITY SYSTEM

De acuerda con la ley,la DANIELI CEDA considera este documenta como secreto industrial par lo tanto queda prohibida su reproduccion y/o su difusion total o parcial e terceros sin la espec. autorizacion escrita de Direccion DANIELI CEDA

AutoCAD-COMPUTER AIDED DESIGN
S3550061

DIRECCION DE LAMINACION

KEY009 -S22

CARRITOS DE EXTRACCION	DESCARGA COLAS Y PARADOR DE RUEDAS
/411.3 CARRITOS SUBIDA	/413.3 CARRITOS ADELANTE
/361.3 POSICION PARADOR	/301.3 CICLO DESCARGA COLAS
/411.3 CARRITOS BAJADA	/413.3 CARRITOS ATRAS
/361.3 PARADOR ADELANTE	/361.3 PARADOR ATRAS
/413.3 UN CICLO CARRITOS	/401.3 LEVE DESCARGA SUBIDA
/611.4	/611.4 .. ..
/611.4 RESET DRIVES	/401.3 LEVE DESCARGA BAJADA
/391.3 PARADOR DISAPARECENTE SUB./BAJADA	/611.4 .. ..

KEY009 -S21

AREA FORMACION ESTRATOS	AREA MESA DE ENFRIAMIENTO
/265.3 CADENA ADELANTE	/265.3 CADENA ATRAS
/261.3 START CICLO	/261.3 CANCELACION CICLO
/265.3 ULTIMO PASO CADENA	/611.2 .. ..
/251.3 RODILLOS ALINEACION ADELANTE	/611.2 .. ..
/273.3 CARRITOS SUBIDA	/271.3 CARRITOS ADELANTE
/611.2	/611.2 .. ..
/273.3 CARRITOS BAJADA	/271.3 CARRITOS ATRAS
/273.3 CARRITOS UN CICLO	/227.3 PRUEBA LAMPARAS

626.16E-007-061-2

				Fecha	27.01.97	SIPAR	DANIELI AUTOMATION	PUPITRE_PRINCIPAL P501	ALTA ACABADORA LAMINADOR =30BB.P501 +
2	DESP. PRUEBAS	06.05.97	IACOB	Encarg.	IACOBUCCI				
1	EMISION	27.01.97	IACOB	Contr.	TURUS				30620 N°. 3062-D30-S3550 Hoja 061 062 Sigue
	Modificacion	Fecha	Nombre	Norma	IEC	Obtenido de:	Reemplazo para:	Reemplaz. por:	

ft. DIN6771/Teil 5

CERTIFICATION OF THE QUALITY SYSTEM OF THE COMPANIES
CSQ
UNI EN 29001
ISO 9001
Member of
CERTIFIED EQNet QUALITY SYSTEM

De acuerda con la ley,la DANIELI CEDA considera este documenta como secreto industrial par lo tanto queda prohibida su reproduccion y/o su difusion total o parcial e terceros sin la espec. autorizacion escrita de Direccion DANIELI CEDA

AutoCAD-COMPUTER AIDED DESIGN

AutoCAD-COMPUTER AIDED DESIGN
S3550062

DIRECCION DE LAMINACION

TRANSPORTADOR
A LA EXTRACCION

KEY009 -S25

	TRANSPORTADOR A LA EXTRACCION
/501.3 8	/501.3 10
/615.4 SELECCION SECCION B Q75.1	/615.4 SELECCION SECCION A Q75.0
/503.3 9	/503.3 11
/503.3 TRANSP.VERT. SUBIDA 75.3	/503.3 TRANSP.VERT. BAJADA 75.2
/503.3 12	/503.3 14
/503.3 TRANSP.VERT. ADELANTE 75.4	/511.3 TRANSP.VERT. ATRAS. 75.6
/511.3 13	/511.3 15
/503.3 TRANSP.ACCUM. ADELANTE 75.5	/511.3 TRANSP.ACCUM. ATRAS. 75.7

KEY009 -S24

MAQUINA ATADORA 2 1	MAQUINA ATADORAS Y PARADORES
/501.3 START CICLO ATADORA 2 8	/501.3 START CICLO ATADORA 1 10
/481.3 0	/612.5 RESET ATADORAS 2
/503.3 ATADURA DOBLE 9	/503.3 ATADURA DOBLE 11
/473.3 FORM. 2 ABRIR 1	/473.3 FORM. 1 ABRIR 3
/503.3 ATADURA SUELTA 12	/511.3 ATADURA SUELTA 14
/473.3 FORM. 2 CERRAR 4	/473.3 FORM. 1 CERRAR 6
/503.3 13	/511.3 15
/491.3 PARADOR DISAPARECENTE SUBJDA/BAJADA 5	/461.3 PARADOR LATERAL ADELANTE/ATRAS 7

71 70

KEY009 -S23

CAMINO DE RODILLOS PARA FAJOS	TRANSFERIDOR DE CADENAS
/455.3 SECCION 2 ADELANTE 8	/455.3 SECCION 1 ADELANTE 10
/421.3 ENTRADA ADELANTE 0	/421.3 ENTRADA ATRAS 2
/455.3 SECCION 2 ATRAS 9	/455.3 SECCION 1 ATRAS 11
/431.3 DESCARGA ADELANTE 1	/431.3 DESCARGA ATRAS 3
/612.3 12	/612.3 14
/443.3 BAJADA 4	/443.3 UN CICLO VERTICAL 6
/612.3 13	/612.5 15
/443.3 SUBIDA 5	/612.3 RESERVA 7

69 68

626.16E-007-062-3

3	DESP. START-UP	22.05.98	LOG.	Fecha	27.01.97	SIPAR	DANIELI AUTOMATION	PUPITRE_PRINCIPAL P501	AUT. ACABADORA LAMINADOR	=30BB.P501 +
2	DESP. PRUEBAS	06.05.97	IACOB	Encarg.	IACOBUCCI				30620	N°. 3062-D30-S3550 Hoja 062 063 Sigue
1	EMISION	27.01.97	IACOB	Contr.	TURUS					
	Modificacion	Fecha	Nombre	Norma	IEC	Obtenido de:	Reemplazo para:	Reemplaz. por:		

ft. DIN6771/Teil 5

CERTIFICATION OF THE QUALITY SYSTEM OF THE COMPANIES

UNI EN 29001
ISO 9001

Member of

De acuerda con la ley,la DANIELI CEDA considera este documenta como secreto industrial par lo tanto queda prohibida su reproduccion y/o su difusion total o parcial e terceros sin la espec. autorizacion escrita de Direccion DANIELI CEDA

AutoCAD-COMPUTER AIDED DESIGN
S3550063

DISPOSITIVOS EN EL PANEL INTERNO

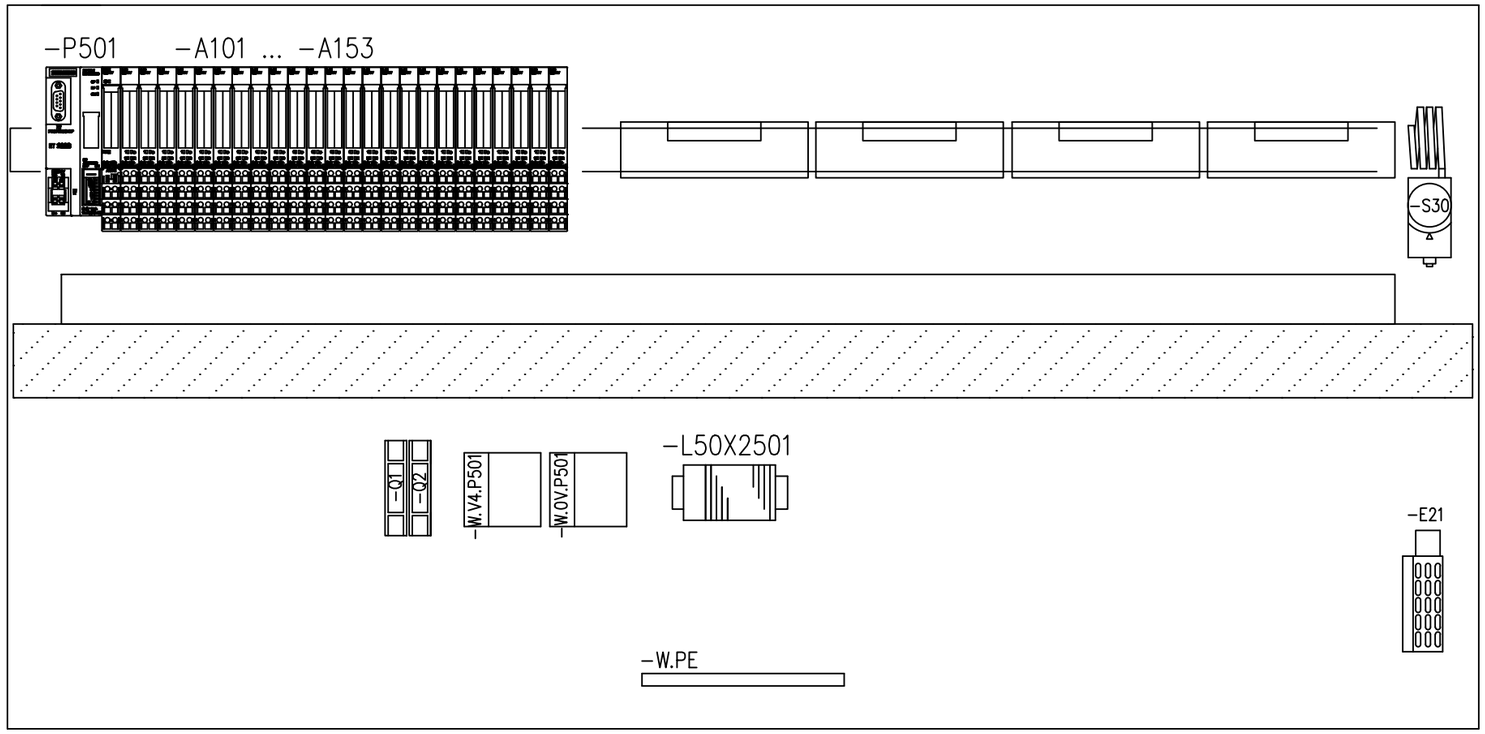

626.16E-007-063-3

3	REVAMP. COTIZ	11.05.20	EPROC	Fecha	27.01.97	SIPAR	DANIELI AUTOMATION	PUPITRE_PRINCIPAL .P501	AUT. ACABADORA LAMINADOR	=30BB.P501	
2	DESP. PRUEBAS	06.05.97	IACOB	Encarg.	IACOBUCCI					+	
1	EMISION	27.01.97	IACOB	Contr.	TURUS				30620	N°. 3062-D30-S3550	Hoja 063 064 Sigue
	Modificacion	Fecha	Nombre	Norma	IEC	Obtenido de:	Reemplazo para:	Reemplaz. por:			

ft. DIN6771/Teil 5

CERTIFICATION OF THE QUALITY SYSTEM OF THE COMPANIES
UNI EN 29001
ISO 9001
Member of
CERTIFIED EQNet QUALITY SYSTEM

De acuerda con la ley,la DANIELI CEDA considera este documenta como secreto industrial par lo tantó queda prohibida su reproduccion y/o su difusion total o parcial e terceros sin la espec. autorizacion escrita de Direccion DANIELI CEDA

AutoCAD-COMPUTER AIDED DESIGN
S3550064

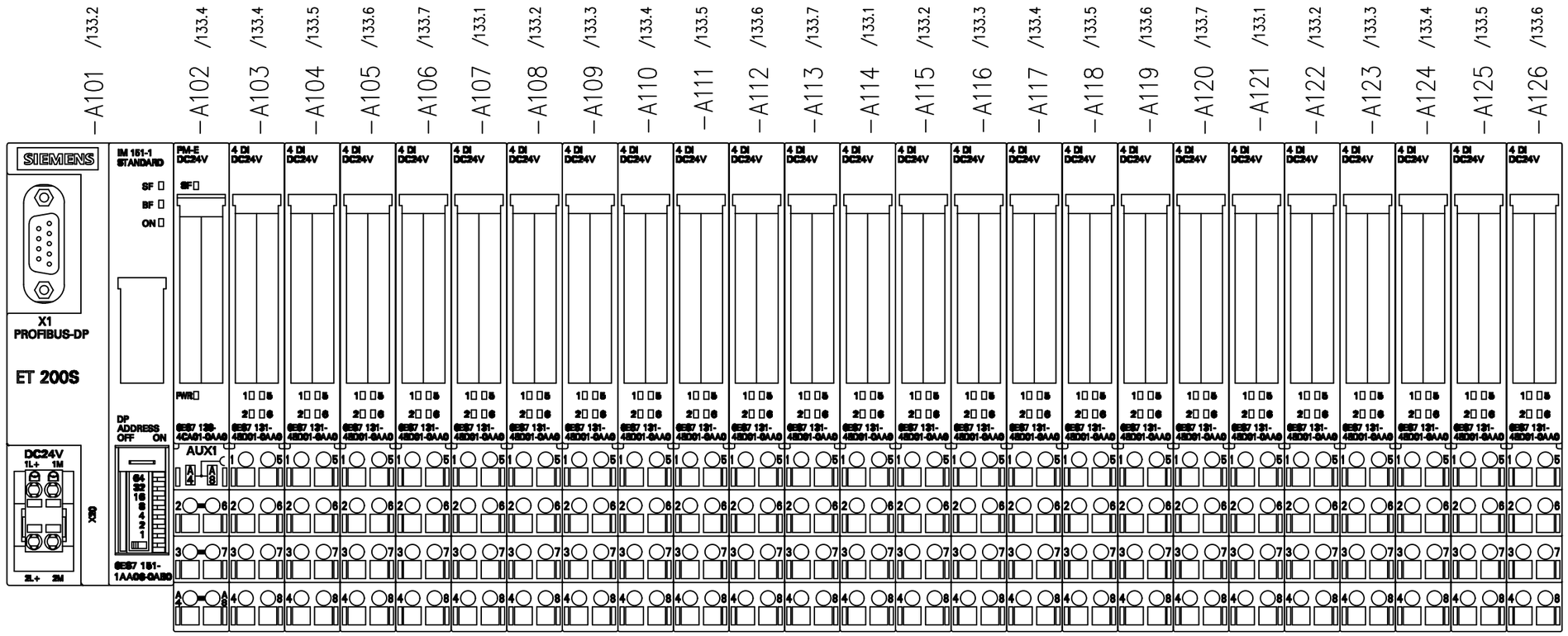

DISPOSICIÓN DE ZÓCALOS:
6ES7193-4CD20-0AA0 (BLANCOS) DE ALIMENTACIÓN
6ES7193-4CB20-0AA0 (NEGROS) DE DISTRIBUCIÓN

ORDEN:
1 x BL
24 x N
1 x BL
10 x N
1 x BL
10 x N
1 x BL
4 x N

626.16E-007-064-2

				Fecha	27.01.97	SIPAR		DANIELI AUTOMATION	PUPITRE_PRINCIPAL .P501	AUT. ACABADORA LAMINADOR	=30BB.P501 +	
2	REVAMP. COTIZ	11.05.20	EPROC	Encarg.	IACOBUCCI							
1	EMISION	27.01.97	IACOB	Contr.	TURUS					30620	N°. 3062-D30-S3550	Hoja 064 066 Sigue
	Modificacion	Fecha	Nombre	Norma	IEC	Obtenido de:	Reemplazo para:	Reemplaz. por:				

ft. DIN6771/Teil 5

CERTIFICATION OF THE QUALITY SYSTEM OF THE COMPANIES
UNI EN 29001
ISO 9001
Member of

De acuerda con la leyla DANIELI CEDA considera este documenta como secreto industrial par lo tanto queda prohibida su reproduccion y/o su difusion total o parcial e terceros sin la espec. autorizacion escrita de Direccion DANIELI CEDA

AutoCAD-COMPUTER AIDED DESIGN
S3550064

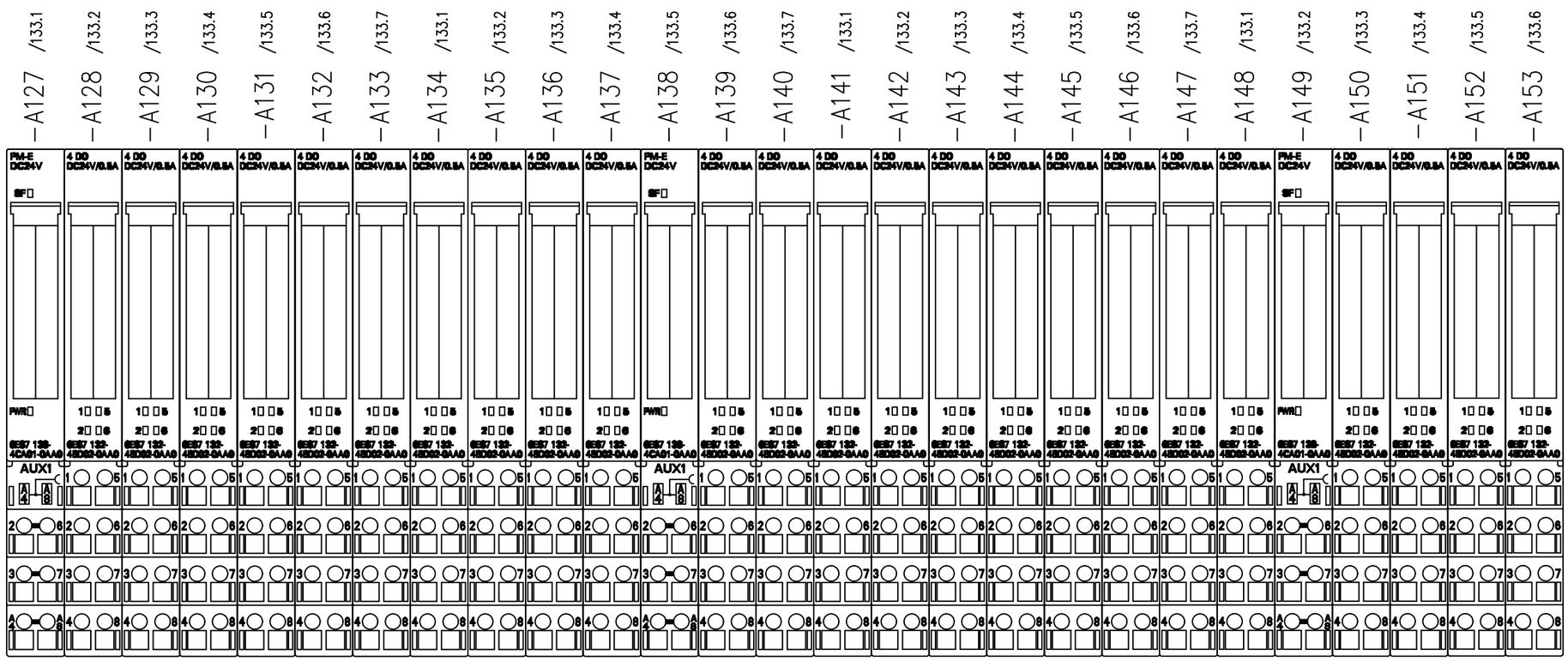

DISPOSICIÓN DE ZÓCALOS:
6ES7193-4CD20-0AA0 (BLANCOS) DE ALIMENTACIÓN
6ES7193-4CB20-0AA0 (NEGROS) DE DISTRIBUCIÓN

ORDEN:
1 x BL
24 x N
1 x BL
10 x N
1 x BL
10 x N
1 x BL
4 x N

626.16E-007-065-2

				Fecha	27.01.97	SIPAR	DANIELI AUTOMATION	PUPITRE_PRINCIPAL .P501	AUT. ACABADORA LAMINADOR	=30BB.P501 +			
2	REVAMP. COTIZ	11.05.20	EPROC	Encarg.	IACOBUCCI								
1	EMISION	27.01.97	IACOB	Contr.	TURUS				30620	N°. 3062-D30-S3550	Hoja 064 066 Sigue		
	Modificacion	Fecha	Nombre	Norma	IEC	Obtenido de:	Reemplazo para:	Reemplaz. por:					

ft. DIN6771/Teil 5

CERTIFICATION OF THE QUALITY SYSTEM OF THE COMPANIES
CSQ
UNI EN 29001
ISO 9001
Member of
CERTIFIED EQNet QUALITY SYSTEM

De acuerda con la ley,la DANIELI CEDA considera este documenta como secreto industrial par lo tanto queda prohibida su reproduccion y/o su difusion total o parcial e terceros sin la espec. autorizacion escrita de Direccion DANIELI CEDA

AutoCAD-COMPUTER AIDED DESIGN
S3550066

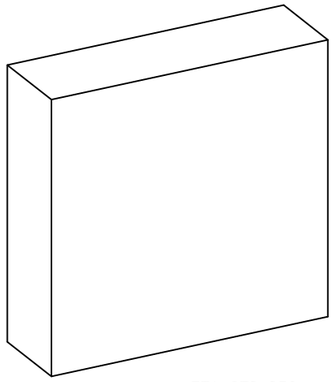

DIRECCION DE LAMINACION

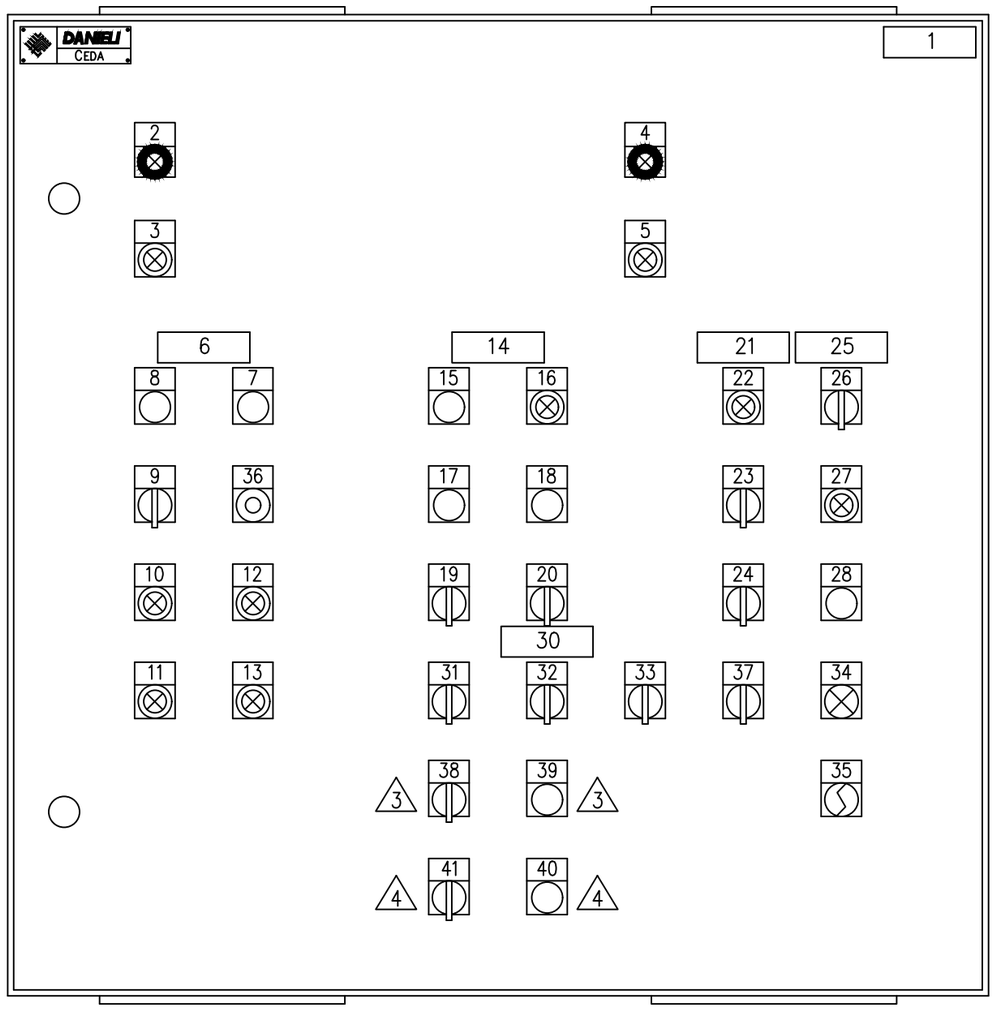

VISTA EXTERNA

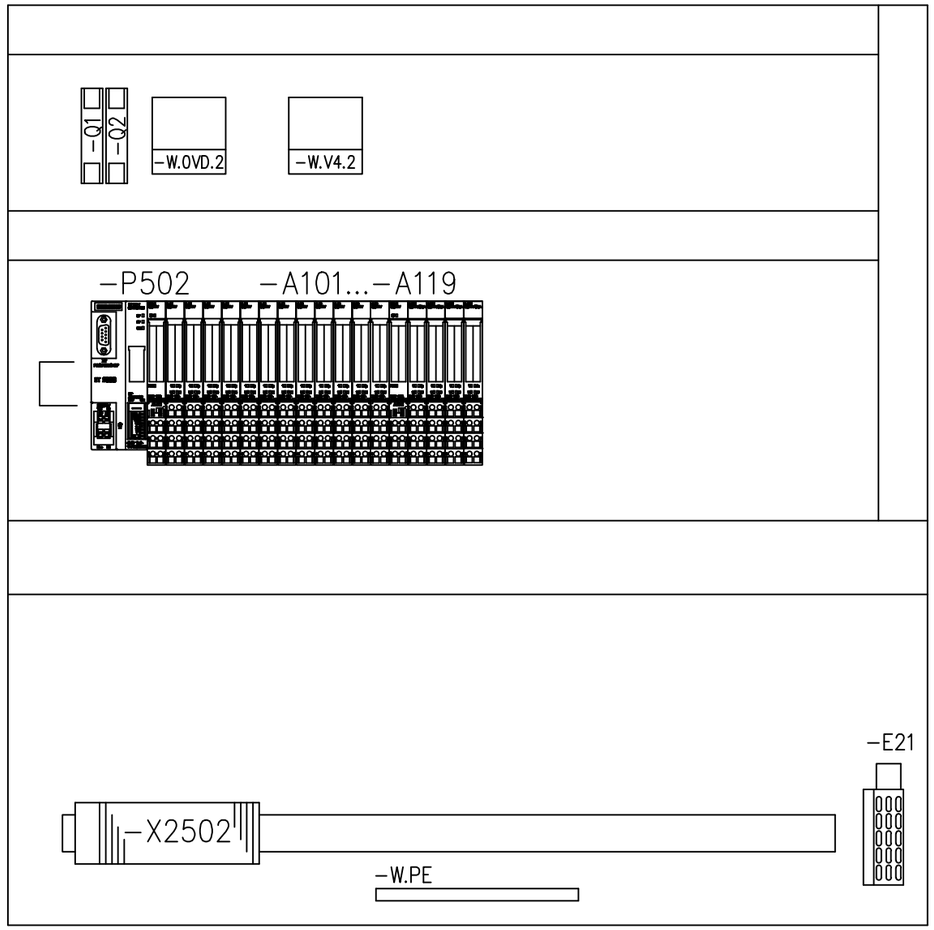

626.16E-007-066-5

VISTA DISPOSITIVOS EN PANEL INTERIOR

5	REVAMP. COTIZ	11.05.20	EPROC	Fecha	27.01.97	SIPAR	DANIELI AUTOMATION	CAJETA_LOCAL .P502	AUT. ACABADORA LAMINADOR =30BB.P502 +
4	INST. ROLOS MAG.	10.10.04	M.A.	Encarg.	IACOBUCCI				
1	EMISION	27.01.97	IACOB	Contr.	TURUS				30620 N°: 3062-D30-S3550 Hoja 066 067 Sigue
	Modificacion	Fecha	Nombre	Norma	IEC	Obtenido de:	Reemplazo para:	Reemplaz. por:	

ft. DIN6771/Teil 5

REFER.	DESCRIPCION	CODIGO IDENTIFICACION	REFER. ESQUEMA
1	=30BB.P502 CAJETA LOCAL AREA FORMACION ESTRATOS/CIZALLA FRIA	/	/
2	AREA FORM. ESTRATOS BLOQUEO SECUENCIAS	-S1	/263.2
3	AREA FORM. ESTRATOS AUTOMATICO	-S3	/263.2
4	AREA CIZALLA FRIA BLOQUEO SECUENCIAS	-S2	/303.2
5	AREA CIZALLA FRIA AUTOMATICO	-S4	/303.2
6	MESA DE ENFRIAMIENTO FORM. ESTRATOS	/	/
7	RODILLOS CABEZADORES ADELANTE	-S5	/251.2
8	MESA DE ENFRIAMIENTO SALIDA CICLO	-S6	/291.2
9	TRANSP. CADENA FORM. ESTRATOS ADEL. - 0 - ATRAS	-S7	/265.2
10	CARRITOS EXT. ESTRATOS SALIDA	-S8	/275.1
11	CARRITOS EXT. ESTRATOS BAJADA	-S9	/275.1
12	CARRITOS EXT. ESTRATOS ATRAS	-S10	/275.1
13	CARRITOS EXT. ESTRATOS ADELANTE	-S11	/275.1
14	CIZALLA FRIA	/	/
15	PARADOR CABEZADOR SALIDA/BAJADA	-S12	/391.2
16	CICLO CORTE CIZALLA SALIDA	-S13	/321.2
17	BANCO MOVIL. SALIDA / BAJADA	-S14	/321.2
18	ARRASTRADOR SALIDA / BAJADA	-S15	/321.2
19	EXTRACCION COLAS SALIDA - 0 - BAJADA	-S16	/303.2

REFER.	DESCRIPCION	CODIGO IDENTIFICACION	REFER. ESQUEMA
20	ESTRACCION COLAS ADEL. - 0 - ATRAS	-S17	/303.2
21	CAMBIO DE CUCHILLAS CIZALLA FRIA	/	/
22	PINZAS POR CUCHILLAS BLOQUEO / DESBL.	-S18	/331.2
23	CUCHILLA SUPERIOR INSERCION - 0 - EXPULSION	-S19	/331.2
24	CUCHILLA INFERIOR INSERCION - 0 - EXPULSION	-S20	/331.2
25	PARADOR DE RUEDAS	/	/
26	PARADOR ADEL. - 0 - ATRAS	-S21	/361.2
27	PARADOR SALIDA / BAJADA	-S22	/371.2
28	PARADOR DESAPARECENTE SALIDA / BAJADA	-S23	/311.2
29	/	/	/
30	CAMINOS DE RODILLOS	/	/
31	SALIDA MESA ENFRIAMIENTO ADEL. - 0 - ATRAS	-S24	/291.2
32	SAL. CIZALLA SECCION 1 ADEL. - 0 - ATRAS	-S25	/351.2
33	SAL. CIZALLA SECCION 2 ADEL. - 0 - ATRAS	-S26	/351.2
34	MANDOS HABILITADOS	-H1	/263.2
35	MANDOS LOCAL - REMOTO	-S27	/263.2
36	VELOCIDAD ROLOS ENCABEZADORES	-P1	/251.2
37	PREDISPOSICION CAMBIO CUCHILLAS	-S28	/331.2
38	HABILITACION ARRASTRADOR NO - SI	-S29	/305.2
39	PISTON RODILLO PISADOR BAJAR	-S30	/305.2 △3
40	HABILITA ROLOS MAGNETICOS	-S40	/ △3
41	ROLOS MAGNETICOS HABILITADOS	-S41	/ △3

626.16E-007-067-4

4	INST. ROLOS MAG.	10.10.04	M.A.		
3	INCORP. PISADOR	16.04.03	M.R.	Fecha	27.01.97
2	DESP. PRUEBAS	06.05.97	IACOB	Encarg.	IACOBUCCI
1	EMISION	27.01.97	IACOB	Contr.	TURUS
	Modificacion	Fecha	Nombre	Norma	IEC

SIPAR

CAJETA LOCAL .P502

DANIELI AUTOMATION

Obtenido de: | Reemplazo para: | Reemplaz. por:

AUT. ACABADORA LAMINADOR

=30BB.P502
+

30620

N°. 3062-D30-S3550 △4

Hoja 067
068 Sigue

CERTIFICATION OF THE QUALITY SYSTEM OF THE COMPANIES
CSQ
UNI EN 29001
ISO 9001
Member of
CERTIFIED EQNet QUALITY SYSTEM

De acuerda con la ley,la DANIELI CEDA considera este documenta como secreto industrial par lo tanto queda prohibida su reproducción y/o su difusión total o parcial e terceros sin la espec. autorizacion escrita de Direccion DANIELI CEDA

AutoCAD-COMPUTER AIDED DESIGN
S3550067

ft. DIN6771/Teil 5

CERTIFICATION OF THE QUALITY SYSTEM OF THE COMPANIES
CSQ
UNI EN 29001
ISO 9001
Member of
CERTIFIED ECNet QUALITY SYSTEM

De acuerda con la ley,la DANIELI CEDA considera este documenta como secreto industrial par lo tanto queda prohibida su reproduccion y/o su difusion total o parcial e terceros sin la espec. autorizacion escrita de Direccion DANIELI CEDA

AutoCAD-COMPUTER AIDED DESIGN
S3550068

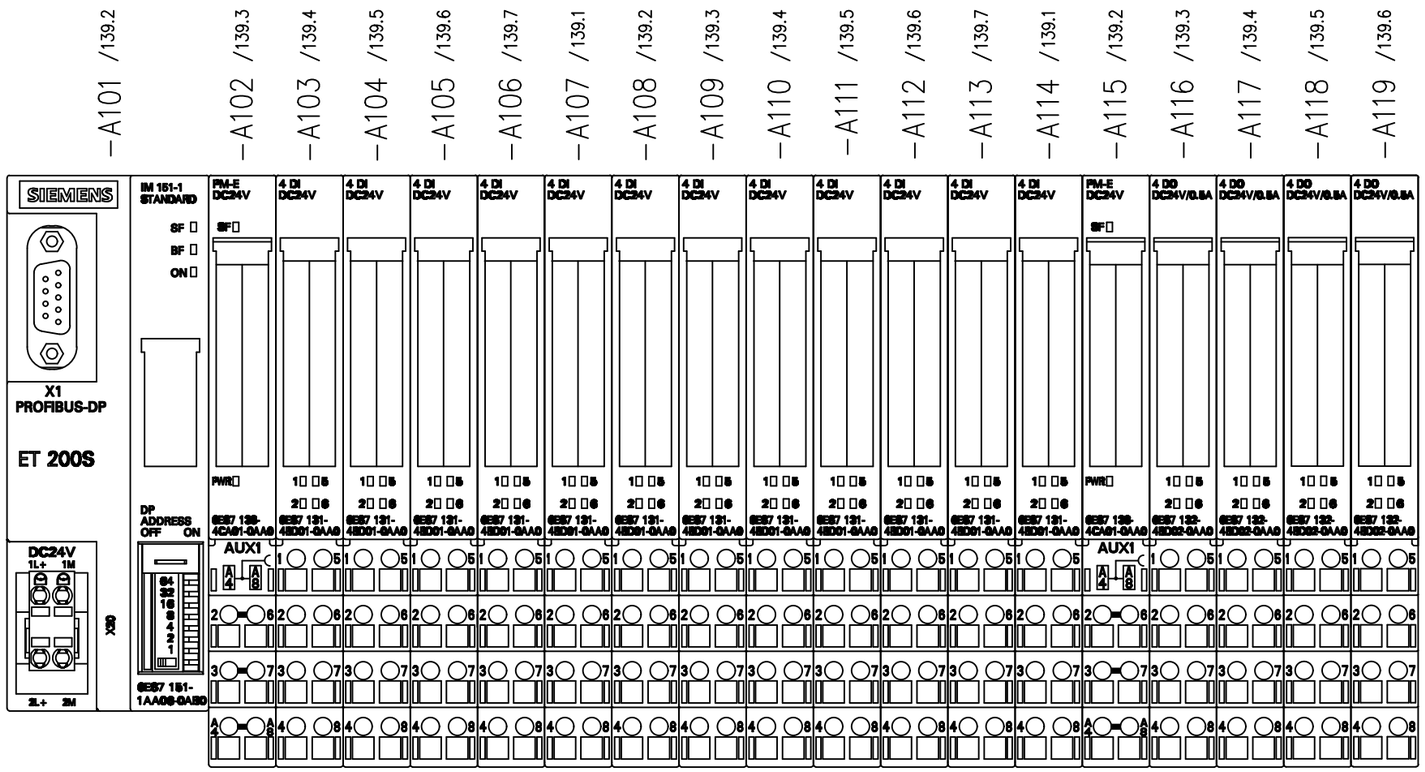

DISPOSICIÓN DE ZÓCALOS:
6ES7193-4CD20-0AA0 (BLANCOS) DE ALIMENTACIÓN
6ES7193-4CB20-0AA0 (NEGROS) DE DISTRIBUCIÓN

ORDEN:
1 x BL
12 x N
1 x BL
4 x N

626.16E-007-068-2

				Fecha	27.01.97	SIPAR	DANIELI AUTOMATION	CAJETA_LOCAL .P502	AUT. ACABADORA LAMINADOR	=30BB.P502 +	
2	REVAMP. COTIZ	11.05.20	EPROC	Encarg.	IACOBUCCI						
1	EMISION	27.01.97	IACOB	Contr.	TURUS				30620	N°. 3062-D30-S3550	Hoja 068 071 Sigue
	Modificacion	Fecha	Nombre	Norma	IEC	Obtenido de:	Reemplazo para:	Reemplaz. por:			

ft. DIN6771/Teil 5

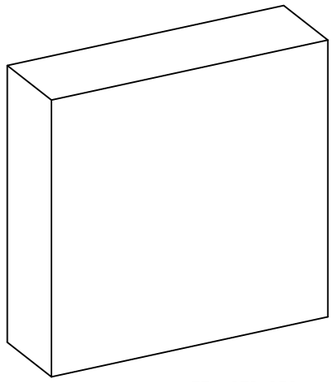

ETA ST8 830
W800xH800xD300 mm

DIRECCION DE LAMINACION

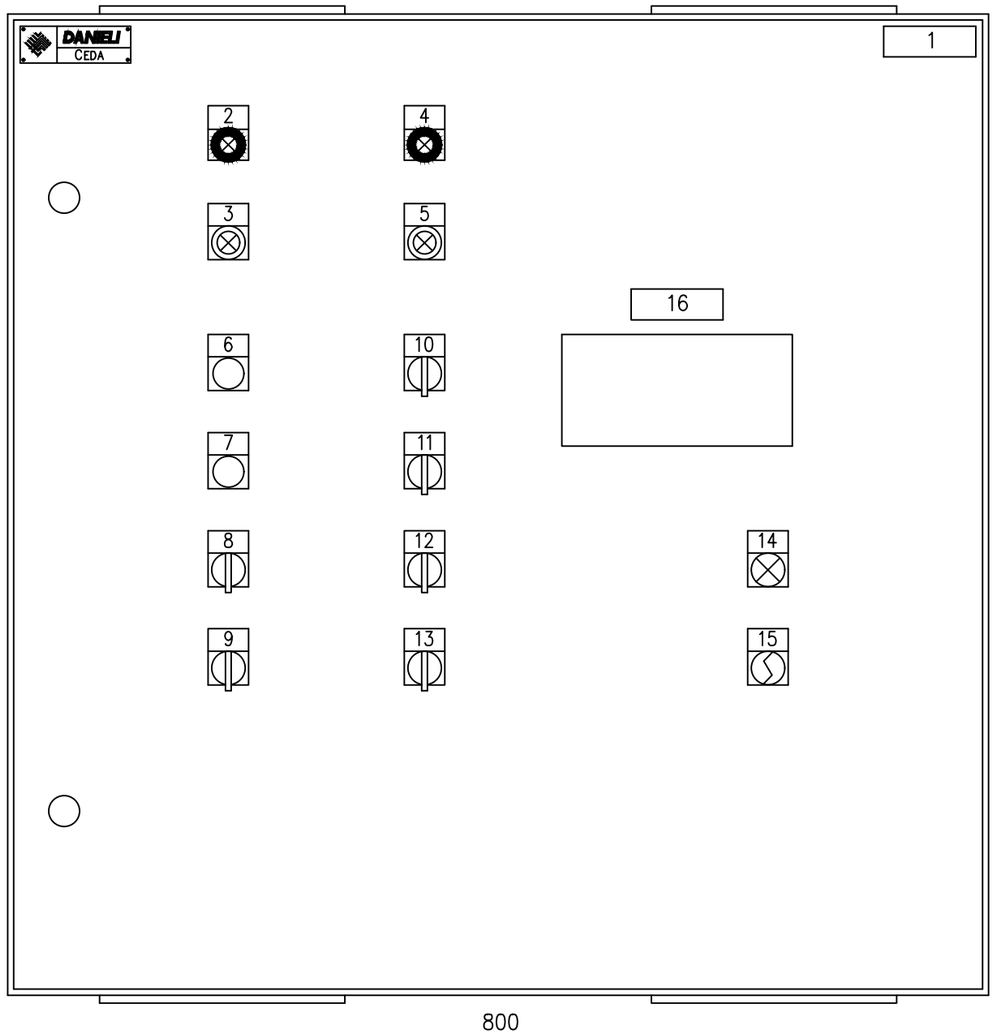

VISTA EXTERNA

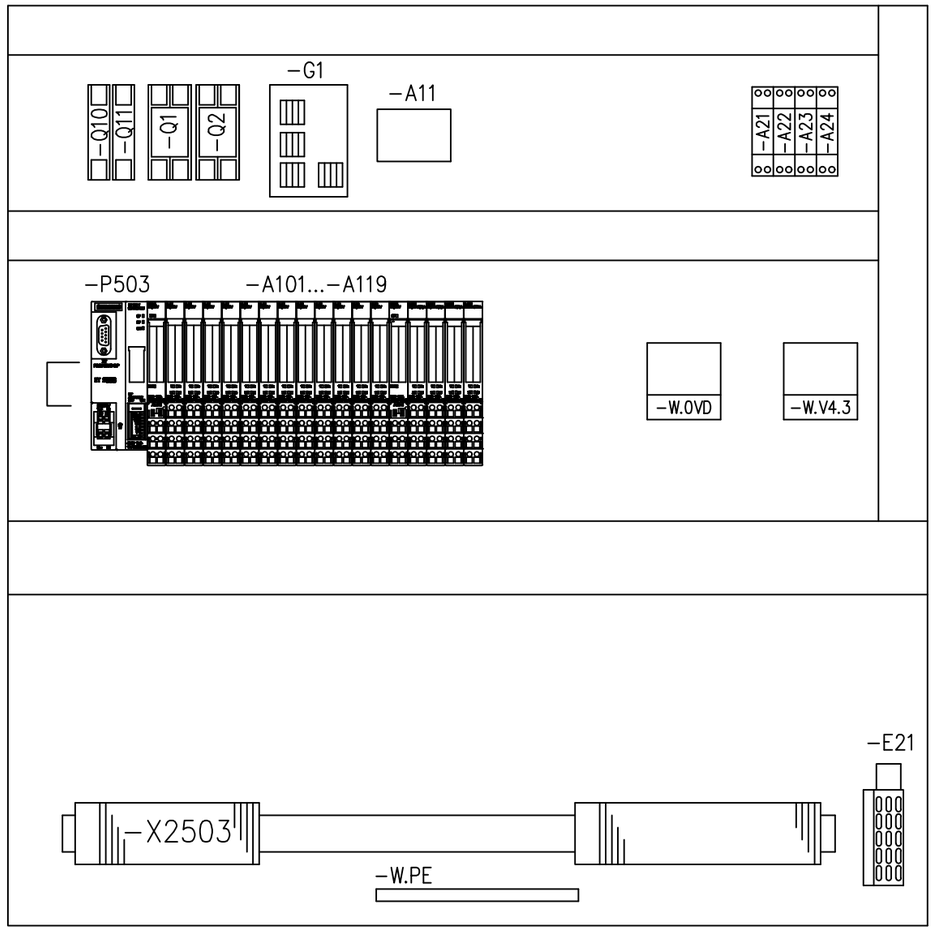

VISTA DISPOSITIVOS EN PANEL INTERIOR

626.16E-007-071-3

CERTIFICATION OF THE QUALITY SYSTEM OF THE COMPANIES
CSQ
UNI EN 29001
ISO 9001
Member of
CERTIFIED EQNet QUALITY SYSTEM

De acuerda con la ley,la DANIELI CEDA considera este documenta como secreto industrial par lo tanto queda prohibida su reproduccion y/o su difusion total o parcial e terceros sin la espec. autorizacion escrita de Direccion DANIELI CEDA

AutoCAD-COMPUTER AIDED DESIGN
S3550071

3	REVAMP. COTIZ	11.05.20	EPROC	Fecha	27.01.97	SIPAR	DANIELI AUTOMATION	CAJETA_LOCAL .P503	AUT. ACABADORA LAMINADOR	=30BB.P503	
2	DESP. PRUEBAS	06.05.97	IACOB	Encarg.	IACOBUCCI					+	
1	EMISION	27.01.97	IACOB	Contr.	TURUS				30620	N°: 3062-D30-S3550	Hoja 071
	Modificacion	Fecha	Nombre	Norma	IEC	Obtenido de:	Reemplazo para:	Reemplaz. por:			072 Sigue

ft. DIN6771/Teil 5

REFER.	DESCRIPCION	CODIGO DE IDENTIFICACION	REFERENCIA ESQUEMA
1	=30BB.P503 CAJETA LOCAL AREA TRANSFERENCIA–ACUMULACION	/	/
2	CAM. RODILLOS PARA FAJOS BLOQUEO SECUENCIAS	–S1	/453.2
3	CAM. RODILLOS PARA FAJOS AUTOMATICO	–S2	/453.2
4	TRANSPORTADOR PARA FAJOS BLOQUEO SECUENCIAS	–S3	/471.2
5	TRANSPORTADOR PARA FAJOS AUTOMATICO	–S4	/471.2
6	PARADOR LATERAL ADEL. / ATRAS	–S5	/461.2
7	PARADOR DESAPARECENTE SALIDA BAJADA	–S6	/491.3
8	CAM. RODILLOS FAJOS SECC. 1 ADEL. / ATRAS	–S7	/457.2
9	CAM. RODILLOS FAJOS SECC. 2 ADEL. ATRAS	–S8	/457.2
10	SELECCION TRANSPORTADOR A / B / A+B	–S9	/505.2
11	TRANSPORTADOR VERTICAL SALIDA – 0 – BAJADA	–S10	/505.2

REFER.	DESCRIPCION	CODIGO DE IDENTIFICACION	REFERENCIA ESQUEMA
12	TRANSPORTADOR VERTICAL ADEL. – 0 – ATRAS	–S11	/505.2
13	TRANSPORTADOR ACUMULACION ADEL. – 0 – ATRAS	–S12	/511.2
14	MANDOS HABILITADOS	–H1	/453.2
15	MANDOS LOCAL – REMOTO	–S13	/453.2
16	PESO FAJO	–A10	/521.3
17			
18			
19			
20			
21			
22			

626.16E–007–072–2

CERTIFICATION OF THE QUALITY SYSTEM OF THE COMPANIES
CSQ
UNI EN 29001
ISO 9001
Member of
CERTIFIED EQNet QUALITY SYSTEM

De acuerda con la ley,la DANIELI CEDA considera este documenta como secreto industrial par lo tanto queda prohibida su reproduccion y/o su difusion total o parcial e terceros sin la espec. autorizacion escrita de Direccion DANIELI CEDA

AutoCAD–COMPUTER AIDED DESIGN
S3550072

				Fecha	27.01.97	SIPAR	DANIELI AUTOMATION	CAJETA_LOCAL .P503	AUT. ACABADORA LAMINADOR	=30BB.P503 +	
2	DESP. PRUEBAS	06.05.97	IACOB	Encarg.	IACOBUCCI						
1	EMISION	27.01.97	IACOB	Contr.	TURUS				30620	N°. 3062–D30–S3550	Hoja 072 073 Sigue
	Modificacion	Fecha	Nombre	Norma	IEC	Obtenido de:	Reemplazo para:	Reemplaz. por:			

ft. DIN6771/Teil 5

CERTIFICATION OF THE QUALITY SYSTEM OF THE COMPANIES
CSQ
UNI EN 29001
ISO 9001
Member of
CERTIFIED EQNet QUALITY SYSTEM

De acuerda con la ley,la DANIELI CEDA considera este documenta como secreto industrial par lo tanto queda prohibida su reproduccion y/o su difusion total o parcial e terceros sin la espec. autorizacion escrita de Direccion DANIELI CEDA

AutoCAD-COMPUTER AIDED DESIGN

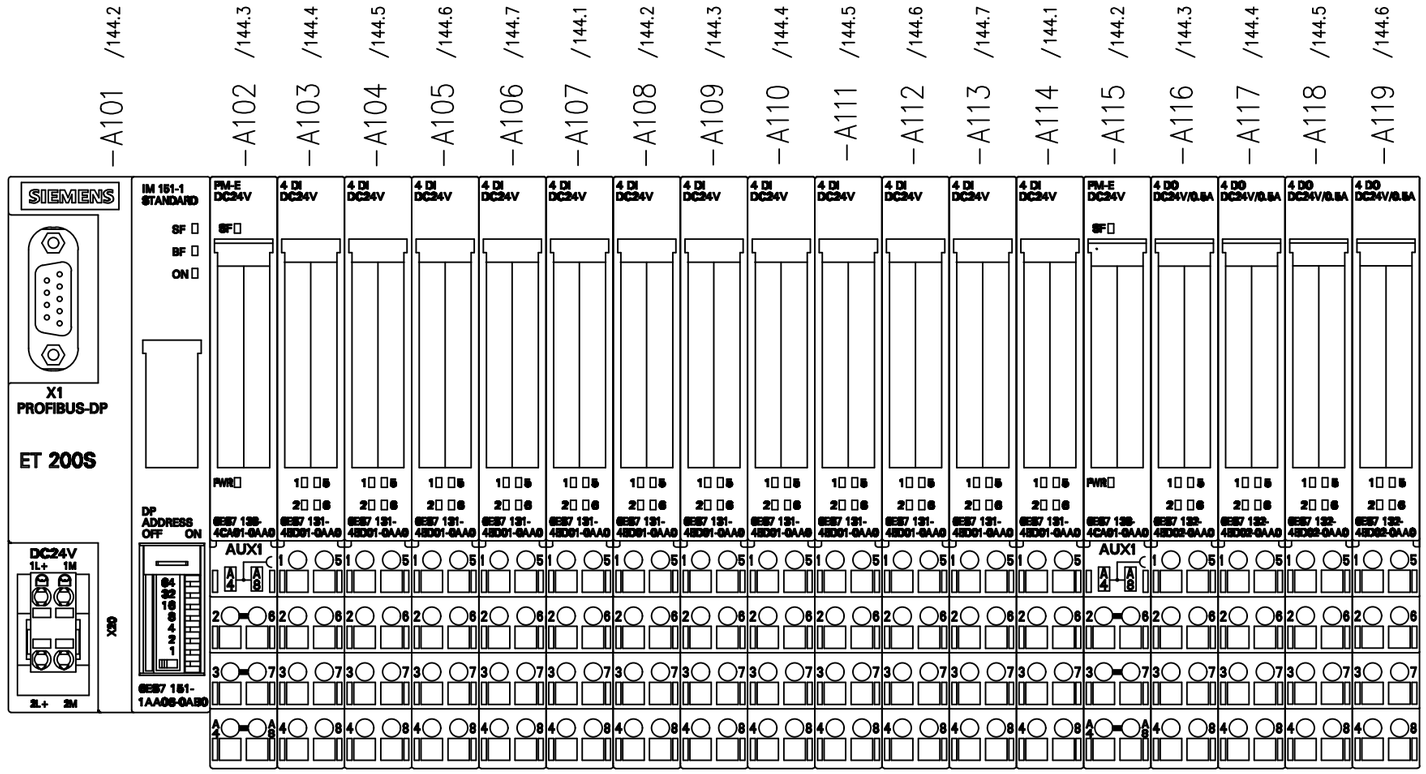

DISPOSICIÓN DE ZÓCALOS:
6ES7193-4CD20-0AA0 (BLANCOS) DE ALIMENTACIÓN
6ES7193-4CB20-0AA0 (NEGROS) DE DISTRIBUCIÓN

ORDEN:
1 x BL
12 x N
1 x BL
4 x N

626.16E-007-073-2

				Fecha	27.01.97	SIPAR	DANIELI AUTOMATION	CAJETA_LOCAL .P503	AUT. ACABADORA LAMINADOR	=30BB.P503 +	
2	REVAMP. COTIZ	11.05.20	EPROC	Encarg.	IACOBUCCI						
1	EMISION	27.01.97	IACOB	Contr.	TURUS				30620	N°. 3062-D30-S3550	Hoja 073 075 Sigue
	Modificacion	Fecha	Nombre	Norma	IEC	Obtenido de:	Reemplazo para:	Reemplaz. por:			

ft. DIN6771/Teil 5

CERTIFICATION OF THE QUALITY SYSTEM OF THE COMPANIES

UNI EN 29001
ISO 9001

Member of

De acuerda con la ley,la DANIELI CEDA considera este documenta como secreto industrial par lo tantó queda prohibida su reproducción y/o su difusión total o parcial e terceros sin la espec. autorizacion escrita de Direccion DANIELI CEDA

AutoCAD-COMPUTER AIDED DESIGN
S3550075

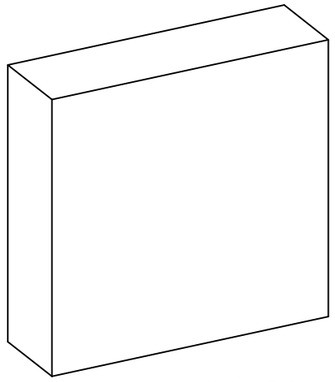

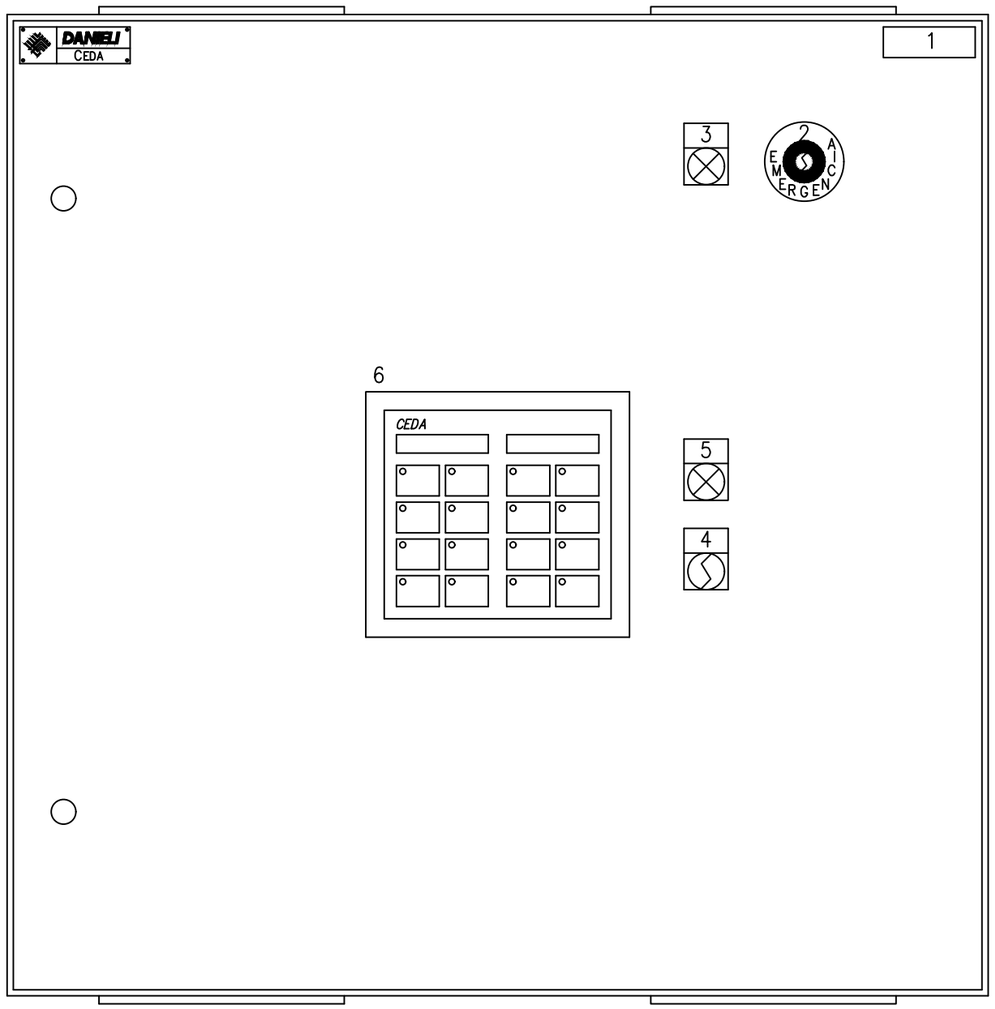

VISTA EXTERNA

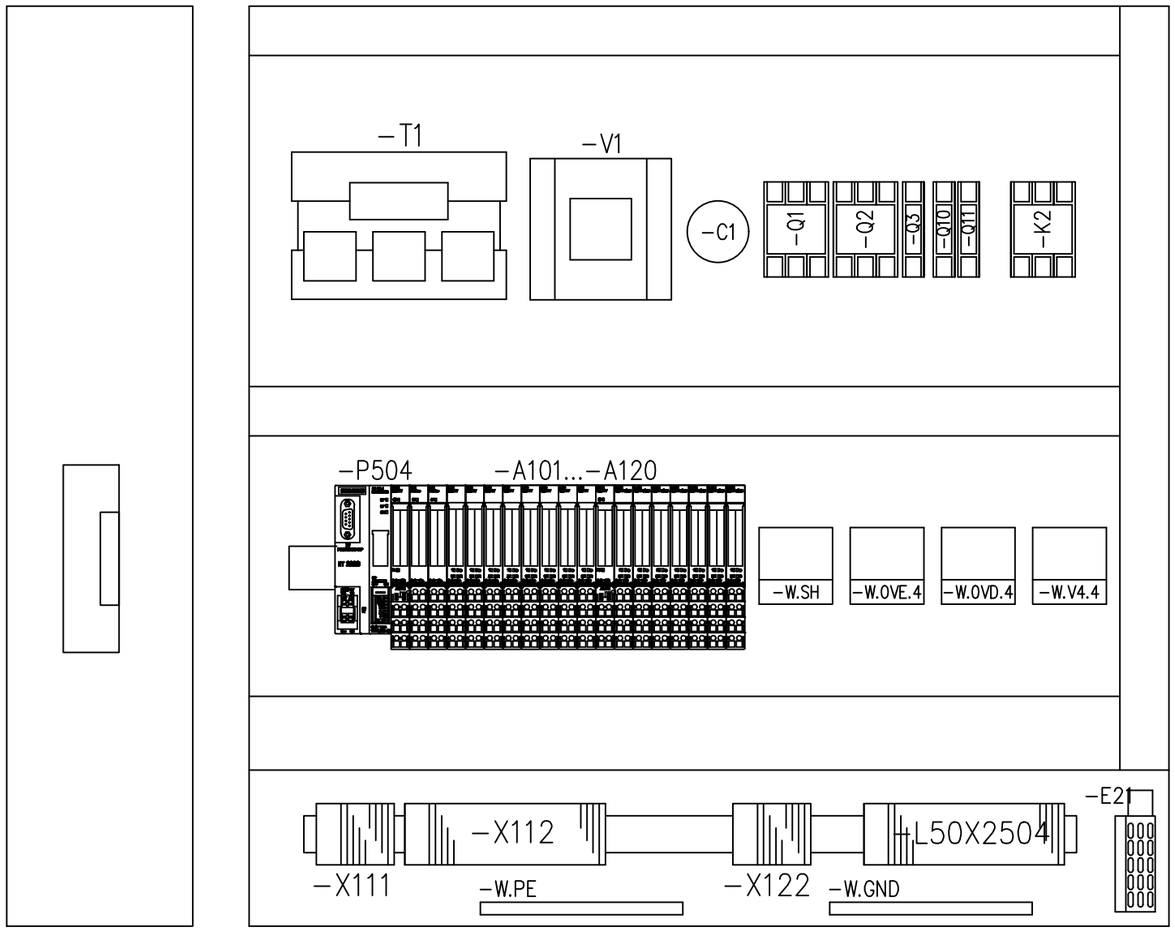

626.16E-007-075-3

VISTA DISPOSITIVOS EN PANEL INTERIOR

3	REVAMP. COTIZ	11.05.20	EPROC	Fecha	27.01.97	SIPAR	DANIELI AUTOMATION	CAJETA_LOCAL .P504	AUT. ACABADORA LAMINADOR	=30BB.P504 +
2	DESP. PRUEBAS	06.05.97	IACOB	Encarg.	IACOBUCCI				30620	N°. 3062-D30-S3550 Hoja 075 076 Sigue
1	EMISION	27.01.97	IACOB	Contr.	TURUS					
	Modificacion	Fecha	Nombre	Norma	IEC	Obtenido de:	Reemplazo para:	Reemplaz. por:		

ft. DIN6771/Teil 5

REFER.	DESCRIPCION	CODIGO IDENTIFICACION	REFER. ESQUEMA
1	=30BB.P504 CAJETA LOCAL UNIDAD DE LUBRICACION	/	/229.2
2	EMERGENCIA	-S1	/229.2
3	EMERGENCIA INSERTADA	-H1	/229.2
4	MANDOS LOCAL REMOTO	-S2	/229.2
5	MANDOS HABILITADOS	-H2	/229.2
6	TECLADO FUNCIONAL	-S10	/78.4
7			
8			
9			
10			
11			

REFER.	DESCRIPCION	CODIGO IDENTIFICACION	REFER. ESQUEMA
12			
13			
14			
15			
16			
17			
18			
19			
20			
21			
22			

626.16E-007-076-2

CERTIFICATION OF THE QUALITY SYSTEM OF THE COMPANIES
UNI EN 29001
ISO 9001
Member of
CERTIFIED EQNet QUALITY SYSTEM

De acuerda con la ley,la DANIELI CEDA considera este documenta como secreto industrial par lo tanto queda prohibida su reproduccion y/o su difusion total o parcial e terceros sin la espec. autorizacion escrita de Direccion DANIELI CEDA

AutoCAD-COMPUTER AIDED DESIGN
S3550076

				Fecha	27.01.97
2	DESP. PRUEBAS	06.05.97	IACOB	Encarg.	IACOBUCCI
1	EMISION	27.01.97	IACOB	Contr.	TURUS
	Modificacion	Fecha	Nombre	Norma	IEC

SIPAR

Obtenido de: Reemplazo para: Reemplaz. por:

DANIELI AUTOMATION

CAJETA_LOCAL .P504

AUT. ACABADORA LAMINADOR =30BB.P504 +

30620 N°. 3062-D30-S3550 Hoja 076 077 Sigue

ft. DIN6771/Teil 5

CERTIFICATION OF THE QUALITY SYSTEM OF THE COMPANIES
UNI EN 29001
ISO 9001
Member of
EQNet CERTIFIED QUALITY SYSTEM

De acuerda con la ley,la DANIELI CEDA considera este documenta como secreto industrial por lo tanto queda prohibida su reproduccion y/o su difusion total o parcial e terceros sin la espec. autorizacion escrita de Direccion DANIELI CEDA

AutoCAD-COMPUTER AIDED DESIGN
S3550077

DISPOSICION FICHAS EN EL RACK

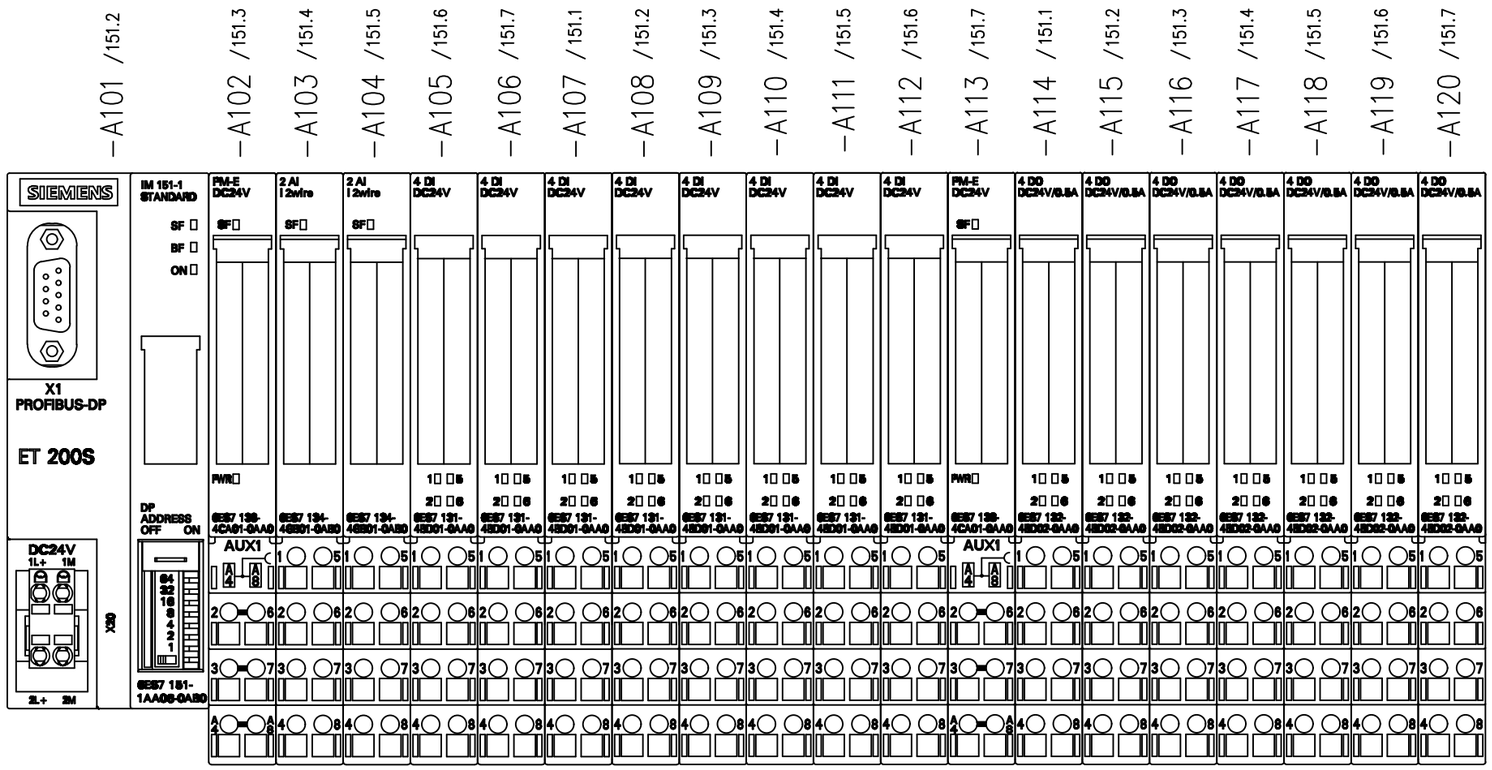

DISPOSICIÓN DE ZÓCALOS:
6ES7193–4CD20–0AA0 (BLANCOS) DE ALIMENTACIÓN
6ES7193–4CB20–0AA0 (NEGROS) DE DISTRIBUCIÓN

ORDEN:
1 x BL
10 x N
1 x BL
7 x N

626.16E–007–077–4

4	REVAMP. COTIZ	11.05.20	EPROC	Fecha	27.01.97	SIPAR ARGENTINA	DANIELI AUTOMATION	CAJETA_LOCAL .P504	AUT. ACABADORA LAMINADOR	=30BB.P504 +	
3	DESP. START-UP	22.05.98	LOG.	Encarg.	IACOBUCCI						
1	EMISION	27.01.97	IACOB	Contr.	TURUS				30620	N°. 3062–D30–S3550	Hoja 077 078 Sigue
	Modificacion	Fecha	Nombre	Norma	IEC	Obtenido de:	Reemplazo para:	Reemplaz. por:	TIPOLOGIA		

ft. DIN6771/Teil 5

CERTIFICATION OF THE QUALITY SYSTEM OF THE COMPANIES
CSQ
UNI EN 29001
ISO 9001
Member of
CERTIFIED EQNet QUALITY SYSTEM

De acuerda con la ley,la DANIELI CEDA considera este documenta como secreto industrial par lo tanto queda prohibida su reproduccion y/o su difusion total o parcial e terceros sin la espec. autorizacion escrita de Direccion DANIELI CEDA

AutoCAD-COMPUTER AIDED DESIGN
S3550078

KEY009 -S10

/531.5 NIVEL ACEITE 1	/531.5 TEMP. ACEITE 5	/531.5 PRESION ACEITE 9	/531.5 UNIDAD NO LISTA 13
/531.5 FILTROS OBSTRUIDOS 2	/531.5 VALVULAS 6	/531.5 AVERIA MCC 10	/627.5 14
/627.3 3	/533.5 PILOTO VALVULA ON 7	/533.5 MINIMO CAUDAL ON 11	/229.3 RESET ALARMAS /PRUEBA LAMPARAS 15
/533.1 BOMBA 1 MARCHA/ PARADA 4	/533.1 BOMBA 2 MARCHA/ PARADA 8	/533.5 CALENTADORES EN MARCHA 12	/533.5 CALENTADORES INSERTADOS 16

626.16E-007-078-3

3	DESP. START-UP	22.05.98	LOG.	Fecha	27.01.97	SIPAR	DANIELI AUTOMATION	CAJETA_LOCAL .P504	AUT. ACABADORA LAMINADOR	=30BB.P504 +	
2	DESP. PRUEBAS	06.05.97	IACOB	Encarg.	IACOBUCCI						
1	EMISION	27.01.97	IACOB	Contr.	TURUS				30620	N°. 3062-D30-S3550	Hoja 078 081 Sigue
	Modificacion	Fecha	Nombre	Norma	IEC	Obtenido de:	Reemplazo para:	Reemplaz. por:			

ft. DIN6771/Teil 5

REFER.	DESCRIPCION		CODIGO DE IDENTIFICACION	REFERENCIA ESQUEMA
1	=30BB .P505	CAJETA LOCAL PLC REMOTO AREA FORMACION ESTRATOS		

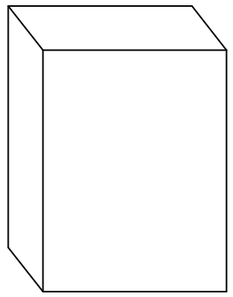

ETA ST8 830
W800xH800xD300 mm

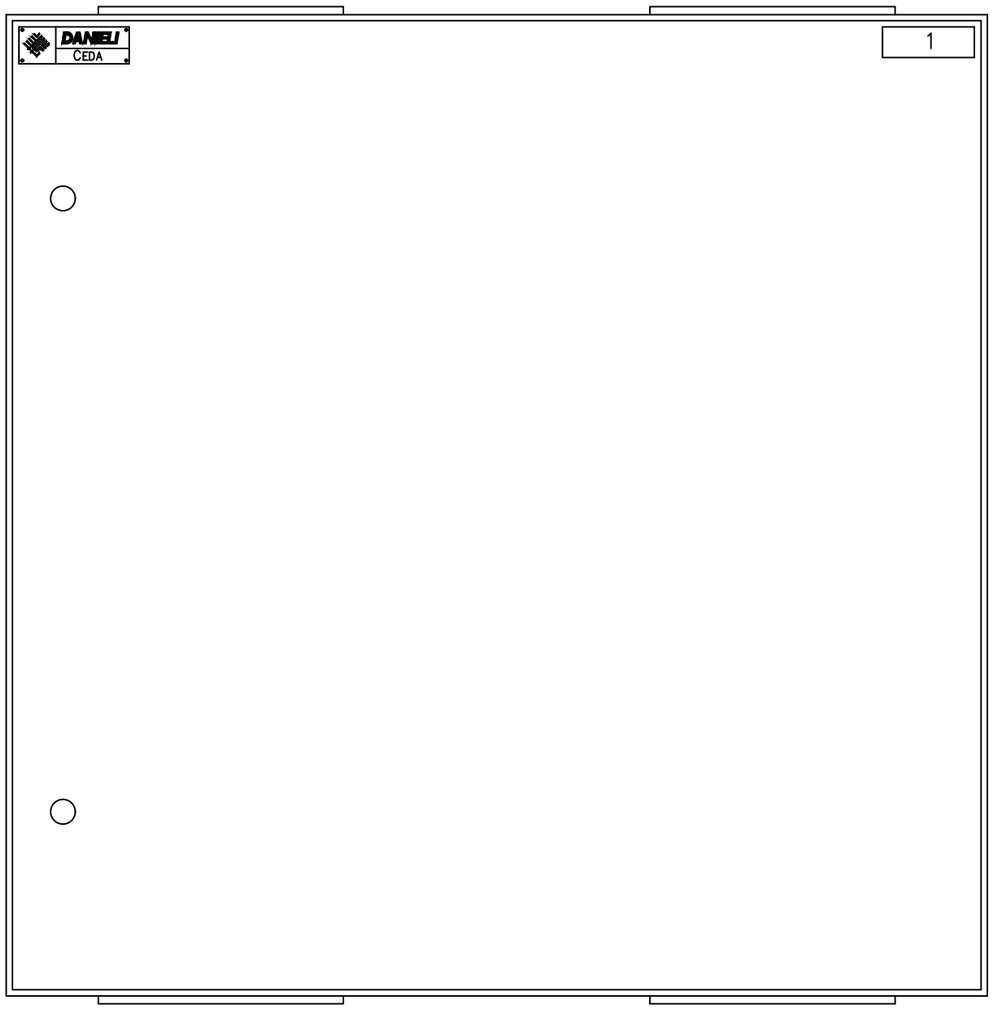

VISTA EXTERNA

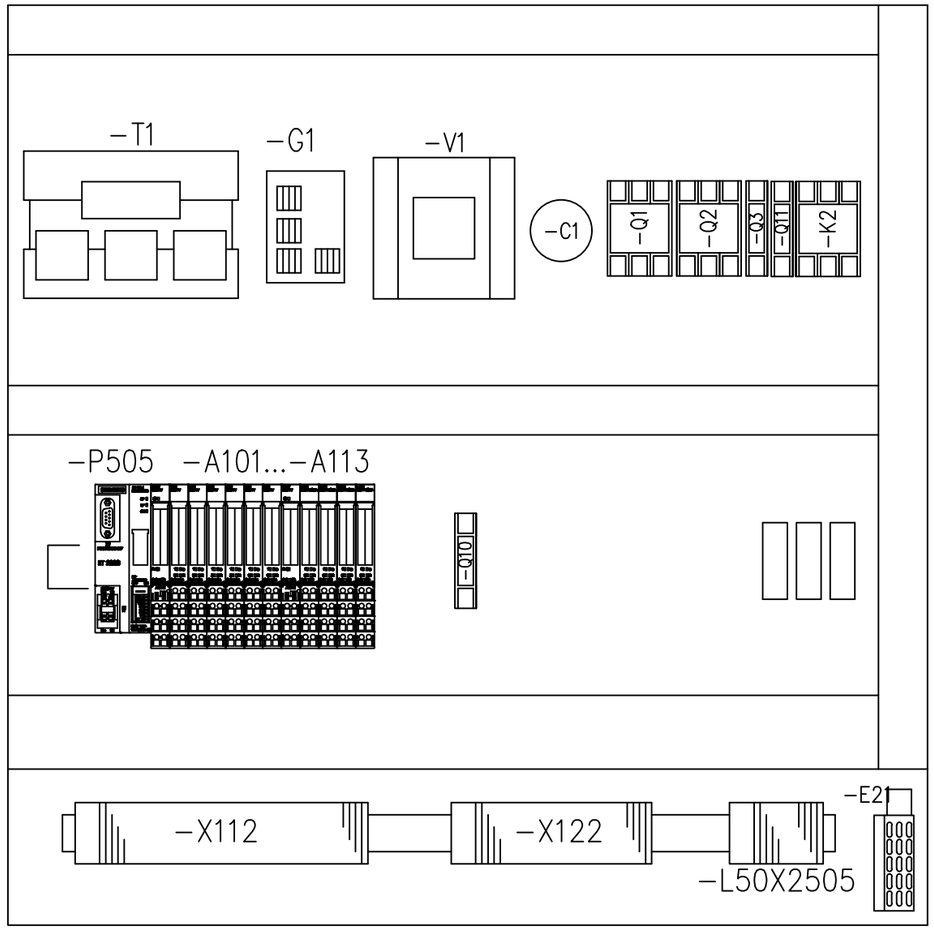

626.16E-007-081-3

VISTA DISPOSITIVOS EN PANEL INTERIOR

CERTIFICATION OF THE QUALITY SYSTEM OF THE COMPANIES
UNI EN 29001
ISO 9001
Member of

De acuerda con la ley,la DANIELI CEDA considera este documenta como secreto industrial par lo tantó queda prohibida su reproducción y/o su difusión total o parcial e terceros sin la espec. autorizacion escrita de Direccion DANIELI CEDA

AutoCAD-COMPUTER AIDED DESIGN
S3550081

3	REVAMP. COTIZ	11.05.20	EPROC	Fecha	27.01.97	SIPAR	DANIELI AUTOMATION	CAJETA_LOCAL .P505	AUT. ACABADORA LAMINADOR =30BB.P505 +
2	DESP. PRUEBAS	06.05.97	IACOB	Encarg.	IACOBUCCI				
1	EMISION	27.01.97	IACOB	Contr.	TURUS				30620 N°. 3062-D30-S3550 Hoja 081 083 Sigue
	Modificacion	Fecha	Nombre	Norma	IEC	Obtenido de: / Reemplazo para:	Reemplaz. por:		

ft. DIN6771/Teil 5

CERTIFICATION OF THE QUALITY SYSTEM OF THE COMPANIES
CSQ
UNI EN 29001
ISO 9001
Member of
CERTIFIED EQNet QUALITY SYSTEM

De acuerda con la ley,la DANIELI CEDA considera este documenta como secreto industrial par lo tanto queda prohibida su reproduccion y/o su difusion total o parcial e terceros sin la espec. autorizacion escrita de Direccion DANIELI CEDA

AutoCAD-COMPUTER AIDED DESIGN

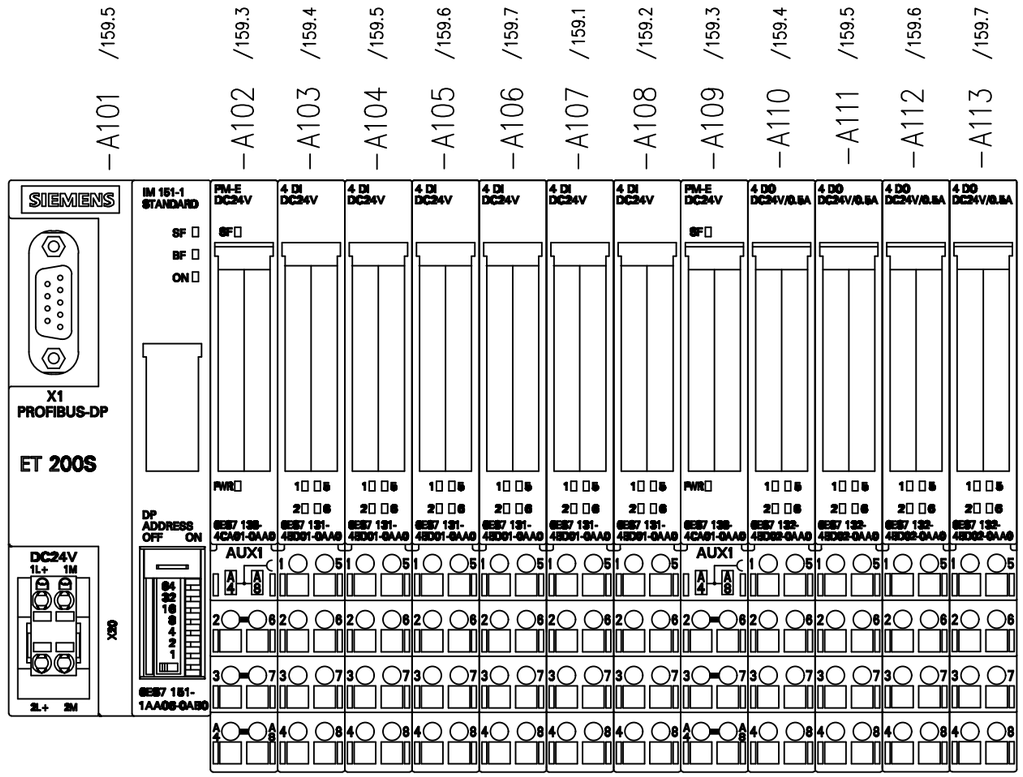

DISPOSICIÓN DE ZÓCALOS:
6ES7193-4CD20-0AA0 (BLANCOS) DE ALIMENTACIÓN
6ES7193-4CB20-0AA0 (NEGROS) DE DISTRIBUCIÓN

ORDEN:
1 x BL
6 x N
1 x BL
4 x N

626.16E-007-083-2

				Fecha	27.01.97	SIPAR	DANIELI AUTOMATION	CAJETA_LOCAL .P505	AUT. ACABADORA LAMINADOR	=30BB.P505 +	
2	REVAMP. COTIZ	11.05.20	EPROC	Encarg.	IACOBUCCI						
1	EMISION	27.01.97	IACOB	Contr.	TURUS				30620	N°. 3062-D30-S3550	Hoja 083 085 Sigue
	Modificacion	Fecha	Nombre	Norma	IEC	Obtenido de:	Reemplazo para:	Reemplaz. por:			

ft. DIN6771/Teil 5

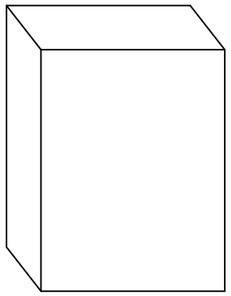

ETA ST8 830
W800xH800xD300 mm

REFER.	DESCRIPCION		CODIGO DE IDENTIFICACION	REFERENCIA ESQUEMA
1	=30BB .P506	CAJETA LOCAL PLC REMOTO AREA CIZALLA FRIA		

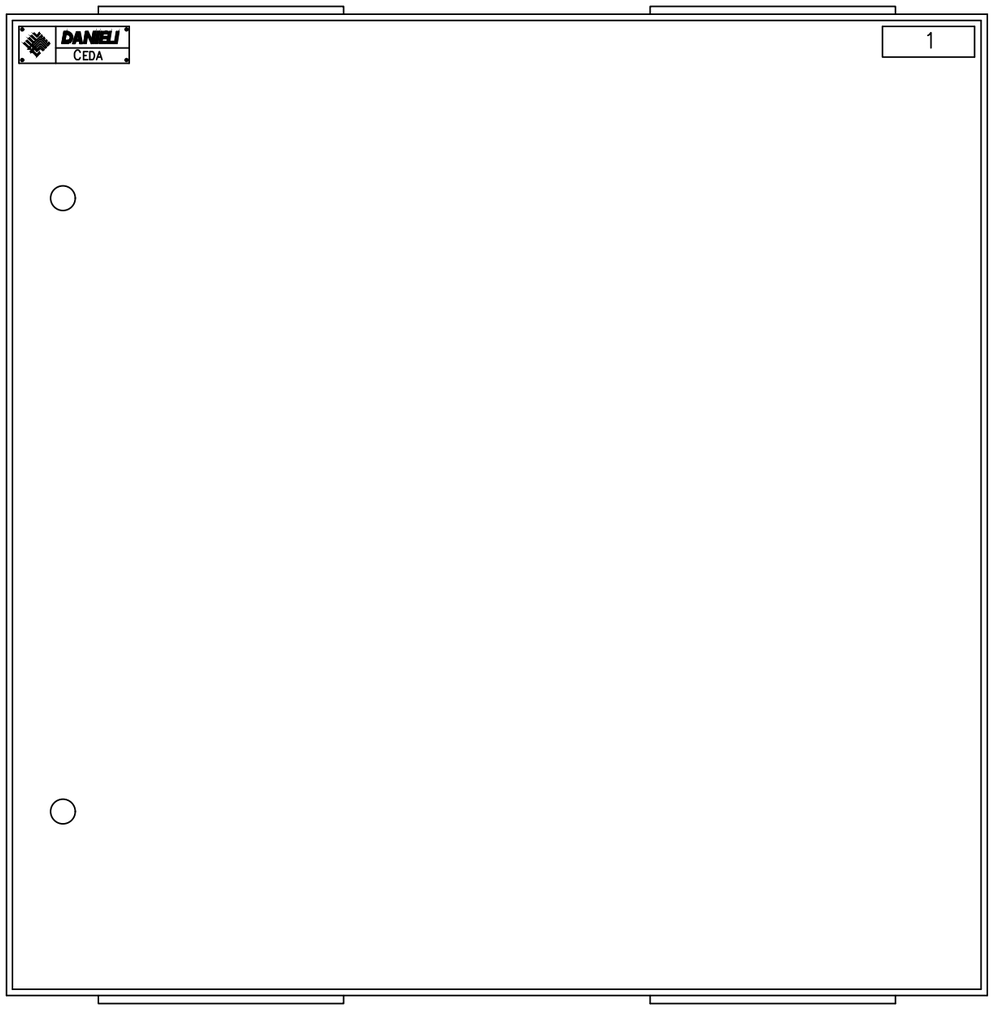

VISTA EXTERNA

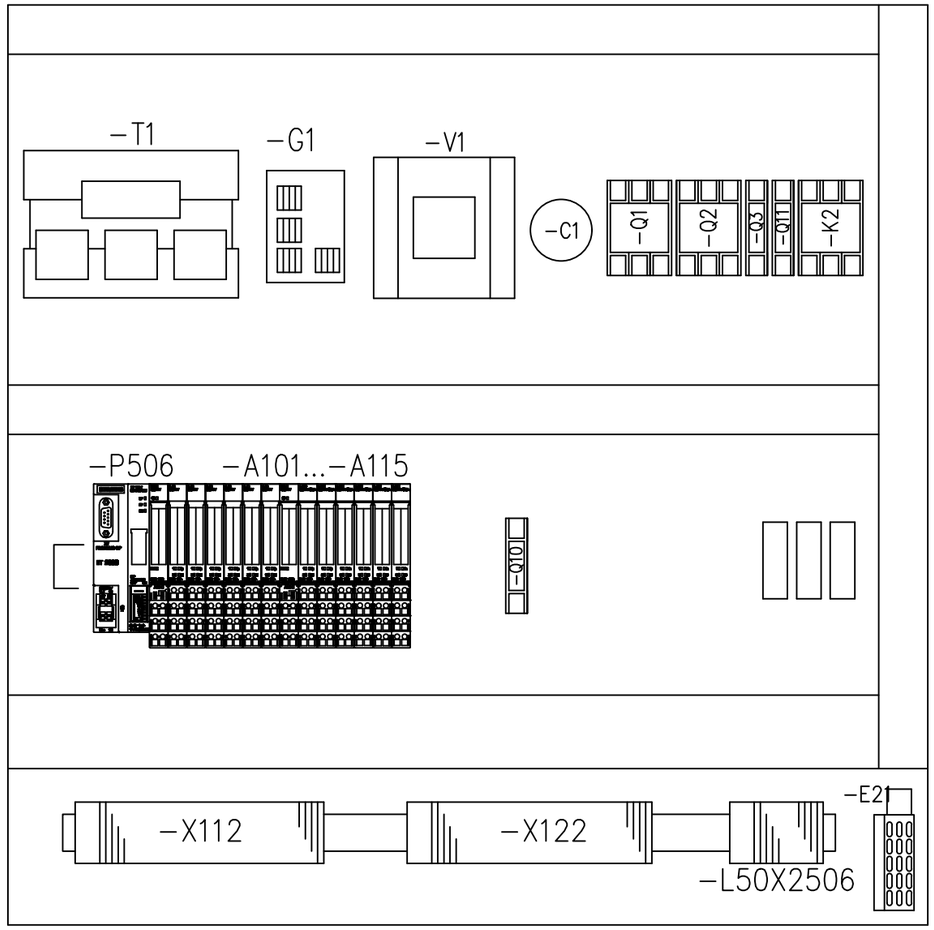

626.16E-007-085-3

VISTA DISPOSITIVOS EN PANEL INTERIOR

CERTIFICATION OF THE QUALITY SYSTEM OF THE COMPANIES
UNI EN 29001
ISO 9001
Member of

De acuerda con la ley,la DANIELI CEDA considera este documenta como secreto industrial par lo tanto queda prohibida su reproduccion y/o su difusion total o parcial e terceros sin la espec. autorizacion escrita de Direccion DANIELI CEDA

AutoCAD-COMPUTER AIDED DESIGN
S3550085

3	REVAMP. COTIZ	11.05.20	EPROC	Fecha	27.01.97	SIPAR	DANIELI AUTOMATION	CAJETA_LOCAL .P506	AUT. ACABADORA LAMINADOR =30BB.P506 +
2	DESP. PRUEBAS	06.05.97	IACOB	Encarg.	IACOBUCCI				
1	EMISION	27.01.97	IACOB	Contr.	TURUS				30620 N°. 3062-D30-S3550 Hoja 085 087 Sigue
	Modificacion	Fecha	Nombre	Norma	IEC	Obtenido de:	Reemplazo para:	Reemplaz. por:	

ft. DIN6771/Teil 5

CERTIFICATION OF THE QUALITY SYSTEM OF THE COMPANIES
UNI EN 29001
ISO 9001
Member of
CERTIFIED EQNet QUALITY SYSTEM

De acuerda con la ley,la DANIELI CEDA considera este documenta como secreto industrial par lo tanto queda prohibida su reproduccion y/o su difusion total o parcial e terceros sin la espec. autorizacion escrita de Direccion DANIELI CEDA

AutoCAD-COMPUTER AIDED DESIGN
S3550087

DISPOSICION FICHAS
EN EL RACK

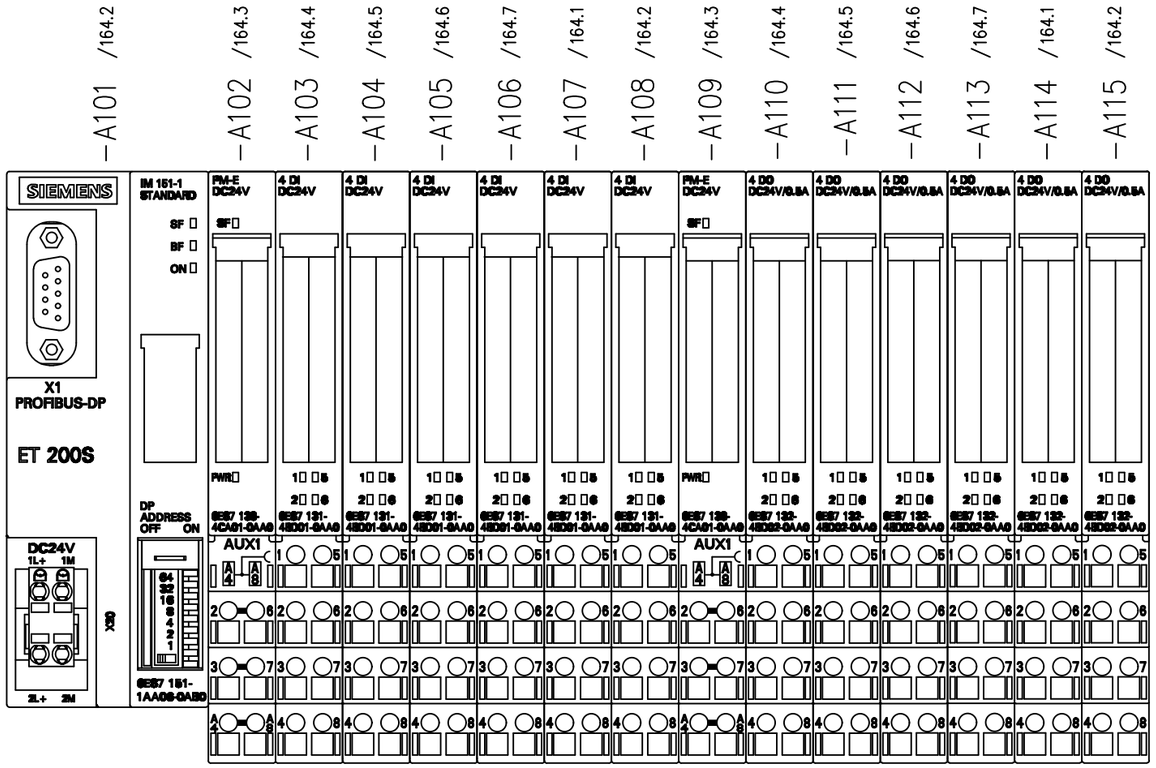

DISPOSICIÓN DE ZÓCALOS:
6ES7193-4CD20-0AA0 (BLANCOS) DE ALIMENTACIÓN
6ES7193-4CB20-0AA0 (NEGROS) DE DISTRIBUCIÓN

ORDEN:
1 x BL
6 x N
1 x BL
6 x N

626.16E-007-087-2

				Fecha	27.01.97	SIPAR ARGENTINA	DANIELI AUTOMATION	CAJETA_LOCAL .P506	AUT. ACABADORA LAMINADOR	=30BB.P506 +	
2	REVAMP. COTIZ	11.05.20	EPROC	Encarg.	IACOBUCCI						
1	EMISION	27.01.97	IACOB	Contr.	TURUS				30620	N°. 3062-D30-S3550	Hoja 087 091 Sigue
	Modificacion	Fecha	Nombre	Norma	IEC	Obtenido de:	Reemplazo para:	Reemplaz. por:	TIPOLOGIA		

ft. DIN6771/Teil 5

REFER.	DESCRIPCION		CODIGO DE IDENTIFICACION	REFERENCIA ESQUEMA
1	=30BB .P507	CAJETA LOCAL PLC REMOTO AREA TRANSFERIDOR DE CADENAS		

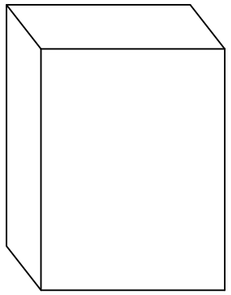

ETA ST8 830
W800xH800xD300 mm

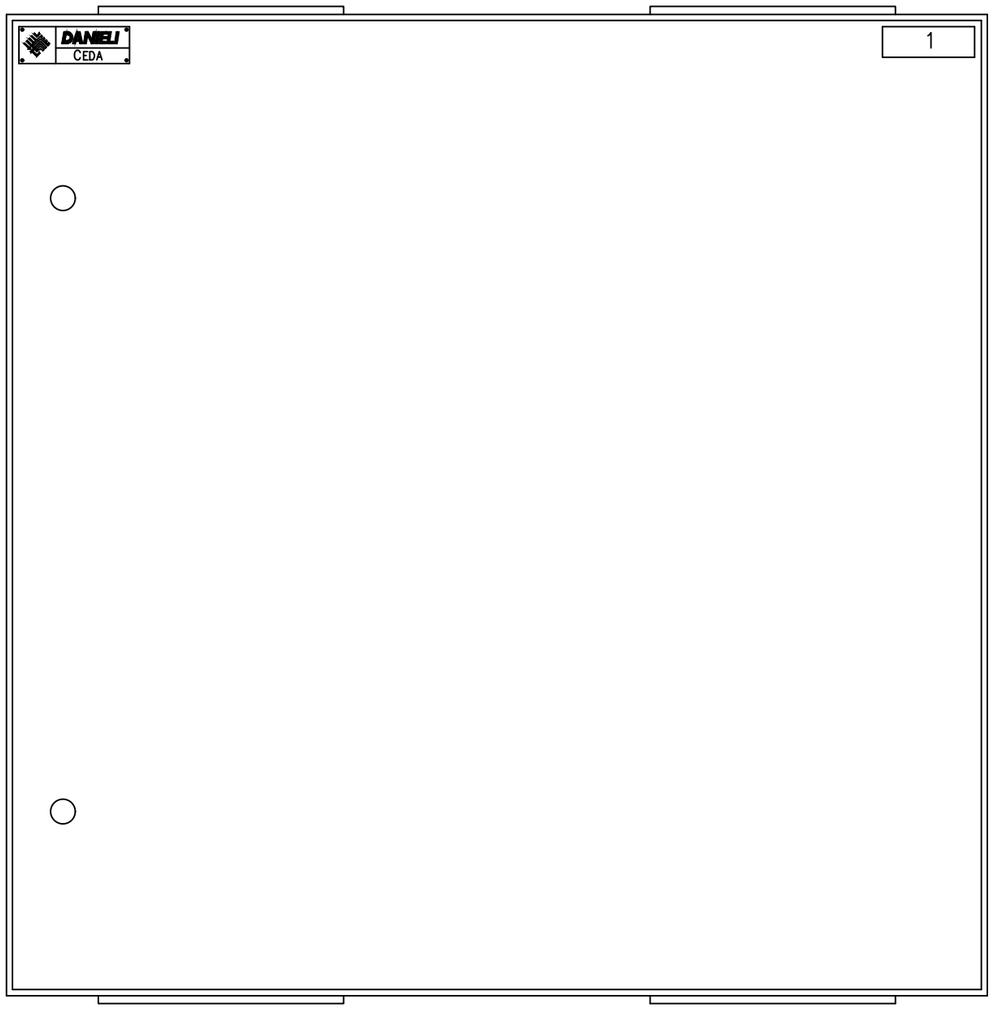

VISTA EXTERNA

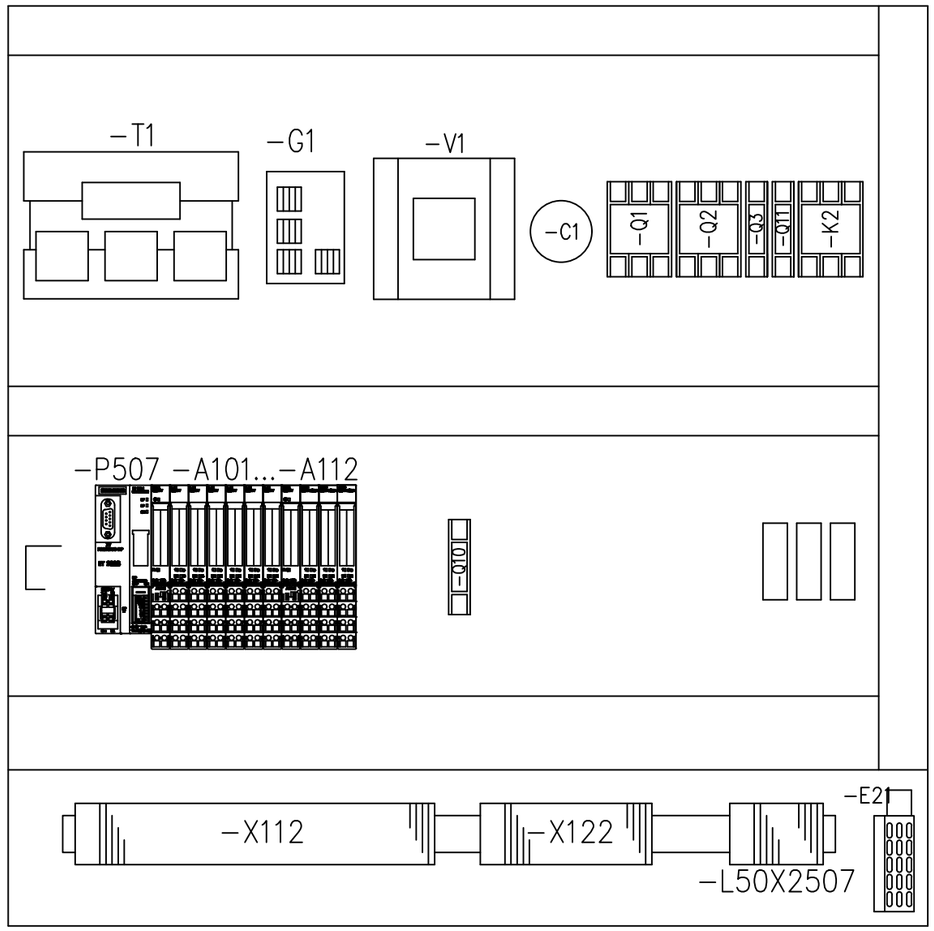

626.16E-007-091-3

VISTA DISPOSITIVOS EN PANEL INTERIOR

CERTIFICATION OF THE QUALITY SYSTEM OF THE COMPANIES
UNI EN 29001
ISO 9001
Member of

De acuerda con la ley,la DANIELI CEDA considera este documenta como secreto industrial par lo tanto queda prohibida su reproduccion y/o su difusion total o parcial e terceros sin la espec. autorizacion escrita de Direccion DANIELI CEDA

AutoCAD-COMPUTER AIDED DESIGN
S3550091

3	REVAMP. COTIZ	11.05.20	EPROC	Fecha	27.01.97	SIPAR	DANIELI AUTOMATION	CAJETA_LOCAL .P507	AUT. ACABADORA LAMINADOR =30BB.P507 +
2	DESP. PRUEBAS	06.05.97	IACOB	Encarg.	IACOBUCCI				
1	EMISION	27.01.97	IACOB	Contr.	TURUS				30620 N°. 3062-D30-S3550 Hoja 091 093 Sigue
	Modificacion	Fecha	Nombre	Norma	IEC	Obtenido de:	Reemplazo para:	Reemplaz. por:	

ft. DIN6771/Teil 5

CERTIFICATION OF THE QUALITY SYSTEM OF THE COMPANIES
CSQ
UNI EN 29001
ISO 9001
Member of
CERTIFIED EQNet QUALITY SYSTEM

De acuerda con la ley,la DANIELI CEDA considera este documenta como secreto industrial par lo tanto queda prohibida su reproduccion y/o su difusion total o parcial e terceros sin la espec. autorizacion escrita de Direccion DANIELI CEDA

AutoCAD-COMPUTER AIDED DESIGN

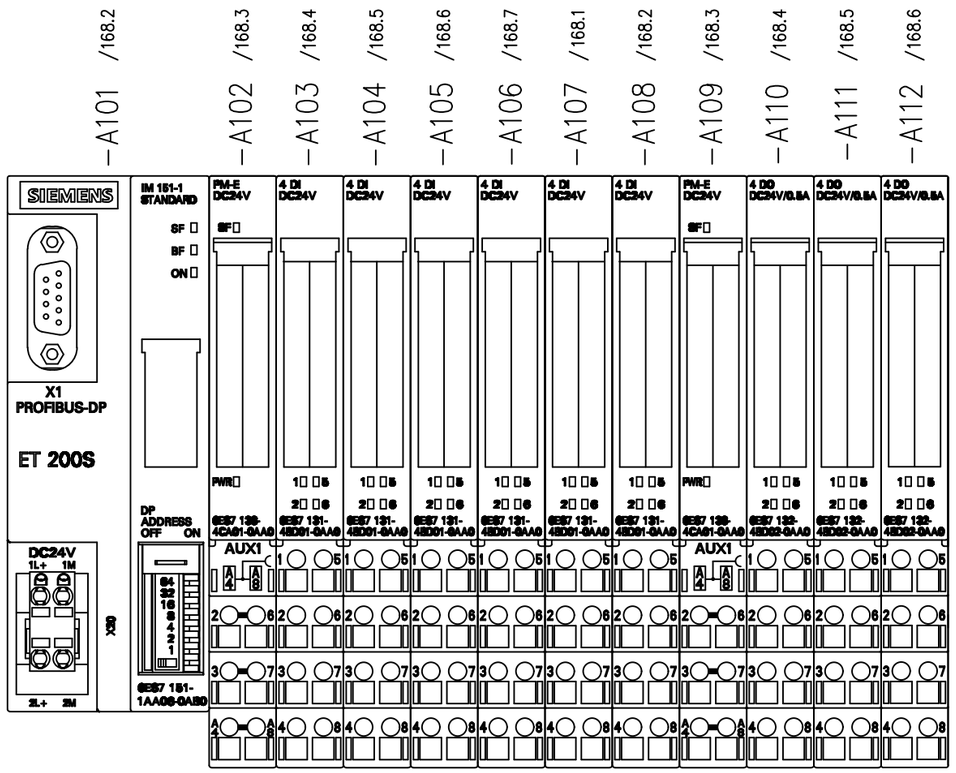

DISPOSICIÓN DE ZÓCALOS:
6ES7193-4CD20-0AA0 (BLANCOS) DE ALIMENTACIÓN
6ES7193-4CB20-0AA0 (NEGROS) DE DISTRIBUCIÓN

ORDEN:
1 x BL
6 x N
1 x BL
3 x N

626.16E-007-093-2

				Fecha	27.01.97		DANIELI AUTOMATION	CAJETA_LOCAL .P507	AUT. ACABADORA LAMINADOR	=30BB.P507 +	
2	REVAMP. COTIZ	11.05.20	EPROC	Encarg.	IACOBUCCI						
1	EMISION	27.01.97	IACOB	Contr.	TURUS				30620	N°. 3062-D30-S3550	Hoja 093 095 Sigue
	Modificacion	Fecha	Nombre	Norma	IEC	Obtenido de:	Reemplazo para:	Reemplaz. por:			

ft. DIN6771/Teil 5

REFER.	DESCRIPCION		CODIGO DE IDENTIFICACION	REFERENCIA ESQUEMA
1	=30BB .P508	CAJETA LOCAL PLC REMOTO AREA EVACUACION		

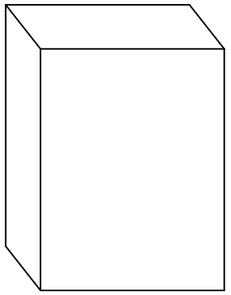

ETA ST8 830
W800xH800xD300 mm

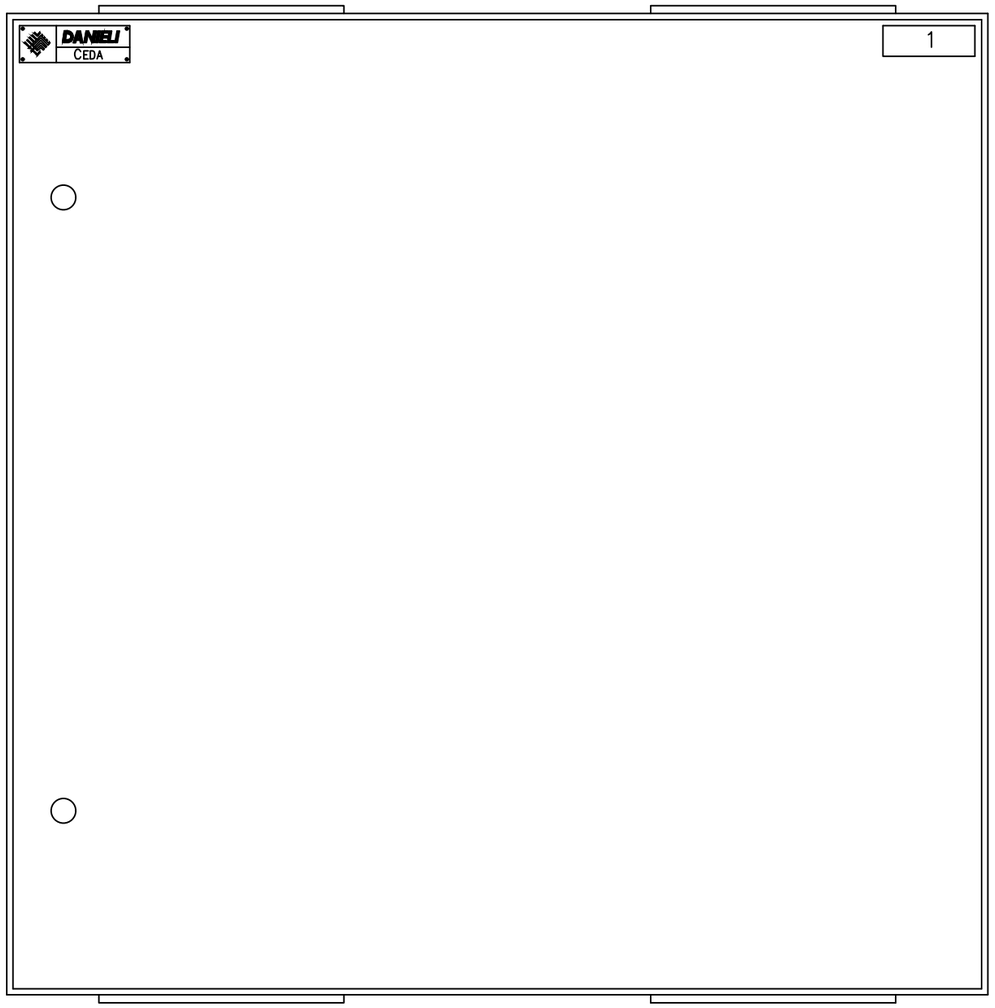

VISTA EXTERNA

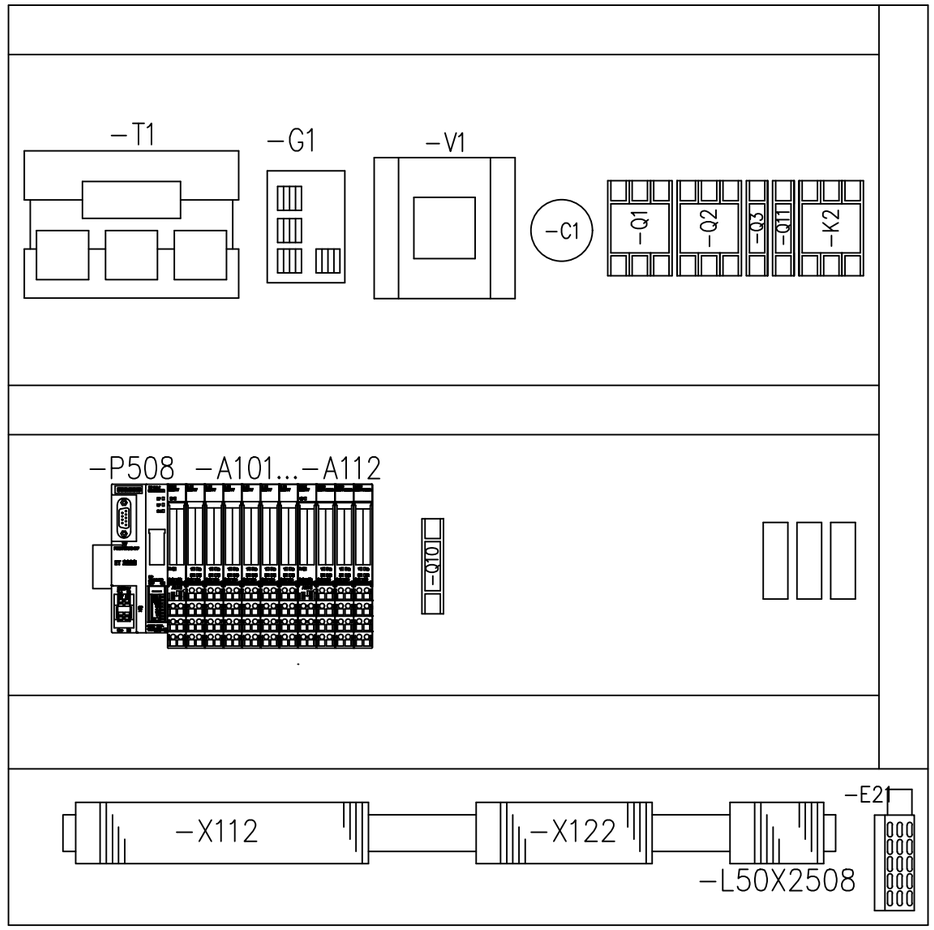

626.16E-007-095-3

VISTA DISPOSITIVOS EN PANEL INTERIOR

CERTIFICATION OF THE QUALITY SYSTEM OF THE COMPANIES
CSQ
UNI EN 29001
ISO 9001
Member of
CERTIFIED EQNet QUALITY SYSTEM

De acuerda con la ley,la DANIELI CEDA considera este documenta como secreto industrial par lo tantó queda prohibida su reproduccion y/o su difusion total o parcial e terceros sin la espec. autorizacion escrita de Direccion DANIELI CEDA

AutoCAD-COMPUTER AIDED DESIGN
S3550095

3	REVAMP. COTIZ	11.05.20	EPROC	Fecha	27.01.97	SIPAR	DANIELI AUTOMATION	CAJETA_LOCAL .P508	AUT. ACABADORA LAMINADOR =30BB.P508 +
2	DESP. PRUEBAS	06.05.97	IACOB	Encarg.	IACOBUCCI				
1	EMISION	27.01.97	IACOB	Contr.	TURUS				30620 N°. 3062-D30-S3550 Hoja 095 097 Sigue
	Modificacion	Fecha	Nombre	Norma	IEC	Obtenido de:	Reemplazo para:	Reemplaz. por:	

ft. DIN6771/Teil 5

CERTIFICATION OF THE QUALITY SYSTEM OF THE COMPANIES
CSQ
UNI EN 29001
ISO 9001
Member of
CERTIFIED EQNet QUALITY SYSTEM

De acuerda con la ley,la DANIELI CEDA considera este documenta como secreto industrial par lo tanto queda prohibida su reproduccion y/o su difusion total o parcial e terceros sin la espec. autorizacion escrita de Direccion DANIELI CEDA

AutoCAD–COMPUTER AIDED DESIGN

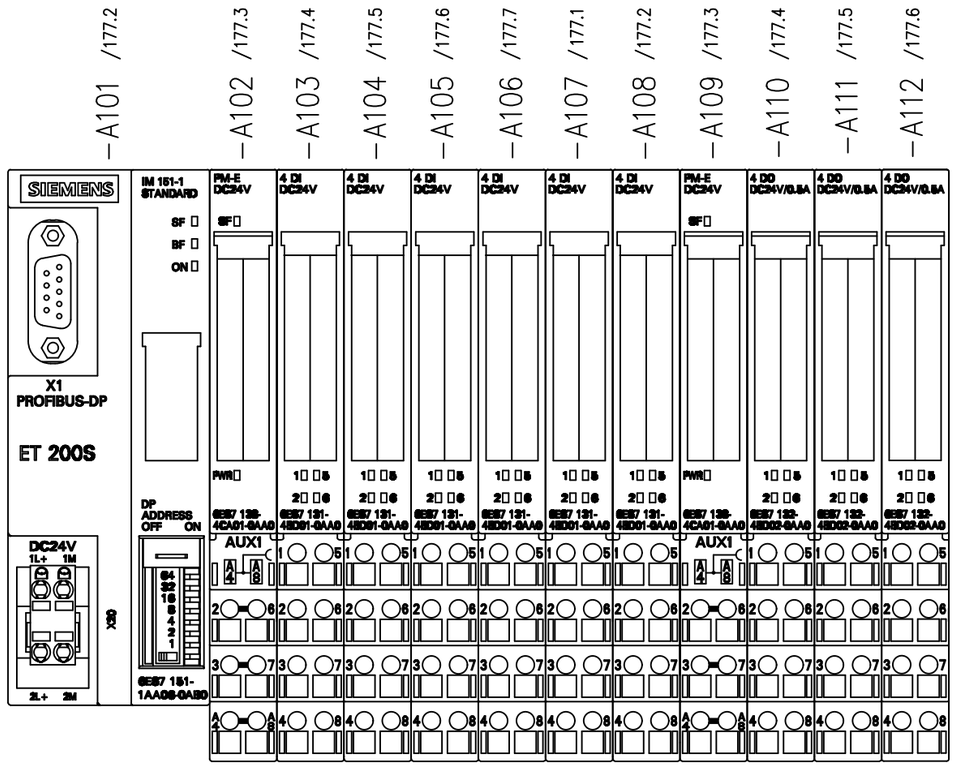

DISPOSICIÓN DE ZÓCALOS:
6ES7193–4CD20–0AA0 (BLANCOS) DE ALIMENTACIÓN
6ES7193–4CB20–0AA0 (NEGROS) DE DISTRIBUCIÓN

ORDEN:
1 x BL
6 x N
1 x BL
3 x N

626.16E–007–097–3

3	REVAMP. COTIZ	11.05.20	EPROC	Fecha	27.01.97		DANIELI AUTOMATION	CAJETA_LOCAL .P508	AUT. ACABADORA LAMINADOR	=30BB.P508 +	
2	DESP. PRUEBAS	30.04.97	IACOB	Encarg.	IACOBUCCI				30620	N°. 3062–D30–S3550	Hoja 097 101 Sigue
1	EMISION	27.01.97	IACOB	Contr.	TURUS						
	Modificacion	Fecha	Nombre	Norma	IEC	Obtenido de:	Reemplazo para:	Reemplaz. por:			

ft. DIN6771/Teil 5

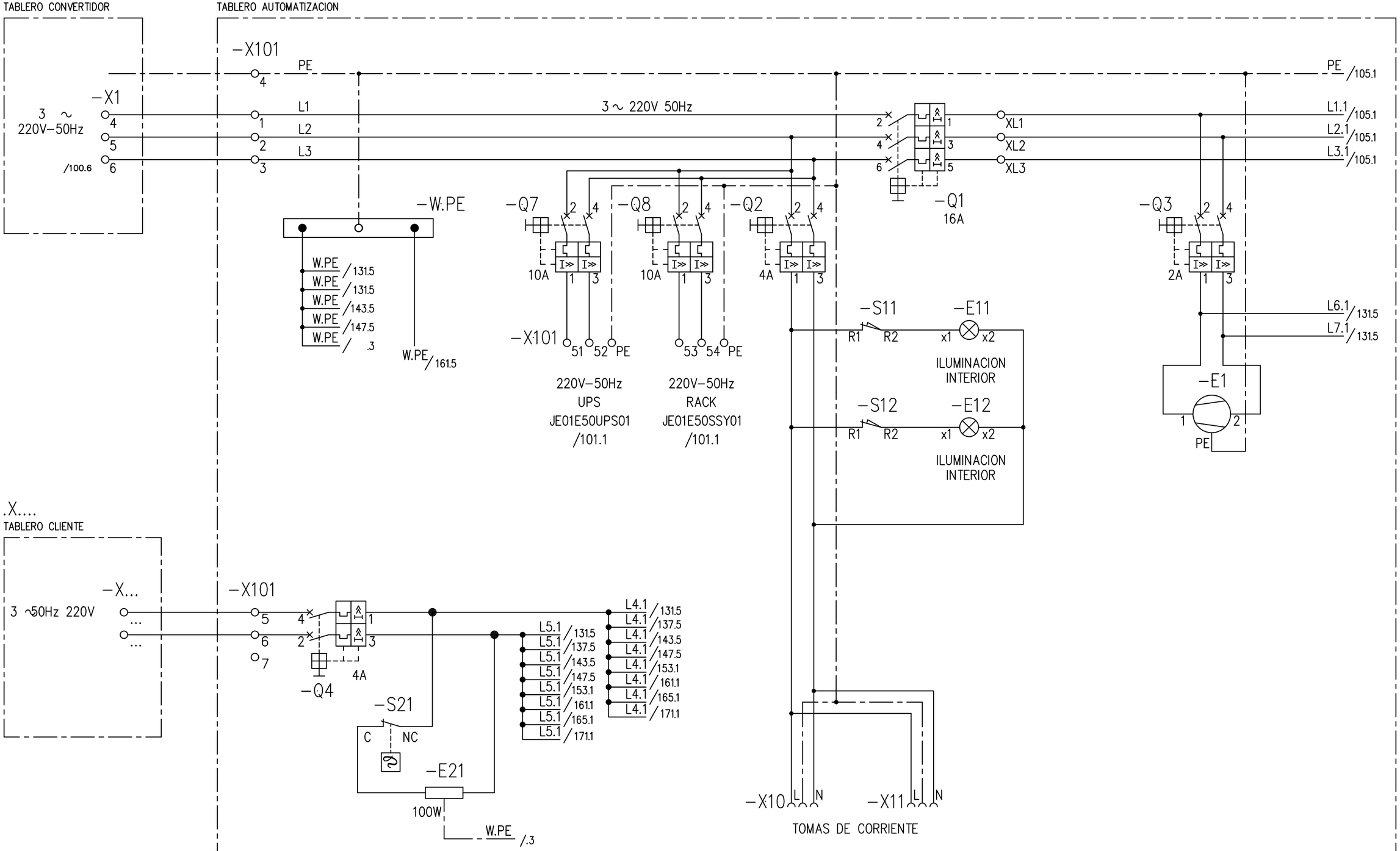

626.16E-007-101-4

4	MOD. PULP.-C.A.O.	19.09.05	CDS	Fecha	27.01.97	SIPAR	DANIELI AUTOMATION	LINEA_ENTRANTE	AUT. ACABADORA LAMINADOR	=30BB.L50 +
2	DESP. PRUEBAS	06.05.97	IACOB	Encarg.	IACOBUCCI					
1	EMISION	27.01.97	IACOB	Contr.	TURUS				30620	N°. 3062-D30-S3550 Hoja 101 105 Sigue
	Modificacion	Fecha	Nombre	Norma	IEC	Obtenido de:	Reemplazo para:	Reemplaz. por:		

ft. DIN6771/Teil 5

CERTIFICATION OF THE QUALITY SYSTEM OF THE COMPANIES
CSQ
UNI EN 29001
ISO 9001
Member of
CERTIFIED EQNet QUALITY SYSTEM

De acuerda con la ley,la DANIELI CEDA considera este documenta como secreto industrial par lo tanto queda prohibida su reproduccion y/o su difusion total o parcial e terceros sin la espec. autorizacion escrita de Direccion DANIELI CEDA

AutoCAD-COMPUTER AIDED DESIGN
S3550101

.L50
TABLERO AUTOMATIZACION

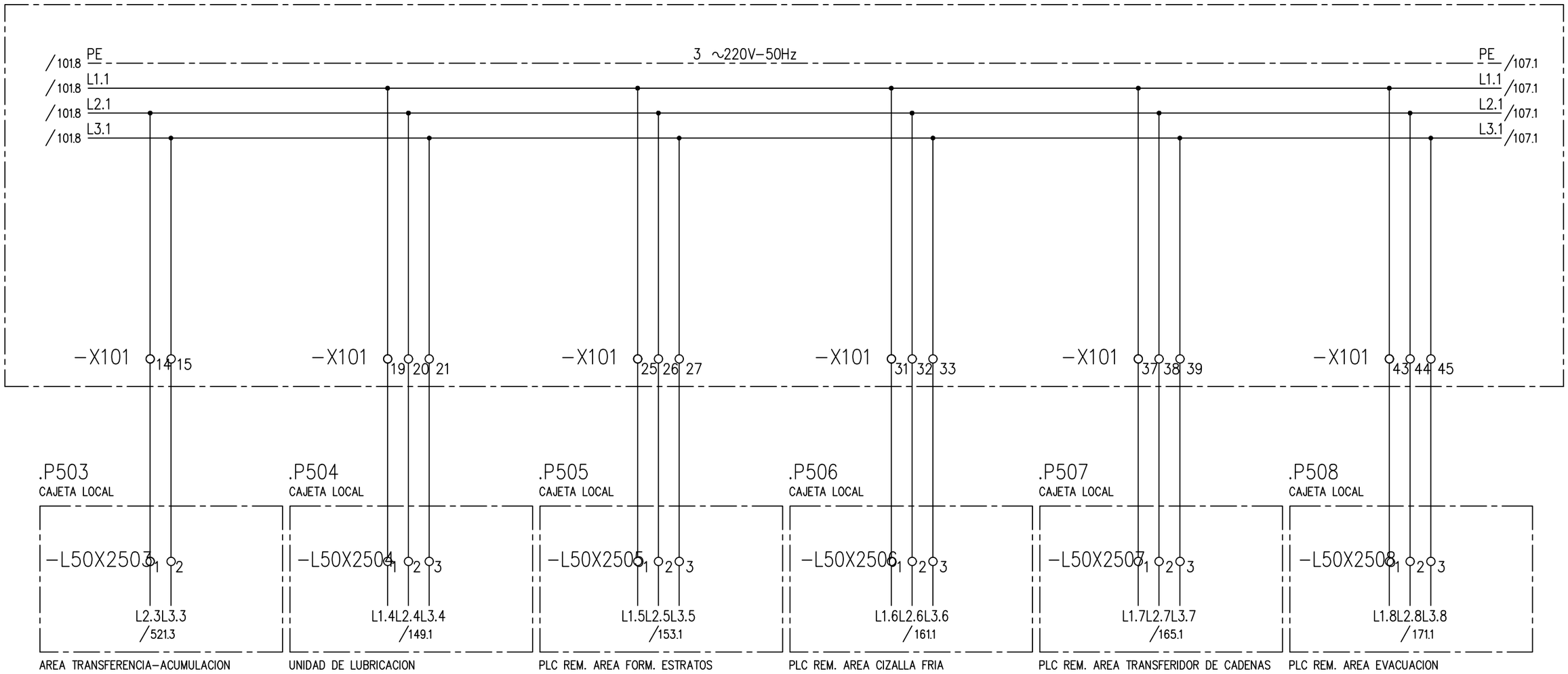

CERTIFICATION OF THE QUALITY SYSTEM OF THE COMPANIES
CSQ
UNI EN 29001
ISO 9001
Member of
CERTIFIED EQNet QUALITY SYSTEM

De acuerda con la ley,la DANIELI CEDA considera este documenta como secreto industrial par lo tanto queda prohibida su reproduccion y/o su difusion total o parcial e terceros sin la espec. autorizacion escrita de Direccion DANIELI CEDA

AutoCAD-COMPUTER AIDED DESIGN
S3550105

626.16E-007-105-2

				Fecha	27.01.97	SIPAR	DANIELI AUTOMATION	DISTRIBUCION ALIMENTACIONES_(220VAC)	AUT. ACABADORA LAMINADOR =30BB.L50 +
2	DESP. PRUEBAS	06.05.97	IACOB	Encarg.	IACOBUCCI				
1	EMISION	27.01.97	IACOB	Contr.	TURUS				30620 N°. 3062-D30-S3550 Hoja 105 107 Sigue
	Modificacion	Fecha	Nombre	Norma	IEC	Obtenido de: / Reemplazo para:	Reemplaz. por:		

ft. DIN6771/Teil 5

.L50

TABLERO AUTOMATIZACION

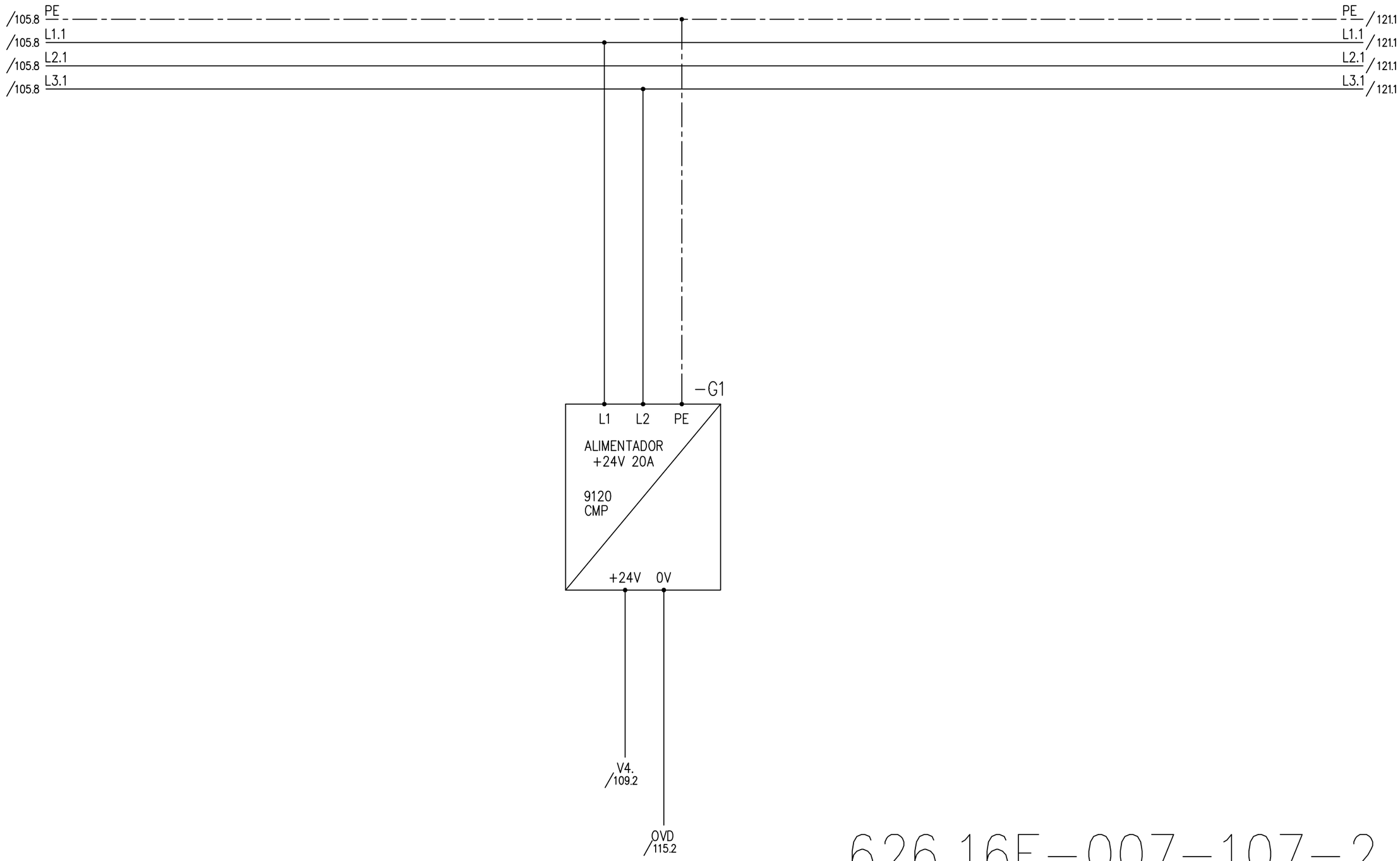

626.16E-007-107-2

CERTIFICATION OF THE QUALITY SYSTEM OF THE COMPANIES
UNI EN 29001
ISO 9001
Member of

De acuerda con la ley,la DANIELI CEDA considera este documenta como secreto industrial par lo tanto queda prohibida su reproduccion y/o su difusion total o parcial e terceros sin la espec. autorizacion escrita de Direccion DANIELI CEDA

AutoCAD-COMPUTER AIDED DESIGN
S3550107

				Fecha	27.01.97
2	DESP. PRUEBAS	06.05.97	IACOB	Encarg.	IACOBUCCI
1	EMISION	27.01.97	IACOB	Contr.	TURUS
	Modificacion	Fecha	Nombre	Norma	IEC

SIPAR

Obtenido de: | Reemplazo para: | Reemplaz. por:

DANIELI AUTOMATION

DISTRIBUCION ALIMENTACIONES_(24VDC)

AUT. ACABADORA LAMINADOR =30BB.L50 +

30620 N°. 3062-D30-S3550 Hoja 107 109 Sigue

ft. DIN6771/Teil 5

.L50

TABLERO AUTOMATIZACION

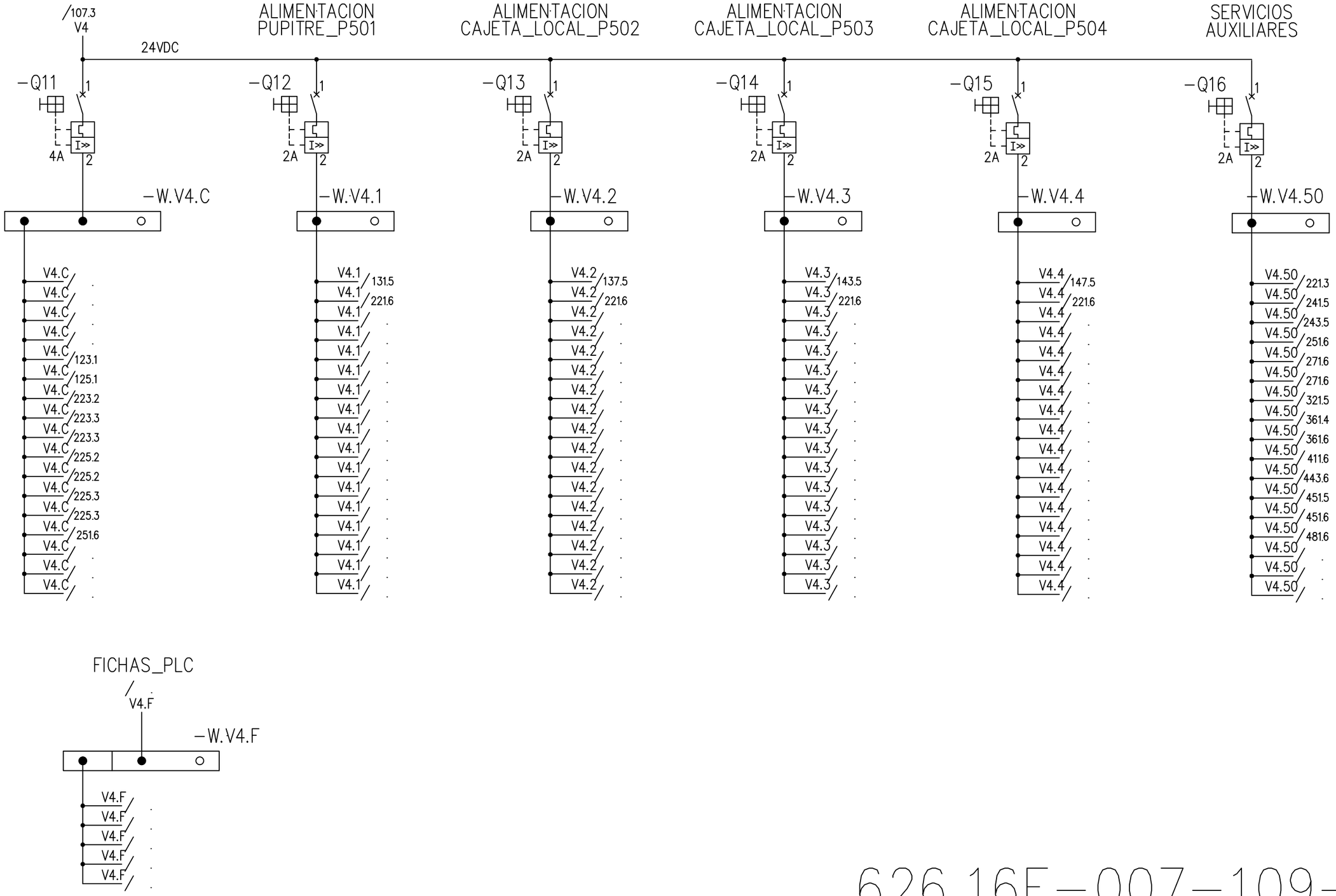

CERTIFICATION OF THE QUALITY SYSTEM OF THE COMPANIES

UNI EN 29001 ISO 9001

Member of

De acuerda con la ley,la DANIELI CEDA considera este documenta como secreto industrial por lo tanto queda prohibida su reproduccion y/o su difusion total o parcial e terceros sin la espec. autorizacion escrita de Direccion DANIELI CEDA

AutoCAD-COMPUTER AIDED DESIGN S3550109

3	REVAMP. COTIZ	11.05.20	EPROC	Fecha	27.01.97	SIPAR	DANIELI AUTOMATION	DISTRIBUCION ALIMENTACIONES_(24VDC)	AUT. ACABADORA LAMINADOR	=30BB.L50	
2	DESP. PRUEBAS	06.05.97	IACOB	Encarg.	IACOBUCCI					+	
1	EMISION	27.01.97	IACOB	Contr.	TURUS				30620	N°. 3062-D30-S3550	Hoja 109
	Modificacion	Fecha	Nombre	Norma	IEC	Obtenido de:	Reemplazo para:	Reemplaz. por:			115 Sigue

ft. DIN6771/Teil 5

.L50

TABLERO AUTOMATIZACION

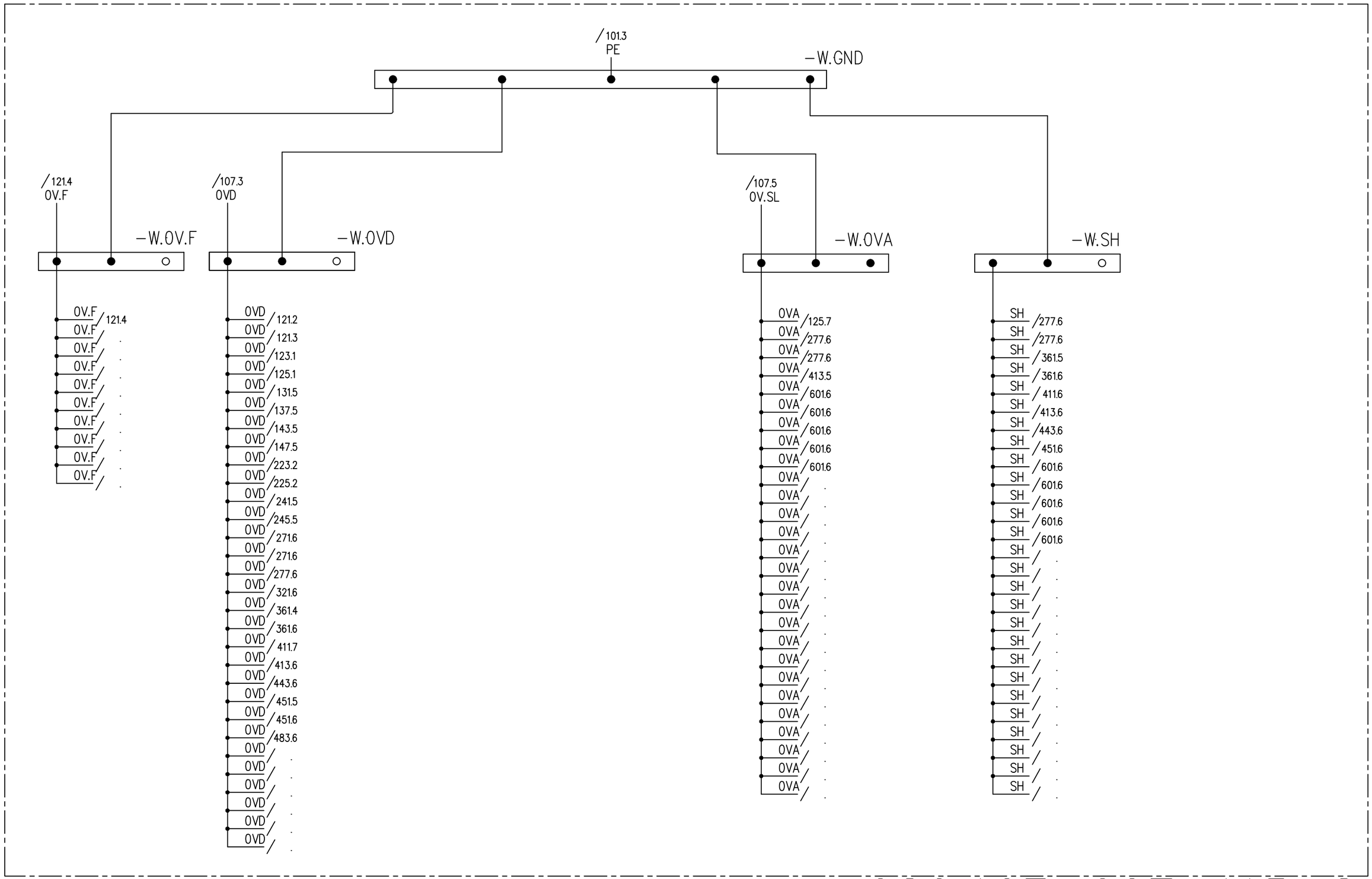

626.16E-007-115-2

CERTIFICATION OF THE QUALITY SYSTEM OF THE COMPANIES
CSQ
UNI EN 29001
ISO 9001
Member of
CERTIFIED EQNet QUALITY SYSTEM

De acuerda con la ley,la DANIELI CEDA considera este documenta como secreto industrial par lo tanto queda prohibida su reproduccion y/o su difusion total o parcial e terceros sin la espec. autorizacion escrita de Direccion DANIELI CEDA

AutoCAD-COMPUTER AIDED DESIGN
S3550115

				Fecha	27.01.97	SIPAR	DANIELI AUTOMATION	DISTRIBUCION ALIMENTACIONES	AUT. ACABADORA LAMINADOR	=30BB.L50	
2	REVAMP. COTIZ	11.05.20	EPROC	Encarg.	IACOBUCCI					+	
1	EMISION	27.01.97	IACOB	Contr.	TURUS				30620	N°. 3062-D30-S3550	Hoja 115
	Modificacion	Fecha	Nombre	Norma	IEC	Obtenido de:	Reemplazo para:	Reemplaz. por:			121 Sigue

ft. DIN6771/Teil 5

.L50

TABLERO AUTOMATIZACION

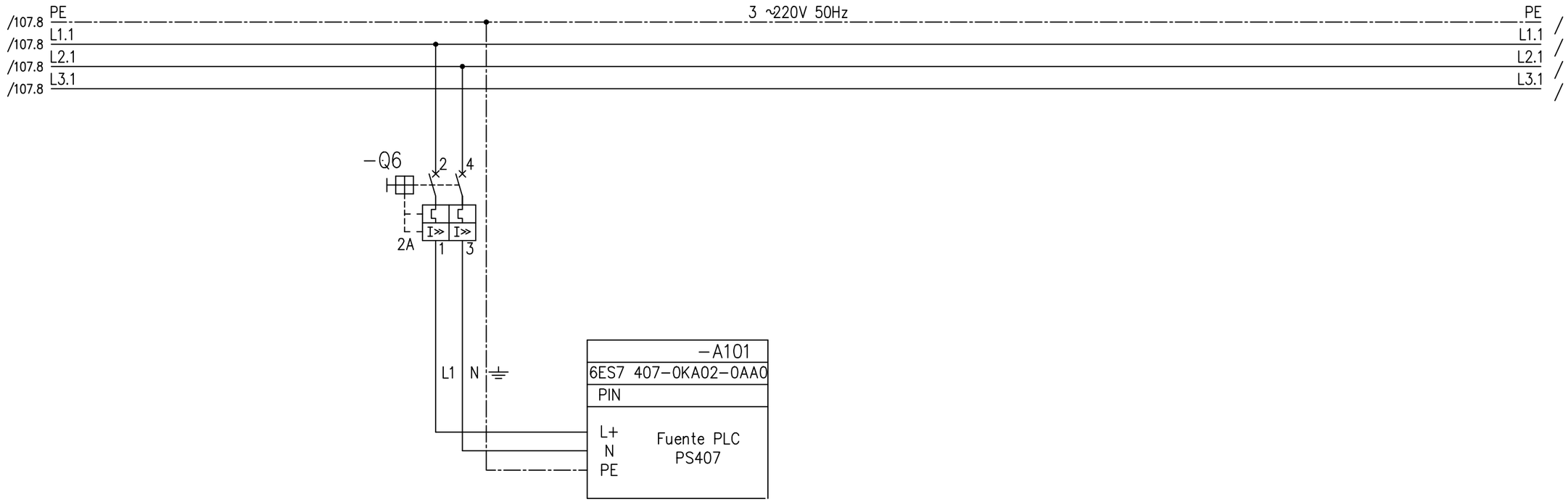

626.16E-007-121-1

CERTIFICATION OF THE QUALITY SYSTEM OF THE COMPANIES
UNI EN 29001
ISO 9001
Member of

De acuerda con la ley,la DANIELI CEDA considera este documenta como secreto industrial par lo tanto queda prohibida su reproduccion y/o su difusion total o parcial e terceros sin la espec. autorizacion escrita de Direccion DANIELI CEDA

AutoCAD-COMPUTER AIDED DESIGN
S3550121

				Fecha	27.01.97	SIPAR	DANIELI AUTOMATION	ALIMENTACION_RACK PLC	AUT. ACABADORA LAMINADOR =30BB.L50 +
				Encarg.	IACOBUCCI				
1	EMISION	27.01.97	IACOB	Contr.	TURUS				30620 N°. 3062-D30-S3550 Hoja 121 123 Sigue
	Modificacion	Fecha	Nombre	Norma	IEC	Obtenido de:	Reemplazo para:	Reemplaz. por:	

ft. DIN6771/Teil 5

.L50

TABLERO AUTOMATIZACION

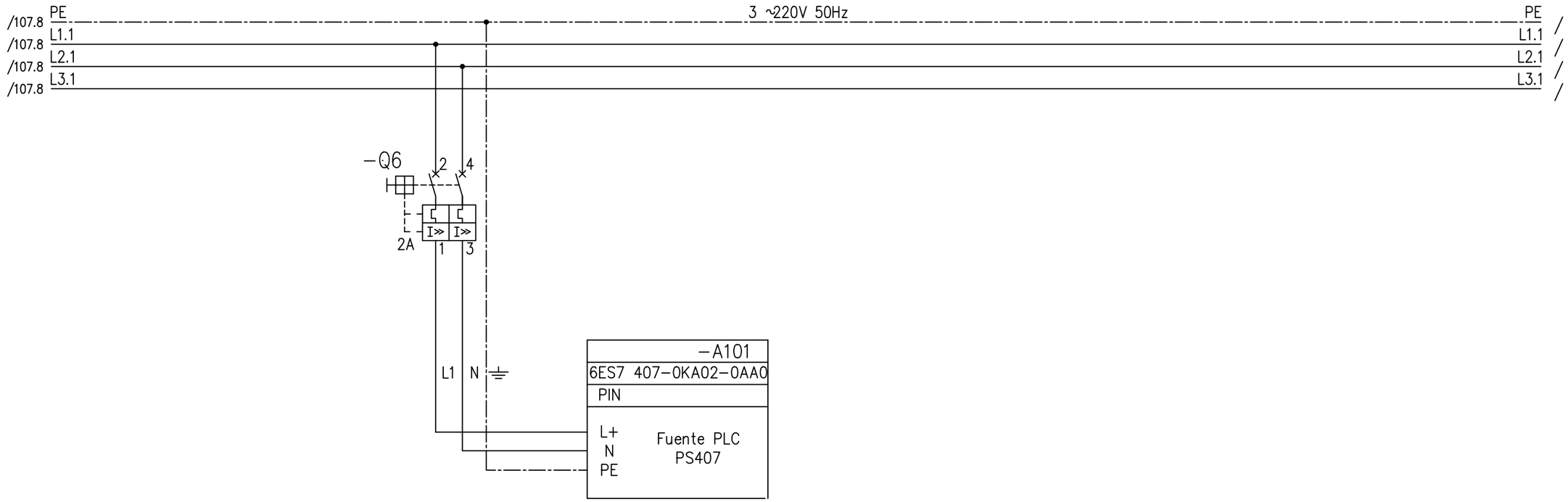

626.16E-007-121-2

CERTIFICATION OF THE QUALITY SYSTEM OF THE COMPANIES
UNI EN 29001
ISO 9001
Member of

De acuerda con la ley,la DANIELI CEDA considera este documenta como secreto industrial par lo tanto queda prohibida su reproduccion y/o su difusion total o parcial e terceros sin la espec. autorizacion escrita de Direccion DANIELI CEDA

AutoCAD-COMPUTER AIDED DESIGN
S3550121

				Fecha	27.01.97	SIPAR	DANIELI AUTOMATION	ALIMENTACION_RACK PLC	AUT. ACABADORA LAMINADOR =30BB.L50 +
2	REVAMP. COTIZ	11.05.20	EPROC	Encarg.	IACOBUCCI				
1	EMISION	27.01.97	IACOB	Contr.	TURUS				30620 N°. 3062-D30-S3550 Hoja 121 123 Sigue
	Modificacion	Fecha	Nombre	Norma	IEC	Obtenido de:	Reemplazo para:	Reemplaz. por:	

ft. DIN6771/Teil 5

.L50

TABLERO AUTOMATIZACION

/109.1 V4.C

/115.2 0VD

−XA105	−A105 6ES7 451−1AP01−0AE0 PIN	DIRECCION	REFER.
1	3	1L+	
3	4	1M	
	5	1A	/271.4
	6	1$\overline{A}$	/271.4
	7	1B	/271.4
	8	1$\overline{B}$	/271.4
	9	1N	/271.4
	10	1$\overline{N}$	/271.4
	17	1A	/271.4
	18	1$\overline{A}$	/271.4
	19	1B	/271.4
	20	1$\overline{B}$	/271.4
	21	1N	/271.4
	22	1$\overline{N}$	/271.4
	29	Ch1I.0	
	30	Ch1I.1	
	31	Ch1I.2	
	32		
	33	Ch10.0	
	34	Ch10.1	
	41	Ch2I.0	
	42	Ch2I.1	
	43	Ch2I.2	
	44		
	45	Ch20.0	
	46	Ch20.1	
2	47	2L+	
4	48	2M	

−XA106	−A106 6ES7 451−1AP01−0AE0 PIN	DIRECCION	REFER.
1	3	1L+	
3	4	1M	
	5	1A	/361.4
	6	1$\overline{A}$	/361.4
	7	1B	/361.4
	8	1$\overline{B}$	/361.4
	9	1N	/361.4
	10	1$\overline{N}$	/361.4
	17	1A	/411.4
	18	1$\overline{A}$	/411.4
	19	1B	/411.4
	20	1$\overline{B}$	/411.4
	21	1N	/411.4
	22	1$\overline{N}$	/411.4
	29	Ch1I.0	
	30	Ch1I.1	
	31	Ch1I.2	
	32		
	33	Ch10.0	
	34	Ch10.1	
	41	Ch2I.0	
	42	Ch2I.1	
	43	Ch2I.2	
	44		
	45	Ch20.0	
	46	Ch20.1	
2	47	2L+	
4	48	2M	

−XA107	−A107 6ES7 451−1AP01−0AE0 PIN	DIRECCION	REFER.
1	3	1L+	
3	4	1M	
	5	1A	/443.4
	6	1$\overline{A}$	/443.4
	7	1B	/443.4
	8	1$\overline{B}$	/443.4
	9	1N	/443.4
	10	1$\overline{N}$	/443.4
	17	1A	/451.4
	18	1$\overline{A}$	/451.4
	19	1B	/451.4
	20	1$\overline{B}$	/451.4
	21	1N	/451.4
	22	1$\overline{N}$	/451.4
	29	Ch1I.0	
	30	Ch1I.1	
	31	Ch1I.2	
	32		
	33	Ch10.0	
	34	Ch10.1	
	41	Ch2I.0	
	42	Ch2I.1	
	43	Ch2I.2	
	44		
	45	Ch20.0	
	46	Ch20.1	
2	47	2L+	
4	48	2M	

626.16E−007−123−3

CERTIFICATION OF THE QUALITY SYSTEM OF THE COMPANIES
CSQ
UNI EN 29001
ISO 9001
Member of
CERTIFIED EQNet QUALITY SYSTEM

De acuerda con la ley,la DANIELI CEDA considera este documenta como secreto industrial par lo tanto queda prohibida su reproduccion y/o su difusion total o parcial e terceros sin la espec. autorizacion escrita de Direccion DANIELI CEDA

AutoCAD−COMPUTER AIDED DESIGN
S3550123

3	REVAMP. COTIZ	11.05.20	EPROC	Fecha	27.01.97
2	DESP. PRUEBAS	06.05.97	IACOB	Encarg.	IACOBUCCI
1	EMISION	27.01.97	IACOB	Contr.	TURUS
	Modificacion	Fecha	Nombre	Norma	IEC

SIPAR

Obtenido de: | Reemplazo para: | Reemplaz. por:

DANIELI AUTOMATION

ALIMENTACIONES_PLC FICHAS

AUT. ACABADORA LAMINADOR =30BB.L50 +

30620 N°. 3062−D30−S3550 Hoja 123 125 Sigue

ft. DIN6771/Teil 5

.L50

TABLERO AUTOMATIZACION

/109.1 V4.C

/115.2 0VD

/115.5 0VA

-A109

6ES7 421-1BL01-0AA0

PIN	DIRECCION	REFER.
4	I0.0	/221.4
5	I0.1	/221.4
6	I0.2	/221.4
7	I0.3	/221.4
8	I0.4	/221.4
9	I0.5	/221.4
10	I0.6	/221.4
11	I0.7	/221.4
15	I1.0	/243.5
16	I1.1	/243.5
17	I1.2	/243.5
18	I1.3	/605.4
19	I1.4	/241.4
20	I1.5	/241.4
21	I1.6	/241.4
22	I1.7	/241.4
27	I2.0	/252.4
28	I2.1	/252.4
29	I2.2	/252.4
30	I2.3	/481.5
31	I2.4	/481.5
32	I2.5	/481.5
33	I2.6	/481.5
34	I2.7	/481.5
39	I3.0	/321.5
40	I3.1	/223.2
41	I3.2	/223.2
42	I3.3	/225.2
43	I3.4	/225.2
44	I3.5	/481.5
45	I3.6	/481.5
46	I3.7	/481.5
48	M	

-A110

6ES7 421-1BL01-0AA0

PIN	DIRECCION	REFER.
4	I4.0	/243.5
5	I4.1	/243.5
6	I4.2	/243.5
7	I4.3	/243.5
8	I4.4	/243.5
9	I4.5	/605.4
10	I4.6	/605.4
11	I4.7	/605.4
15	I5.0	/605.4
16	I5.1	/605.4
17	I5.2	/605.4
18	I5.3	/605.4
19	I5.4	/605.4
20	I5.5	/605.4
21	I5.6	/605.4
22	I5.7	/605.4
27	I6.0	/607.4
28	I6.1	/607.4
29	I6.2	/607.4
30	I6.3	/607.4
31	I6.4	/607.4
32	I6.5	/607.4
33	I6.6	/607.4
34	I6.7	/607.4
39	I7.0	/607.5
40	I7.1	/607.5
41	I7.2	/607.5
42	I7.3	/607.5
43	I7.4	/607.5
44	I7.5	/607.5
45	I7.6	/607.5
46	I7.7	/607.5
48	M	

-A111

6ES7 422-1BL00-0AA0

PIN	DIRECCION	REFER.
3	1L+	
4	Q0.0	/245.5
5	Q0.1	/245.5
6	Q0.2	/245.5
7	Q0.3	/245.5
8	Q0.4	/245.5
9	Q0.5	/245.5
10	Q0.6	/245.5
11	Q0.7	/245.5
13	2L+	
14	2L+	
15	Q1.0	/252.5
16	Q1.1	/252.5
17	Q1.2	/252.5
18	Q1.3	/321.5
19	Q1.4	/483.5
20	Q1.5	/483.5
21	Q1.6	/483.5
22	Q1.7	/483.5
25	3L+	
26	3L+	
27	Q2.0	/277.5
28	Q2.1	/277.5
29	Q2.2	/413.5
30	Q2.3	/609.4
31	Q2.4	/483.5
32	Q2.5	/483.5
33	Q2.6	/483.5
34	Q2.7	/483.5
37	4L+	
38	4L+	
39	Q3.0	/241.4
40	Q3.1	/241.4
41	Q3.2	/241.4
42	Q3.3	/241.4
43	Q3.4	/609.5
44	Q3.5	/609.5
45	Q3.6	/609.5
46	Q3.7	/609.5
48	M	

-A108

6ES7 432-1HF00-0AB0

PIN	DIRECCION	REFER.
4	L+	
6		
7	PW 144	/277.5
8		
11		
12	PW 146	/277.5
13		
16		
17	PW 148	/413.5
18		
21		
22	PW 150	/601.4
23		
26	Mana	
28		
29	PW 152	/601.4
30		
33		
34	PW 154	/601.4
35		
38		
39	PW 156	/601.4
40		
43		
44	PW 158	/601.4
45		
48	MAna	

626.16E-007-125-3

CERTIFICATION OF THE QUALITY SYSTEM OF THE COMPANIES
UNI EN 29001
ISO 9001
Member of

De acuerda con la ley,la DANIELI CEDA considera este documenta como secreto industrial par lo tanto queda prohibida su reproduccion y/o su difusion total o parcial e terceros sin la espec. autorizacion escrita de Direccion DANIELI CEDA

AutoCAD-COMPUTER AIDED DESIGN
S3550125

3	REVAMP. COTIZ	11.05.20	EPROC	Fecha	27.01.97
2	DESP. PRUEBAS	06.05.97	IACOB	Encarg.	IACOBUCCI
1	EMISION	27.01.97	IACOB	Contr.	TURUS
	Modificacion	Fecha	Nombre	Norma	IEC

SIPAR

Obtenido de: Reemplazo para: Reemplaz. por:

DANIELI AUTOMATION

ALIMENTACIONES_PLC
FICHAS

AUT. ACABADORA LAMINADOR =30BB.L50 +

30620 N°. 3062-D30-S3550 Hoja 125 131 Sigue

ft. DIN6771/Teil 5

.P501
PUPITRE PRINCIPAL ZONA FINITURAS

.L50
TABLERO AUTOMATIZACION

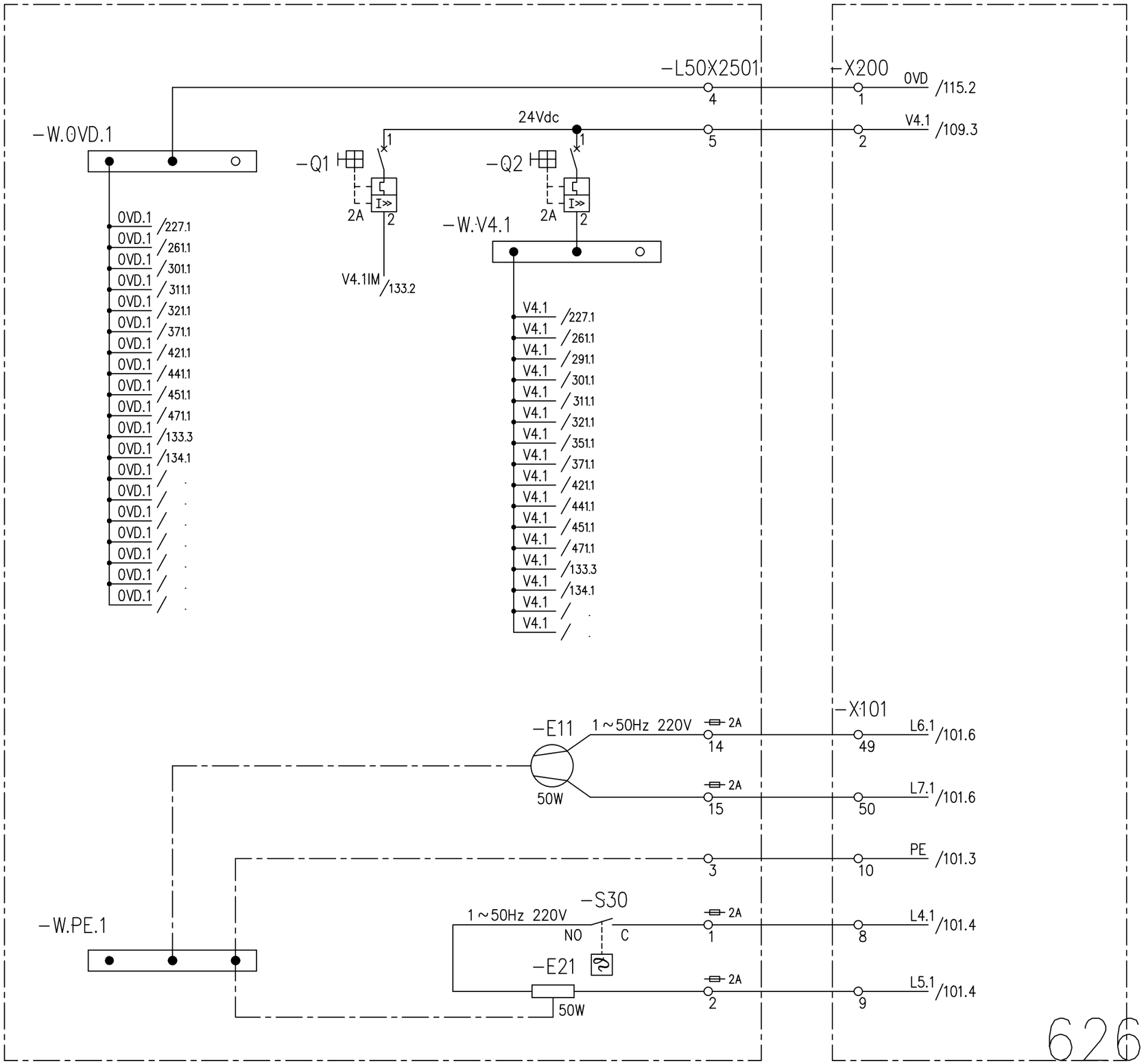

626.16E-007-131-3

3	REVAMP. COTIZ	11.05.20	EPROC	Fecha	27.01.97	SIPAR	DANIELI AUTOMATION	DISTRIBUCION ALIMENTACION	AUT. ACABADORA LAMINADOR	=30BB.L50 +	
2	DESP. PRUEBAS	06.05.97	IACOB	Encarg.	IACOBUCCI				30620	N°. 3062-D30-S3550	Hoja 131
1	EMISION	27.01.97	IACOB	Contr.	TURUS						133 Sigue
	Modificacion	Fecha	Nombre	Norma	IEC	Obtenido de:	Reemplazo para:	Reemplaz. por:			

CERTIFICATION OF THE QUALITY SYSTEM OF THE COMPANIES
UNI EN 29001
ISO 9001
Member of
De acuerda con la ley,la DANIELI CEDA considera este documenta como secreto industrial par lo tanto queda prohibida su reproduccion y/o su difusion total o parcial e terceros sin la espec. autorizacion escrita de Direccion DANIELI CEDA
AutoCAD-COMPUTER AIDED DESIGN
S3550131

ft. DIN6771/Teil 5

.P501
PUPITRE PRINCIPAL

.2 −A101

TIPO 6ES5 318−8MB12	
PIN	
L+	ZG−AS 318 MODULO INTERFAZ
M	
GND	

/131.3 V4.1IM
/131.1 0VD.1

.3 −A102

138−4CA01−0AA0	
PIN	DIRECCION
2	L+
3	M
6	L+
7	M

/131.3 V4.1
/131.1 0VD.1

.4 −A103

6ES7 131−4BD01−0AA0		
PIN	DIRECCION	REFER.
1	I64.0	/261.3
2	I64.2	/261.3
5	I64.1	/251.3
6	I64.3	/611.2

.5 −A104

6ES7 131−4BD01−0AA0		
PIN	DIRECCION	REFER.
1	I64.4	/611.2
2	I64.6	/611.2
5	I64.5	/273.3
6	I64.7	/227.2

.6 −A105

6ES7 131−4BD01−0AA0		
PIN	DIRECCION	REFER.
1	I65.0	/265.3
2	I65.2	/265.3
5	I65.1	/265.3
6	I65.3	/611.2

.7 −A106

6ES7 131−4BD01−0AA0		
PIN	DIRECCION	REFER.
1	I65.4	/273.3
2	I65.6	/271.3
5	I65.5	/273.3
6	I65.7	/271.3

.1 −A107

6ES7 131−4BD01−0AA0		
PIN	DIRECCION	REFER.
1	I66.0	/361.3
2	I66.2	/301.3
5	I66.1	/361.3
6	I66.3	/361.3

.2 −A108

6ES7 131−4BD01−0AA0		
PIN	DIRECCION	REFER.
1	I66.4	/611.5
2	I66.6	/611.5
5	I66.5	/391.5
6	I66.7	/611.5

.3 −A109

6ES7 131−4BD01−0AA0		
PIN	DIRECCION	REFER.
1	I67.0	/411.3
2	I67.2	/413.3
5	I67.1	/411.3
6	I67.3	/413.3

.4 −A110

6ES7 131−4BD01−0AA0		
PIN	DIRECCION	REFER.
1	I67.4	/413.3
2	I67.6	/401.3
5	I67.5	/611.5
6	I67.7	/401.3

.5 −A111

6ES7 131−4BD01−0AA0		
PIN	DIRECCION	REFER.
1	I68.0	/421.3
2	I68.2	/421.3
5	I68.1	/431.3
6	I68.3	/431.3

.6 −A112

6ES7 131−4BD01−0AA0		
PIN	DIRECCION	REFER.
1	I68.4	/443.3
2	I68.6	/443.3
5	I68.5	/443.3
6	I68.7	/612.3

.7 −A113

6ES7 131−4BD01−0AA0		
PIN	DIRECCION	REFER.
1	I69.0	/455.3
2	I69.2	/455.3
5	I69.1	/455.3
6	I69.3	/455.3

.1 −A114

6ES7 131−4BD01−0AA0		
PIN	DIRECCION	REFER.
1	I69.4	/612.3
2	I69.6	/612.3
5	I69.5	/612.3
6	I69.7	/612.5

.2 −A115

6ES7 131−4BD01−0AA0		
PIN	DIRECCION	REFER.
1	I70.0	/481.3
2	I70.2	/612.5
5	I70.1	/481.3
6	I70.3	/481.3

.3 −A116

6ES7 131−4BD01−0AA0		
PIN	DIRECCION	REFER.
1	I70.4	/612.5
2	I70.6	/612.5
5	I70.5	/491.3
6	I70.7	/461.3

.4 −A117

6ES7 131−4BD01−0AA0		
PIN	DIRECCION	REFER.
1	I71.0	/501.3
2	I71.2	/501.3
5	I71.1	/503.3
6	I71.3	/503.3

.5 −A118

6ES7 131−4BD01−0AA0		
PIN	DIRECCION	REFER.
1	I71.4	/503.3
2	I71.6	/511.3
5	I71.5	/503.3
6	I71.7	/511.3

.6 −A119

6ES7 131−4BD01−0AA0		
PIN	DIRECCION	REFER.
1	I72.0	/227.2
2	I72.2	/613.5
5	I72.1	/227.2
6	I72.3	/261.3

.7 −A120

6ES7 131−4BD01−0AA0		
PIN	DIRECCION	REFER.
1	I72.4	/261.3
2	I72.6	/301.1
5	I72.5	/613.5
6	I72.7	/301.1

.1 −A121

6ES7 131−4BD01−0AA0		
PIN	DIRECCION	REFER.
1	I73.0	/421.3
2	I73.2	/441.3
5	I73.1	/421.3
6	I73.3	/441.3

.2 −A122

6ES7 131−4BD01−0AA0		
PIN	DIRECCION	REFER.
1	I73.4	/451.3
2	I73.6	/471.1
5	I73.5	/451.3
6	I73.7	/471.1

.3 −A123

6ES7 131−4BD01−0AA0		
PIN	DIRECCION	REFER.
1	I74.0	/291.3
2	I74.2	/311.3
5	I74.1	/291.3
6	I74.3	/321.3

.4 −A124

6ES7 131−4BD01−0AA0		
PIN	DIRECCION	REFER.
1	I74.4	/351.3
2	I74.6	/351.3
5	I74.5	/351.3
6	I74.7	/351.3

.5 −A125

6ES7 131−4BD01−0AA0		
PIN	DIRECCION	REFER.
1	I75.0	/371.3
2	I75.2	/503.3
5	I75.1	/613.5
6	I75.3	/503.3

.6 −A126

6ES7 131−4BD01−0AA0		
PIN	DIRECCION	REFER.
1	I75.4	/503.3
2	I75.6	/511.3
5	I75.5	/503.3
6	I75.7	/511.3

626.16E−007−133−4

CERTIFICATION OF THE QUALITY SYSTEM OF THE COMPANIES
CSQ
UNI EN 29001
ISO 9001
Member of
CERTIFIED EQNet QUALITY SYSTEM

De acuerda con la ley,la DANIELI CEDA considera este documenta como secreto industrial par lo tanto queda prohibida su reproduccion y/o su difusion total o parcial e terceros sin la espec. autorizacion escrita de Direccion DANIELI CEDA

AutoCAD−COMPUTER AIDED DESIGN
S3550133

4	REVAMP. COTIZ	11.05.20	EPROC	Fecha	27.01.97
3	DESP. START−UP	22.05.98	LOG.	Encarg.	IACOBUCCI
1	EMISION	27.01.97	IACOB	Contr.	TURUS
	Modificacion	Fecha	Nombre	Norma	IEC

SIPAR

Obtenido de: | Reemplazo para: | Reemplaz. por:

DANIELI AUTOMATION

PUPITRE_PRINCIPAL_.P501
ALIMENTACION_FICHAS

AUT. ACABADORA LAMINADOR =30BB.L50 +

30620 N°. 3062−D30−S3550 Hoja 133 134 Sigue

ft. DIN6771/Teil 5

.P501
PUPITRE PRINCIPAL

.1 −A127

138−4CA01−0AA0

PIN	DIRECCION
2	L+
3	M
6	L+
7	M

/131.3 V4.1 /131.1 0VD.1
/134.5 V4.1 /134.5 0VD.1

.2 −A128

6ES7 132−4BD02−0AA0

PIN	DIRECCION	REFER.
1	Q64.0	/261.3
2	Q64.2	/261.3
5	Q64.1	/251.3
6	Q64.3	/611.2

.3 −A129

6ES7 132−4BD02−0AA0

PIN	DIRECCION	REFER.
1	Q64.4	/611.2
2	Q64.6	/611.2
5	Q64.5	/273.3
6	Q64.7	/227.2

.4 −A130

6ES7 132−4BD02−0AA0

PIN	DIRECCION	REFER.
1	Q65.0	/265.3
2	Q65.2	/265.3
5	Q65.1	/265.3
6	Q65.3	/611.2

.5 −A131

6ES7 132−4BD02−0AA0

PIN	DIRECCION	REFER.
1	Q65.4	/273.3
2	Q65.6	/271.3
5	Q65.5	/273.3
6	Q65.7	/271.3

.6 −A132

6ES7 132−4BD02−0AA0

PIN	DIRECCION	REFER.
1	Q66.0	/361.3
2	Q66.2	/301.3
5	Q66.1	/361.3
6	Q66.3	/361.3

.7 −A133

6ES7 132−4BD02−0AA0

PIN	DIRECCION	REFER.
1	Q66.4	/611.5
2	Q66.6	/611.5
5	Q66.5	/391.3
6	Q66.7	/611.5

.1 −A134

6ES7 132−4BD02−0AA0

PIN	DIRECCION	REFER.
1	Q67.0	/411.3
2	Q67.2	/413.3
5	Q67.1	/411.3
6	Q67.3	/413.3

.2 −A135

6ES7 132−4BD02−0AA0

PIN	DIRECCION	REFER.
1	Q67.4	/413.3
2	Q67.6	/401.3
5	Q67.5	/611.5
6	Q67.7	/401.3

.3 −A136

6ES7 132−4BD02−0AA0

PIN	DIRECCION	REFER.
1	Q68.0	/421.3
2	Q68.2	/421.3
5	Q68.1	/431.3
6	Q68.3	/431.3

.4 −A137

6ES7 132−4BD02−0AA0

PIN	DIRECCION	REFER.
1	Q68.4	/443.3
2	Q68.6	/443.3
5	Q68.5	/443.3
6	Q68.7	/612.3

.5 −A138

138−4CA01−0AA0

PIN	DIRECCION
2	L+
3	M
6	L+
7	M

/134.1 V4.1 /134.1 0VD.1
/134.1 V4.1 /134.1 0VD.1

.6 −A139

6ES7 132−4BD02−0AA0

PIN	DIRECCION	REFER.
1	Q69.0	/455.3
2	Q69.2	/455.3
5	Q69.1	/455.3
6	Q69.3	/455.3

.7 −A140

6ES7 132−4BD02−0AA0

PIN	DIRECCION	REFER.
1	Q69.4	/612.3
2	Q69.6	/612.3
5	Q69.5	/612.3
6	Q69.7	/612.5

.1 −A141

6ES7 132−4BD02−0AA0

PIN	DIRECCION	REFER.
1	Q70.0	/481.3
2	Q70.2	/612.5
5	Q70.1	/481.3
6	Q70.3	/481.3

.2 −A142

6ES7 132−4BD02−0AA0

PIN	DIRECCION	REFER.
1	Q70.4	/612.5
2	Q70.6	/612.5
5	Q70.5	/491.3
6	Q70.7	/461.3

.3 −A143

6ES7 132−4BD02−0AA0

PIN	DIRECCION	REFER.
1	Q71.0	/501.3
2	Q71.2	/501.3
5	Q71.1	/503.3
6	Q71.3	/503.3

.4 −A144

6ES7 132−4BD02−0AA0

PIN	DIRECCION	REFER.
1	Q71.4	/503.3
2	Q71.6	/511.3
5	Q71.5	/503.3
6	Q71.7	/511.3

.5 −A145

6ES7 132−4BD02−0AA0

PIN	DIRECCION	REFER.
1	Q72.0	/227.2
2	Q72.2	/227.2
5	Q72.1	/227.2
6	Q72.3	/261.3

.6 −A146

6ES7 132−4BD02−0AA0

PIN	DIRECCION	REFER.
1	Q72.4	/261.3
2	Q72.6	/301.1
5	Q72.5	/615.5
6	Q72.7	/301.1

.7 −A147

6ES7 132−4BD02−0AA0

PIN	DIRECCION	REFER.
1	Q73.0	/421.3
2	Q73.2	/441.3
5	Q73.1	/421.3
6	Q73.3	/441.3

.1 −A148

6ES7 132−4BD02−0AA0

PIN	DIRECCION	REFER.
1	Q73.4	/451.3
2	Q73.6	/471.3
5	Q73.5	/451.3
6	Q73.7	/471.3

/134.5 V4.1 /134.5 0VD.1

.2 −A149

138−4CA01−0AA0

PIN	DIRECCION
2	L+
3	M
6	L+
7	M

.3 −A150

6ES7 132−4BD02−0AA0

PIN	DIRECCION	REFER.
1	Q74.0	/371.3
2	Q74.2	/311.3
5	Q74.1	/615.5
6	Q74.3	/321.3

.4 −A151

6ES7 132−4BD02−0AA0

PIN	DIRECCION	REFER.
1	Q74.4	/615.5
2	Q74.6	/615.5
5	Q74.5	/615.5
6	Q74.7	/615.5

.5 −A152

6ES7 132−4BD02−0AA0

PIN	DIRECCION	REFER.
1	Q75.0	/615.4
2	Q75.2	/503.3
5	Q75.1	/615.4
6	Q75.3	/503.3

.6 −A153

6ES7 132−4BD02−0AA0

PIN	DIRECCION	REFER.
1	Q75.4	/503.3
2	Q75.6	/511.3
5	Q75.5	/503.3
6	Q75.7	/511.3

626.16E−007−134−2

CERTIFICATION OF THE QUALITY SYSTEM OF THE COMPANIES
CSQ UNI EN 29001 ISO 9001
Member of EQNet CERTIFIED QUALITY SYSTEM

De acuerda con la ley,la DANIELI CEDA considera este documenta como secreto industrial par lo tanto queda prohibida su reproduccion y/o su difusion total o parcial e terceros sin la espec. autorizacion escrita de Direccion DANIELI CEDA

AutoCAD−COMPUTER AIDED DESIGN
S3550134

				Fecha	27.01.97
2	REVAMP. COTIZ	11.05.20	EPROC	Encarg.	IACOBUCCI
1	EMISION	27.01.97	IACOB	Contr.	TURUS
	Modificacion	Fecha	Nombre	Norma	IEC

SIPAR

Obtenido de: | Reemplazo para: | Reemplaz. por:

DANIELI AUTOMATION

PUPITRE_PRINCIPAL_.P501
ALIMENTACION_FICHAS

AUT. ACABADORA LAMINADOR =30BB.L50 +

30620 N°. 3062−D30−S3550 Hoja 134 / 137 Sigue

ft. DIN6771/Teil 5

.P502
CAJETA LOCAL AREA FORMACION ESTRATOS/CIZALLA FRIA

.L50
TABLERO AUTOMATIZACION

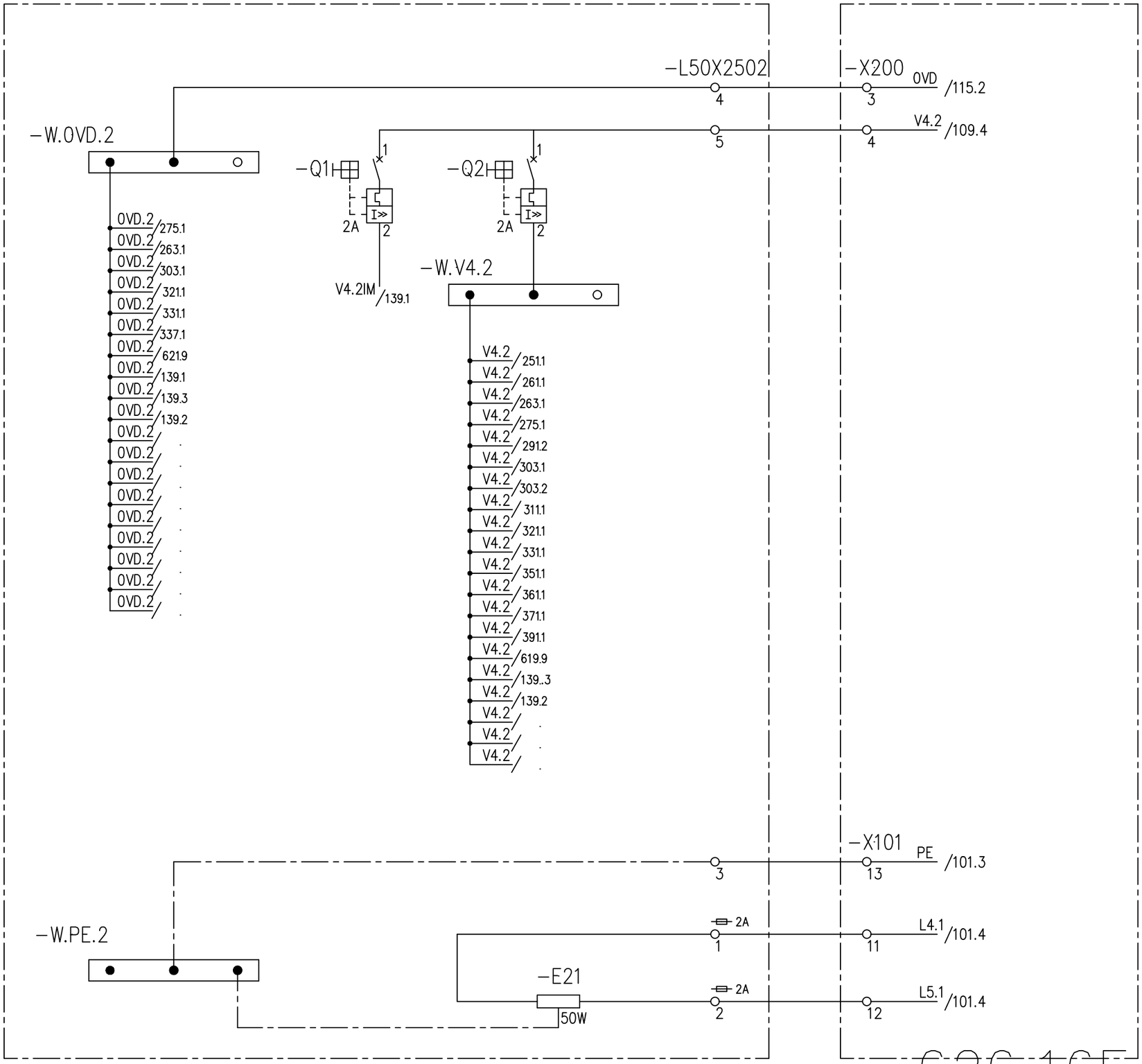

626.16E-007-137-5

5	REVAMP. COTIZ	11.05.20	EPROC	Fecha	27.01.97	SIPAR	DANIELI AUTOMATION	ALIMENTACION DISTRIBUCION	AUT. ACABADORA LAMINADOR	=30BB.L50 +
4	INST. ROLOS MAG	10.10.04	M.A.	Encarg.	IACOBUCCI					
1	EMISION	27.01.97	IACOB	Contr.	TURUS				30620	N°. 3062-D30-S3550 Hoja 137 139 Sigue
	Modificacion	Fecha	Nombre	Norma	IEC	Obtenido de:	Reemplazo para:	Reemplaz. por:		

CERTIFICATION OF THE QUALITY SYSTEM OF THE COMPANIES
CSQ
UNI EN 29001
ISO 9001
Member of
CERTIFIED EQNet QUALITY SYSTEM

De acuerda con la ley,la DANIELI CEDA considera este documenta como secreto industrial par lo tanto queda prohibida su reproduccion y/o su difusión total o parcial e terceros sin la espec. autorizacion escrita de Direccion DANIELI CEDA

AutoCAD-COMPUTER AIDED DESIGN
S3550137

ft. DIN6771/Teil 5

.P502

CAJETA LOCAL AREA FORMACION ESTRATOS/CIZALLA FRIA

.2 −A101

TIPO 6ES5 318−8MB12	
PIN	
/137.3 V4.2IM, /137.2 0VD.2 → L+	ZG−AS 318 MODULO INTERFAZ
M	
GND	

.3 −A102

138−4CA01−0AA0	
PIN	DIRECCION
/137.3 V4.2, /137.1 0VD.2 → 2	L+
3	M
6	L+
7	M

.4 −A103

6ES7 131−4BD01−0AA0		
PIN	DIRECCION	REFER.
1	I77.0	/263.3
2	I77.2	/263.3
5	I77.1	/263.3
6	I77.3	/303.3

.5 −A104

6ES7 131−4BD01−0AA0		
PIN	DIRECCION	REFER.
1	I77.4	/303.3
2	I77.6	/617.4
5	I77.5	/331.2
6	I77.7	/617.4

.6 −A105

6ES7 131−4BD01−0AA0		
PIN	DIRECCION	REFER.
1	I78.0	/617.4
2	I78.2	/291.2
5	I78.1	/617.4
6	I78.3	/251.2

.7 −A106

6ES7 131−4BD01−0AA0		
PIN	DIRECCION	REFER.
1	I78.4	/265.3
2	I78.6	/321.3
5	I78.5	/265.3
6	I78.7	/331.3

.1 −A107

6ES7 131−4BD01−0AA0		
PIN	DIRECCION	REFER.
1	I79.0	/275.3
2	I79.2	/275.3
5	I79.1	/275.3
6	I79.3	/275.3

.2 −A108

6ES7 131−4BD01−0AA0		
PIN	DIRECCION	REFER.
1	I79.4	/291.3
2	I79.6	/391.3
5	I79.5	/291.3
6	I79.7	/371.3

.3 −A109

6ES7 131−4BD01−0AA0		
PIN	DIRECCION	REFER.
1	I80.0	/303.3
2	I80.2	/303.3
5	I80.1	/303.3
6	I80.3	/303.3

.4 −A110

6ES7 131−4BD01−0AA0		
PIN	DIRECCION	REFER.
1	I80.4	/321.3
2	I80.6	/617.5
5	I80.5	/321.3
6	I80.7	/617.5

.5 −A111

6ES7 131−4BD01−0AA0		
PIN	DIRECCION	REFER.
1	I81.0	/331.3
2	I81.2	/331.3
5	I81.1	/331.3
6	I81.3	/331.3

.6 −A112

6ES7 131−4BD01−0AA0		
PIN	DIRECCION	REFER.
1	I81.4	/351.3
2	I81.6	/351.3
5	I81.5	/351.3
6	I81.7	/351.3

.7 −A113

6ES7 131−4BD01−0AA0		
PIN	DIRECCION	REFER.
1	I82.0	/361.3
2	I82.2	/305.3
5	I82.1	/361.3
6	I82.3	/305.3

4

.1 −A114

6ES7 131−4BD01−0AA0		
PIN	DIRECCION	REFER.
1	I82.4	/617.5
2	I82.6	/311.3
5	I82.5	/617.5
6	I82.7	/617.5

.2 −A115

138−4CA01−0AA0	
PIN	DIRECCION
/137.3 V4.2, /137.1 0VD.2 → 2	L+
3	M
6	L+
7	M

.3 −A116

6ES7 132−4BD02−0AA0		
PIN	DIRECCION	REFER.
1	Q77.0	/263.3
2	Q77.2	/263.3
5	Q77.1	/263.3
6	Q77.3	/303.3

.4 −A117

6ES7 132−4BD02−0AA0		
PIN	DIRECCION	REFER.
1	Q77.4	/303.3
2	Q77.6	/619.5
5	Q77.5	/619.5
6	Q77.7	/371.3

.5 −A118

6ES7 132−4BD02−0AA0		
PIN	DIRECCION	REFER.
1	Q78.0	/275.3
2	Q78.2	/275.3
5	Q78.1	/275.3
6	Q78.3	/275.3

.6 −A119

6ES7 132−4BD02−0AA0		
PIN	DIRECCION	REFER.
1	Q78.4	/619.5
2	Q78.6	/321.3
5	Q78.5	/619.5
6	Q78.7	/331.3

626.16E−007−139−5

CERTIFICATION OF THE QUALITY SYSTEM OF THE COMPANIES
UNI EN 29001 ISO 9001
Member of
De acuerda con la ley,la DANIELI CEDA considera este documenta como secreto industrial par lo tanto queda prohibida su reproduccion y/o su difusion total o parcial e terceros sin la espec. autorizacion escrita de Direccion DANIELI CEDA
AutoCAD−COMPUTER AIDED DESIGN S3550139

5	REVAMP. COTIZ	11.05.20	EPROC	Fecha	27.01.97
4	INCORP. PISADOR	16.04.03	M.R.	Encarg.	IACOBUCCI
1	EMISION	27.01.97	IACOB	Contr.	TURUS
	Modificacion	Fecha	Nombre	Norma	IEC

SIPAR

Obtenido de: Reemplazo para: Reemplaz. por:

DANIELI AUTOMATION

CAJETA_LOCAL_.P502
ALIMENTACION_FICHAS

AUT. ACABADORA LAMINADOR =30BB.L50 +

30620 N°. 3062−D30−S3550 Hoja 139 140 Sigue

ft. DIN6771/Teil 5

.P502

CAJETA LOCAL AREA FORMACION ESTRATOS/CIZALLA FRIA

−A108		
TIPO 6ES5 441−8MA11		
PIN	DIRECCION	REFER.
1	+	
2	−	
4	Q77.0	/263.3
3	Q77.1	/263.3
6	Q77.2	/263.3
5	Q77.3	/303.3
8	Q77.4	/303.3
7	Q77.5	/619.5
10	Q77.6	/619.5
9	Q77.7	/371.3

−A109		
TIPO 6ES5 441−8MA11		
PIN	DIRECCION	REFER.
1	+	
2	−	
4	Q78.0	/275.3
3	Q78.1	/275.3
6	Q78.2	/275.3
5	Q78.3	/275.3
8	Q78.4	/619.5
7	Q78.5	/619.5
10	Q78.6	/321.3
9	Q78.7	/331.3

/139.8 V4.2

/139.8 0VD.2

626.16E−007−140−3

CERTIFICATION OF THE QUALITY SYSTEM OF THE COMPANIES
CSQ
UNI EN 29001
ISO 9001
Member of
CERTIFIED EQNet QUALITY SYSTEM

De acuerda con la ley,la DANIELI CEDA considera este documenta como secreto industrial par lo tanto queda prohibida su reproducción y/o su difusión total o parcial e terceros sin la espec. autorizacion escrita de Dirección DANIELI CEDA

AutoCAD−COMPUTER AIDED DESIGN
S3550140

3	REVAMP. COTIZ	11.05.20	EPROC	Fecha	27.01.97
2	DESP. PRUEBAS	06.05.97	IACOB	Encarg.	IACOBUCCI
1	EMISION	27.01.97	IACOB	Contr.	TURUS
	Modificacion	Fecha	Nombre	Norma	IEC

SIPAR

Obtenido de: | Reemplazo para: | Reemplaz. por:

DANIELI AUTOMATION

CAJETA_LOCAL_.P502
ALIMENTACION_FICHAS

AUT. ACABADORA LAMINADOR =30BB.L50 +

30620 N°. 3062−D30−S3550 Hoja 140 143 Sigue

ft. DIN6771/Teil 5

.P503
CAJETA LOCAL AREA TRANSFERENCIA-ACCUMULACION

.L50
TABLERO AUTOMATIZACION

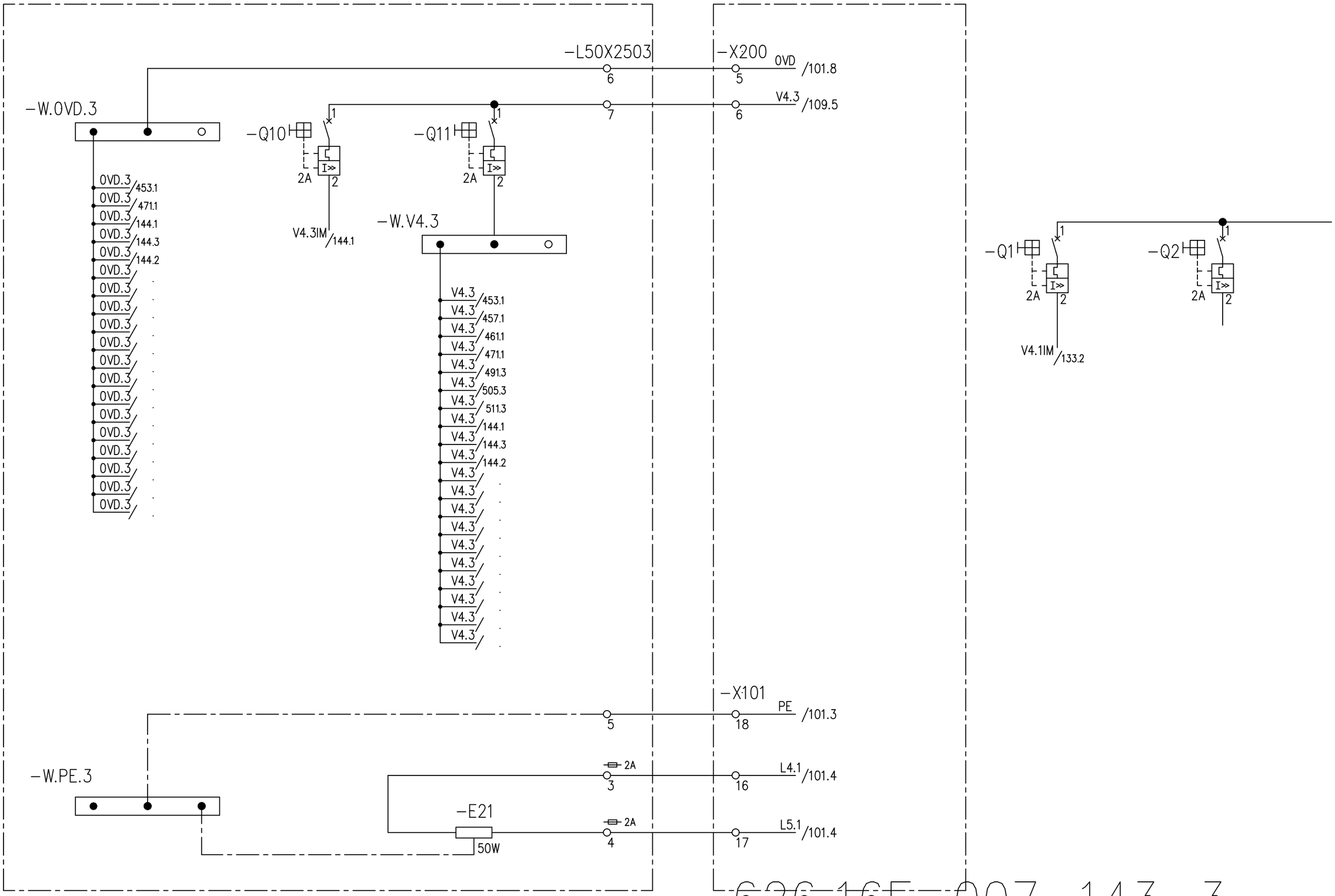

626.16E-007-143-3

CERTIFICATION OF THE QUALITY SYSTEM OF THE COMPANIES
UNI EN 29001 ISO 9001
Member of

De acuerda con la ley,la DANIELI CEDA considera este documenta como secreto industrial par lo tanto queda prohibida su reproduccion y/o su difusion total o parcial e terceros sin la espec. autorizacion escrita de Direccion DANIELI CEDA

AutoCAD-COMPUTER AIDED DESIGN S3550143

3	REVAMP. COTIZ	11.05.20	EPROC	Fecha	27.01.97
2	DESP. PRUEBAS	06.05.97	IACOB	Encarg.	IACOBUCCI
1	EMISION	27.01.97	IACOB	Contr.	TURUS
	Modificacion	Fecha	Nombre	Norma	IEC

SIPAR

Obtenido de: | Reemplazo para: | Reemplaz. por:

DANIELI AUTOMATION

DISTRIBUCION ALIMENTACION

AUT. ACABADORA LAMINADOR =30BB.L50 +

30620 N°: 3062-D30-S3550 Hoja 143 144 Sigue

ft. DIN6771/Teil 5

.P503

CAJETA LOCAL AREA TRANSFERNCIA-ACCUMULACION

.2 −A101

TIPO 6ES5 318-8MB12	
PIN	
/143.3 V4.3IM /143.1 0VD.3 L+ M GND	ZG-AS 318 MODULO INTERFAZ

.3 −A102

138-4CA01-0AA0	
PIN	DIRECCION
/143.3 V4.3 /143.1 0VD.3 2	L+
3	M
6	L+
7	M

.4 −A103

6ES7 131-4BD01-0AA0		
PIN	DIRECCION	REFER.
1	I85.0	/505.3
2	I85.2	/505.3
5	I85.1	/505.3
6	I85.3	/505.3

.5 −A104

6ES7 131-4BD01-0AA0		
PIN	DIRECCION	REFER.
1	I85.4	/505.3
2	I85.6	/511.3
5	I85.5	/505.3
6	I85.7	/511.3

.6 −A105

6ES7 131-4BD01-0AA0		
PIN	DIRECCION	REFER.
1	I86.0	/457.3
2	I86.2	/457.3
5	I86.1	/457.3
6	I86.3	/457.3

.7 −A106

6ES7 131-4BD01-0AA0		
PIN	DIRECCION	REFER.
1	I86.4	/461.3
2	I86.6	/621.4
5	I86.5	/491.3
6	I86.7	/621.4

.1 −A107

6ES7 131-4BD01-0AA0		
PIN	DIRECCION	REFER.
1	I87.0	/522.5
2	I87.2	/522.5
5	I87.1	/522.5
6	I87.3	/522.5

.2 −A108

6ES7 131-4BD01-0AA0		
PIN	DIRECCION	REFER.
1	I87.4	/522.5
2	I87.6	/522.5
5	I87.5	/522.5
6	I87.7	/522.5

.3 −A109

6ES7 131-4BD01-0AA0		
PIN	DIRECCION	REFER.
1	I88.0	/523.5
2	I88.2	/523.5
5	I88.1	/523.5
6	I88.3	/523.5

.4 −A110

6ES7 131-4BD01-0AA0		
PIN	DIRECCION	REFER.
1	I88.4	/523.5
2	I88.6	/523.5
5	I88.5	/523.5
6	I88.7	/523.5

.5 −A111

6ES7 131-4BD01-0AA0		
PIN	DIRECCION	REFER.
1	I89.0	/525.5
2	I89.2	/525.5
5	I89.1	/525.5
6	I89.3	/525.5

.6 −A112

6ES7 131-4BD01-0AA0		
PIN	DIRECCION	REFER.
1	I89.4	/621.4
2	I89.6	/621.4
5	I89.5	/621.4
6	I89.7	/621.4

.7 −A113

6ES7 131-4BD01-0AA0		
PIN	DIRECCION	REFER.
1	I90.0	/453.3
2	I90.2	/453.3
5	I90.1	/453.3
6	I90.3	/471.3

.1 −A114

6ES7 131-4BD01-0AA0		
PIN	DIRECCION	REFER.
1	I90.4	/471.3
2	I90.6	/621.5
5	I90.5	/621.5
6	I90.7	/621.5

.2 −A115

138-4CA01-0AA0	
PIN	DIRECCION
/143.3 V4.3 /143.1 0VD.3 2	L+
3	M
6	L+
7	M

.3 −A116

6ES7 132-4BD02-0AA0		
PIN	DIRECCION	REFER.
1	Q85.0	/525.5
2	Q85.2	/525.5
5	Q85.1	/525.5
6	Q85.3	/525.5

.4 −A117

6ES7 132-4BD02-0AA0		
PIN	DIRECCION	REFER.
1	Q85.4	/623.4
2	Q85.6	/623.4
5	Q85.5	/623.4
6	Q85.7	/623.4

.5 −A118

6ES7 132-4BD02-0AA0		
PIN	DIRECCION	REFER.
1	Q86.0	/453.3
2	Q86.2	/453.3
5	Q86.1	/453.3
6	Q86.3	/471.3

.6 −A119

6ES7 132-4BD02-0AA0		
PIN	DIRECCION	REFER.
1	Q86.4	/471.3
2	Q86.6	/623.5
5	Q86.5	/623.5
6	Q86.7	/623.5

626.16E-007-144-3

CERTIFICATION OF THE QUALITY SYSTEM OF THE COMPANIES
CSQ
UNI EN 29001
ISO 9001
Member of
CERTIFIED EQNet QUALITY SYSTEM

De acuerda con la ley,la DANIELI CEDA considera este documenta como secreto industrial par lo tanto queda prohibida su reproduccion y/o su difusion total o parcial e terceros sin la espec. autorizacion escrita de Direccion DANIELI CEDA

AutoCAD-COMPUTER AIDED DESIGN
S3550144

3	REVAMP. COTIZ	11.05.20	EPROC	Fecha	27.01.97
2	DESP. PRUEBAS	06.05.97	IACOB	Encarg.	IACOBUCCI
1	EMISION	27.01.97	IACOB	Contr.	TURUS
	Modificacion	Fecha	Nombre	Norma	IEC

SIPAR

Obtenido de: Reemplazo para: Reemplaz. por:

DANIELI AUTOMATION

CAJETA_LOCAL_.P503
ALIMENTACION_FICHAS

AUT. ACABADORA LAMINADOR =30BB.L50 +

30620 N°. 3062-D30-S3550 Hoja 144 147 Sigue

ft. DIN6771/Teil 5

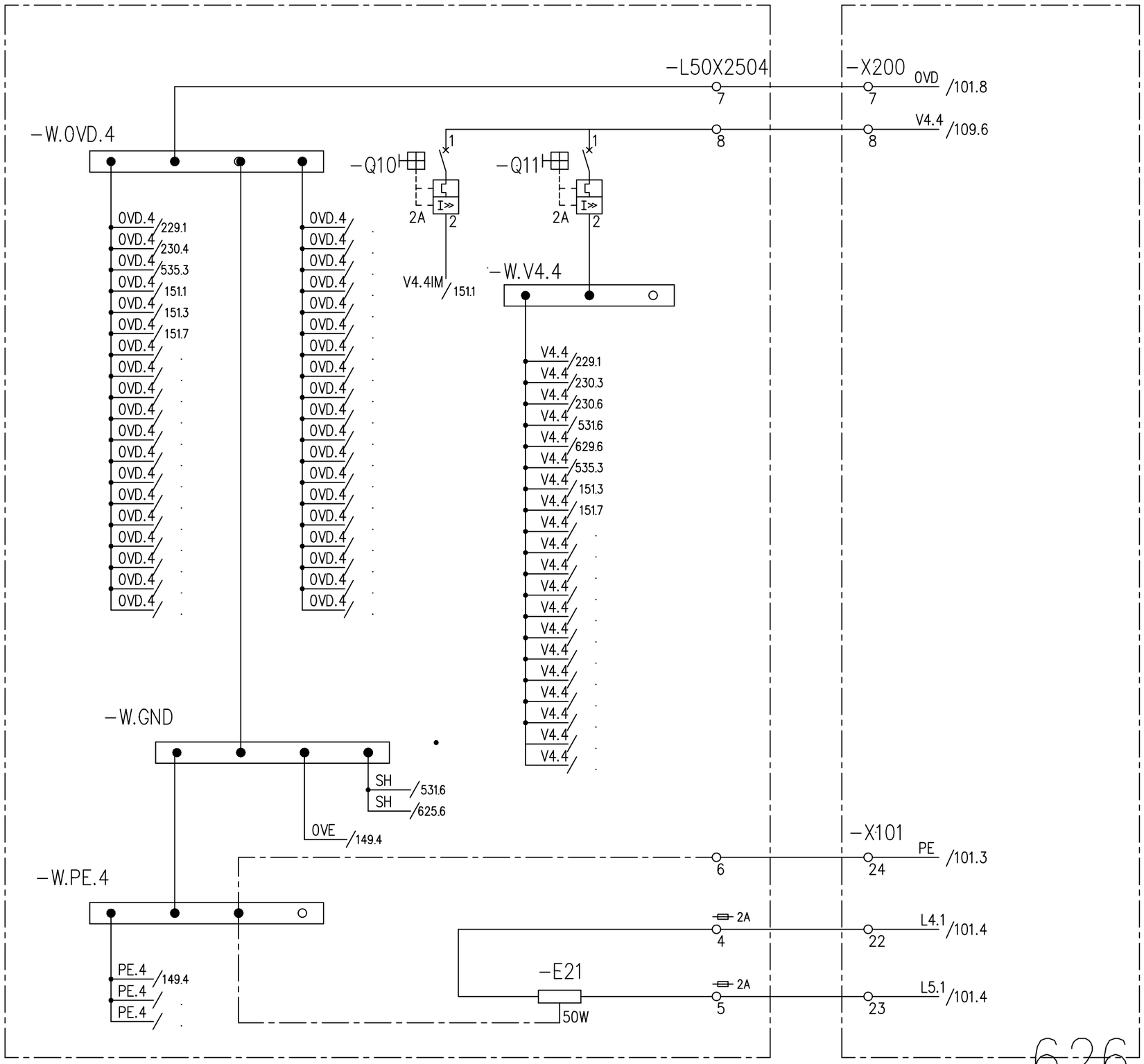

626.16E-007-147-6

6	REVAMP. COTIZ	11.05.20	EPROC	Fecha	27.01.97	SIPAR	DANIELI AUTOMATION	DISTRIBUCION ALIMENTACION	AUT. ACABADORA LAMINADOR	=30BB.L50 +	
5	MODIF.VALV.PILOT	02.06	F.L	Encarg.	IACOBUCCI						
1	EMISION	27.01.97	IACOB	Contr.	TURUS				30620	N°. 3062-D30-S3550	Hoja 147
	Modificacion	Fecha	Nombre	Norma	IEC	Obtenido de:	Reemplazo para:	Reemplaz. por:			149 Sigue

ft. DIN6771/Teil 5

CERTIFICATION OF THE QUALITY SYSTEM OF THE COMPANIES
UNI EN 29001
ISO 9001
Member of

De acuerda con la ley,la DANIELI CEDA considera este documenta como secreto industrial par lo tanto queda prohibida su reproduccion y/o su difusion total o parcial e terceros sin la espec. autorizacion escrita de Direccion DANIELI CEDA

AutoCAD-COMPUTER AIDED DESIGN
S3550147

.P504

CAJETA LOCAL UNIDAD DE LUBRICACION

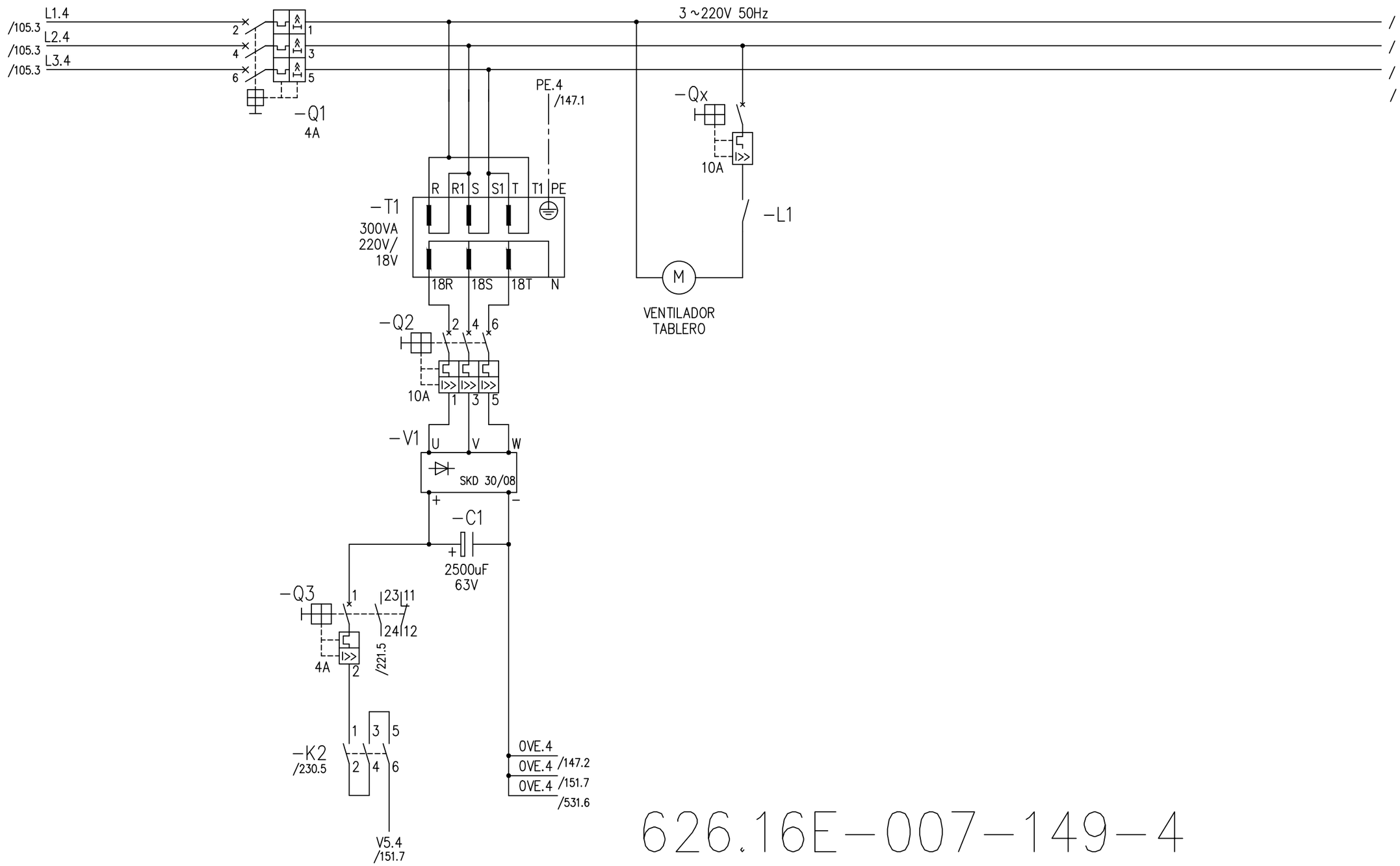

626.16E-007-149-4

CERTIFICATION OF THE QUALITY SYSTEM OF THE COMPANIES

CSQ UNI EN 29001 ISO 9001

Member of EQNet

De acuerda con la ley,la DANIELI CEDA considera este documenta como secreto industrial par lo tanto queda prohibida su reproduccion y/o su difusion total o parcial e terceros sin la espec. autorizacion escrita de Direccion DANIELI CEDA

AutoCAD-COMPUTER AIDED DESIGN S3550149

4	REVAMP. COTIZ	11.05.20	EPROC	Fecha	27.01.97
3	VENTILADOR TAB.	08.10	R.CAV	Encarg.	IACOBUCCI
1	EMISION	27.01.97	IACOB	Contr.	TURUS
	Modificacion	Fecha	Nombre	Norma	IEC

SIPAR

Obtenido de: Reemplazo para: Reemplaz. por:

DANIELI AUTOMATION

DISTRIBUCION ALIMENTACIONES

AUT. ACABADORA LAMINADOR =30BB.L50 +

30620 N°. 3062-D30-S3550 Hoja 149 151 Sigue

ft. DIN6771/Teil 5

.P504

CAJETA LOCAL UNIDAD DE LUBRICACION

.2 −A101

TIPO 6ES5 318−8MB12	
PIN	
/147.3 V4.4IM /147.1 0VD.4	L+ M GND

ZG−AS 318
MODULO
INTERFAZ

.3 −A102

138−4CA01−0AA0	
PIN	DIRECCION
/147.3 V4.4 /147.1 0VD.4	2 L+ 3 M
	6 L+ 7 M

.4 −A103

6ES7 134−4GB01−0AB0		
PIN	DIRECCION	REFER.
1 + 2 −	PW192	/531.6
5 + 6 −	PW194	/625.5

.5 −A104

6ES7 134−4GB01−0AB0		
PIN	DIRECCION	REFER.
1 + 2 −	PW196	/625.5
5 + 6 −	PW198	/625.5

.6 −A105

6ES7 131−4BD01−0AA0		
PIN	DIRECCION	REFER.
1	I93.0	/ ***
2	I93.2	/ ***
5	I93.1	/ ***
6	I93.3	/627.3

.7 −A106

6ES7 131−4BD01−0AA0		
PIN	DIRECCION	REFER.
1	I93.4	/ ***
2	I93.6	/229.3
5	I93.5	/627.3
6	I93.7	/533.4

.1 −A107

6ES7 131−4BD01−0AA0		
PIN	DIRECCION	REFER.
1	I94.0	/ ***
2	I94.2	/ ***
5	I94.1	/ ***
6	I94.3	/ ***

.2 −A108

6ES7 131−4BD01−0AA0		
PIN	DIRECCION	REFER.
1	I94.4	/ ***
2	I94.6	/ ***
5	I94.5	/533.4
6	I94.7	/533.4

.3 −A109

6ES7 131−4BD01−0AA0		
PIN	DIRECCION	REFER.
1	I95.0	/229.4
2	I95.2	/629.5
5	I95.1	/229.4
6	I95.3	/531.6

.4 −A110

6ES7 131−4BD01−0AA0		
PIN	DIRECCION	REFER.
1	I95.4	/531.6
2	I95.6	/531.6
5	I95.5	/531.6
6	I95.7	/531.6

.5 −A111

6ES7 131−4BD01−0AA0		
PIN	DIRECCION	REFER.
1	I96.0	/533.5
2	I96.2	/533.5
5	I96.1	/533.5
6	I96.3	/533.5

.6 −A112

6ES7 131−4BD01−0AA0		
PIN	DIRECCION	REFER.
1	I96.4	/533.5
2	I96.6	/629.5
5	I96.5	/230.2
6	I96.7	/629.5

.7 −A113

138−4CA01−0AA0	
PIN	DIRECCION
/147.3 V4.4 /147.1 0VD.4	2 L+ 3 M
	6 L+ 7 M

.1 −A114

6ES7 132−4BD02−0AA0		
PIN	DIRECCION	REFER.
1	Q93.0	/531.5
2	Q93.2	/531.5
5	Q93.1	/531.5
6	Q93.3	/627.3

.2 −A115

6ES7 132−4BD02−0AA0		
PIN	DIRECCION	REFER.
1	Q93.4	/533.4
2	Q93.6	/229.3
5	Q93.5	/533.4
6	Q93.7	/531.5

.3 −A116

6ES7 132−4BD02−0AA0		
PIN	DIRECCION	REFER.
1	Q94.0	/531.5
2	Q94.2	/531.5
5	Q94.1	/531.5
6	Q94.3	/531.5

.4 −A117

6ES7 132−4BD02−0AA0		
PIN	DIRECCION	REFER.
1	Q94.4	/627.3
2	Q94.6	/533.4
5	Q94.5	/533.1
6	Q94.7	/533.1

.5 −A118

6ES7 132−4BD02−0AA0		
PIN	DIRECCION	REFER.
1	Q95.0	/229.4
2	Q95.2	/631.5
5	Q95.1	/229.4
6	Q95.3	/631.5

.6 −A119

6ES7 132−4BD02−0AA0		
PIN	DIRECCION	REFER.
1	Q95.4	/631.5
2	Q95.6	/631.5
5	Q95.5	/631.5
6	Q95.7	/631.5

.7 −A120

6ES7 132−4BD02−0AA0		
PIN	DIRECCION	REFER.
1	Q96.0	/531.6
2	Q96.2	/631.5
5	Q96.1	/531.6
6	Q96.3	/631.5

626.16E−007−151−4

CERTIFICATION OF THE QUALITY SYSTEM OF THE COMPANIES
CSQ UNI EN 29001 ISO 9001
Member of EQNet CERTIFIED QUALITY SYSTEM

De acuerda con la ley,la DANIELI CEDA considera este documenta como secreto industrial par lo tanto queda prohibida su reproduccion y/o su difusion total o parcial e terceros sin la espec. autorizacion escrita de Direccion DANIELI CEDA

AutoCAD−COMPUTER AIDED DESIGN
S3550151

4	REVAMP. COTIZ	11.05.20	EPROC	Fecha	27.01.97
3	DESP. START−UP	22.05.96	LOG.	Encarg.	IACOBUCCI
1	EMISION	27.01.97	IACOB	Contr.	TURUS
	Modificacion	Fecha	Nombre	Norma	IEC

SIPAR

Obtenido de: | Reemplazo para: | Reemplaz. por:

DANIELI AUTOMATION

CAJETA_LOCAL_.P504
ALIMENTACION_FICHAS

AUT. ACABADORA LAMINADOR =30BB.L50 +

30620 N°. 3062−D30−S3550 Hoja 151 153 Sigue

ft. DIN6771/Teil 5

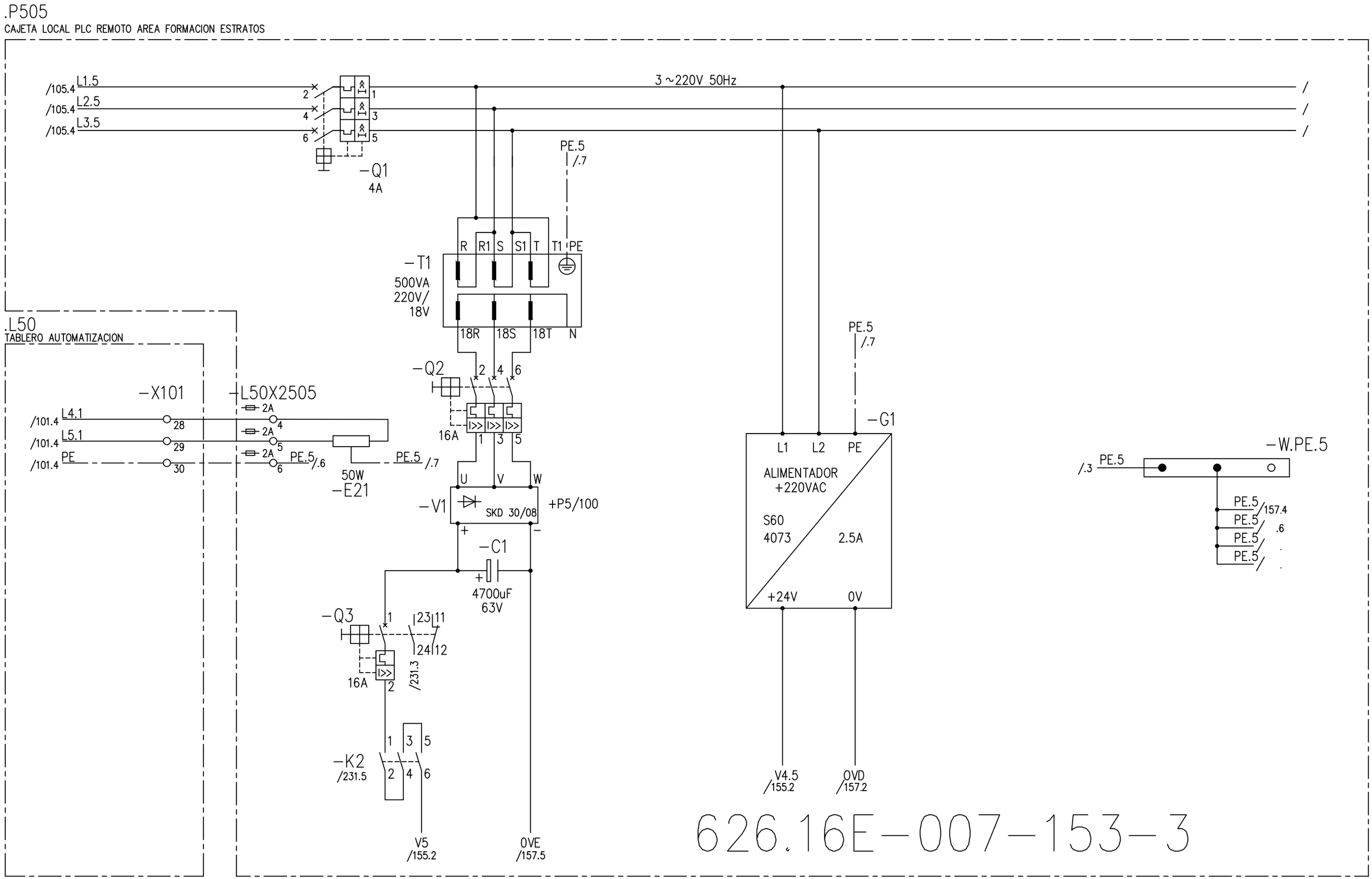

CERTIFICATION OF THE QUALITY SYSTEM OF THE COMPANIES
UNI EN 29001
ISO 9001
Member of
CERTIFIED EQNet QUALITY SYSTEM

De acuerda con la ley,la DANIELI CEDA considera este documenta como secreto industrial par lo tanto queda prohibida su reproduccion y/o su difusion total o parcial e terceros sin la espec. autorizacion escrita de Direccion DANIELI CEDA

AutoCAD-COMPUTER AIDED DESIGN
S3550153

3	REVAMP. COTIZ	11.05.20	EPROC	Fecha	27.01.97	SIPAR	DANIELI AUTOMATION	DISTRIBUCION ALIMENTACIONES	AUT. ACABADORA LAMINADOR =30BB.L50 +
2	DESP. PRUEBAS	06.05.97	IACOB	Encarg.	IACOBUCCI				
1	EMISION	27.01.97	IACOB	Contr.	TURUS				30620 N°. 3062-D30-S3550 Hoja 153 155 Sigue
	Modificacion	Fecha	Nombre	Norma	IEC	Obtenido de:	Reemplazo para:	Reemplaz. por:	

ft. DIN6771/Teil 5

.P505

CAJETA LOCAL PLC REMOTO AREA FORMACION ESTRATOS

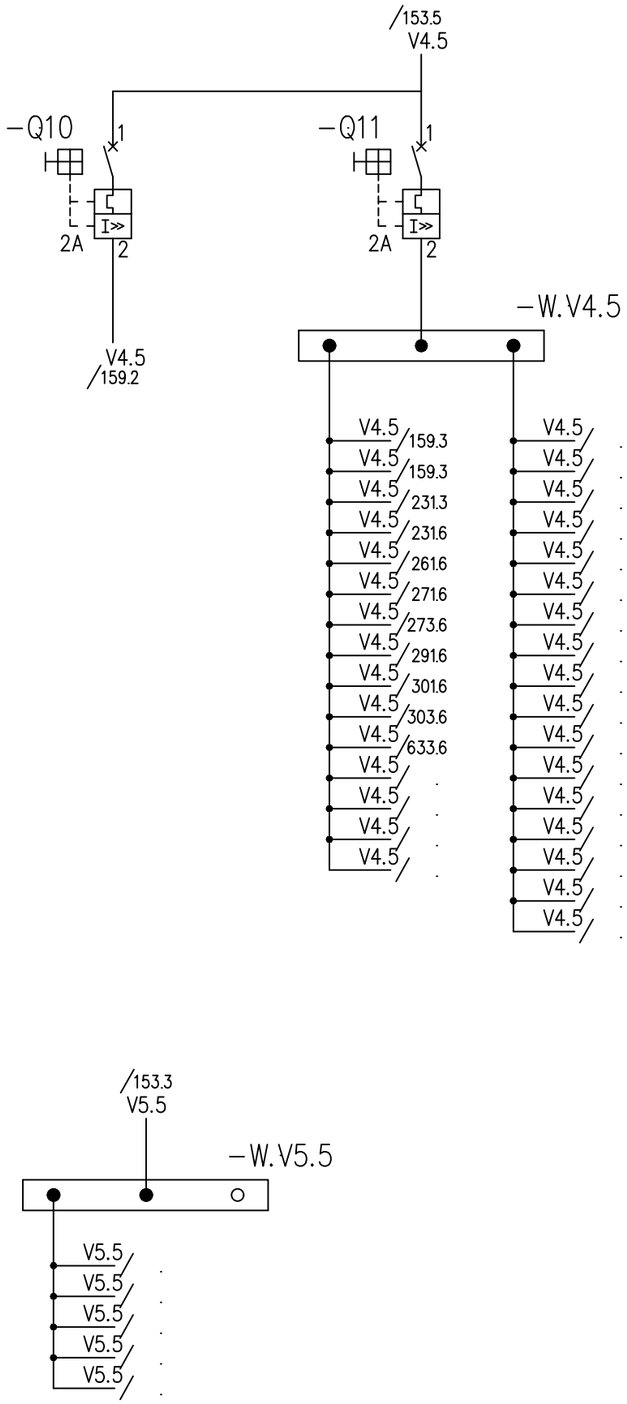

626.16E-007-155-3

CERTIFICATION OF THE QUALITY SYSTEM OF THE COMPANIES
CSQ
UNI EN 29001
ISO 9001
Member of
CERTIFIED EQNet QUALITY SYSTEM

De acuerda con la ley,la DANIELI CEDA considera este documenta como secreto industrial par lo tanto queda prohibida su reproduccion y/o su difusion total o parcial e terceros sin la espec. autorizacion escrita de Direccion DANIELI CEDA

AutoCAD-COMPUTER AIDED DESIGN
S3550155

3	REVAMP. COTIZ	11.05.20	EPROC	Fecha	27.01.97	SIPAR	DANIELI AUTOMATION	DISTRIBUCION ALIMENTACIONES_(24VDC)	AUT. ACABADORA LAMINADOR	=30BB.L50	
2	DESP. PRUEBAS	06.05.97	IACOB	Encarg.	IACOBUCCI					+	
1	EMISION	27.01.97	IACOB	Contr.	TURUS				30620	N°. 3062-D30-S3550	Hoja 155
	Modificacion	Fecha	Nombre	Norma	IEC	Obtenido de:	Reemplazo para:	Reemplaz. por:			157 Sigue

ft. DIN6771/Teil 5

.P505

CAJETA LOCAL PLC REMOTO AREA FORMACION ESTRATOS

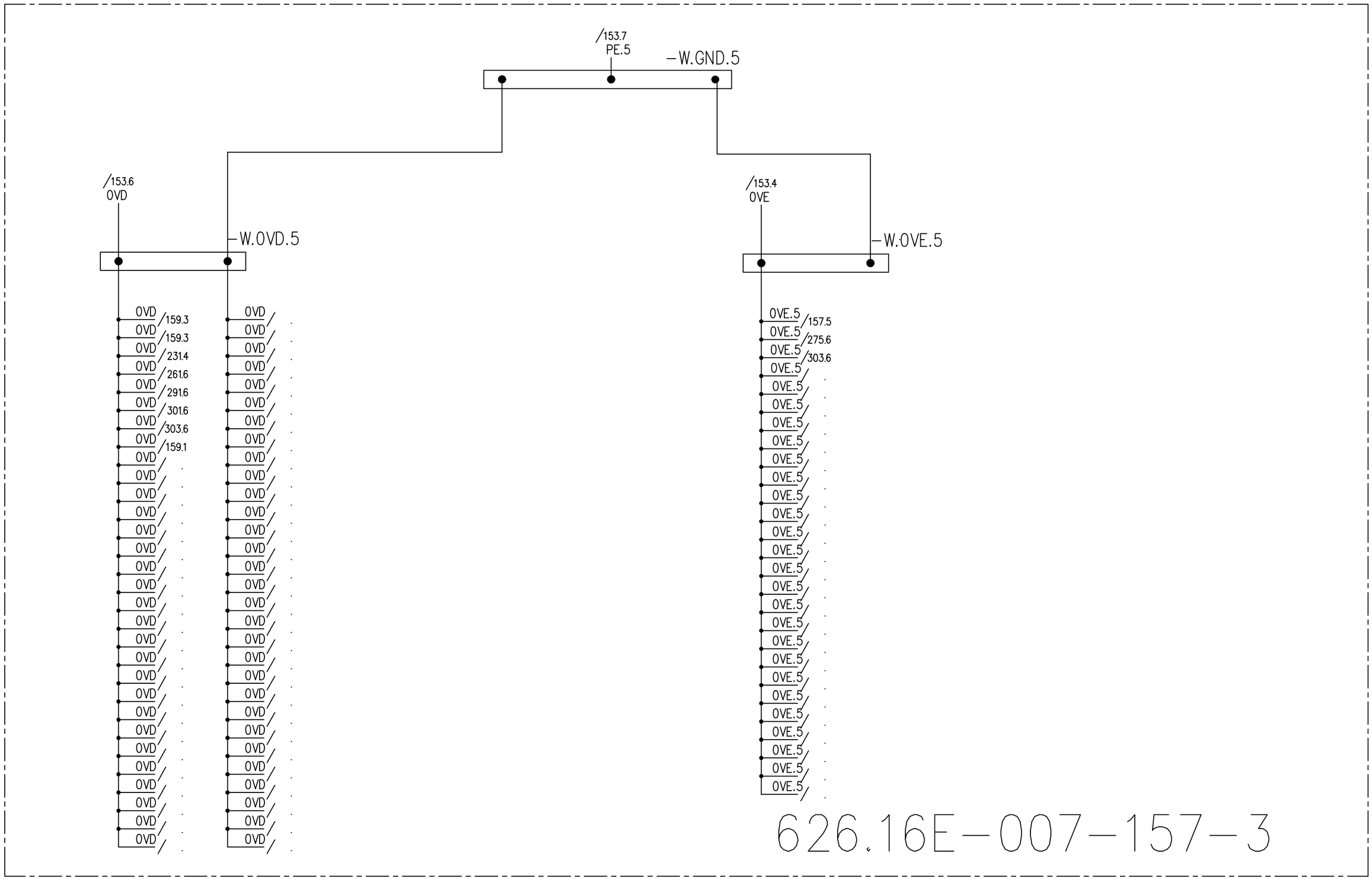

CERTIFICATION OF THE QUALITY SYSTEM OF THE COMPANIES
UNI EN 29001
ISO 9001
Member of
CERTIFIED EQNet QUALITY SYSTEM

De acuerda con la ley,la DANIELI CEDA considera este documenta como secreto industrial par lo tanto queda prohibida su reproduccion y/o su difusion total o parcial e terceros sin la espec. autorizacion escrita de Direccion DANIELI CEDA

AutoCAD-COMPUTER AIDED DESIGN
S3550157

3	REVAMP. COTIZ	11.05.20	EPROC	Fecha	27.01.97	SIPAR	DANIELI AUTOMATION	DISTRIBUCION ALIMENTACIONES	AUT. ACABADORA LAMINADOR	=30BB.L50		
2	DESP. PRUEBAS	06.05.97	IACOB	Encarg.	IACOBUCCI					+		
1	EMISION	27.01.97	IACOB	Contr.	TURUS				30620	N°. 3062-D30-S3550	Hoja 157	
	Modificacion	Fecha	Nombre	Norma	IEC	Obtenido de:	Reemplazo para:	Reemplaz. por:			159	Sigue

ft. DIN6771/Teil 5

.P505

CAJETA LOCAL PLC REMOTO AREA FORMACION ESTRATOS

.2 −A101

TIPO 6ES5 318−8MB12	
PIN	
/155.2 V4.5IM	L+
/157.2 0VD.5	M
	GND

ZG−AS 318
MODULO
INTERFAZ

.3 −A102

138−4CA01−0AA0		
	PIN	DIRECCION
/155.3 V4.5	2	L+
0VD.5	3	M
/157.2		
	6	L+
	7	M

.4 −A103

6ES7 131−4BD01−0AA0		
PIN	DIRECCION	REFER.
1	I99.0	/231.2
2	I99.2	/271.5
5	I99.1	/265.5
6	I99.3	/271.5

.5 −A104

6ES7 131−4BD01−0AA0		
PIN	DIRECCION	REFER.
1	I99.4	/273.5
2	I99.6	/273.5
5	I99.5	/273.5
6	I99.7	/273.5

.6 −A105

6ES7 131−4BD01−0AA0		
PIN	DIRECCION	REFER.
1	I100.0	/273.5
2	I100.2	/273.5
5	I100.1	/273.5
6	I100.3	/291.6

.7 −A106

6ES7 131−4BD01−0AA0		
PIN	DIRECCION	REFER.
1	I100.4	/291.6
2	I100.6	/633.5
5	I100.5	/231.2
6	I100.7	/633.5

.1 −A107

6ES7 131−4BD01−0AA0		
PIN	DIRECCION	REFER.
1	I101.0	/301.5
2	I101.2	/301.5
5	I101.1	/301.5
6	I101.3	/301.5

.2 −A108

6ES7 131−4BD01−0AA0		
PIN	DIRECCION	REFER.
1	I101.4	/ ***
2	I101.6	/633.5
5	I101.5	/633.5
6	I101.7	/633.5

.3 −A109

138−4CA01−0AA0		
	PIN	DIRECCION
/155.3 V4.5	2	L+
0VD.5	3	M
/157.2		
	6	L+
	7	M

.4 −A110

6ES7 132−4BD02−0AA0		
PIN	DIRECCION	REFER.
1	Q99.0	/275.5
2	Q99.2	/275.5
5	Q99.1	/275.5
6	Q99.3	/275.5

.5 −A111

6ES7 132−4BD02−0AA0		
PIN	DIRECCION	REFER.
1	Q100.0	/275.5
2	Q100.2	/275.5
5	Q100.1	/275.5
6	Q100.3	/275.5

.6 −A112

6ES7 132−4BD02−0AA0		
PIN	DIRECCION	REFER.
1	Q101.0	/277.5
2	Q101.2	/635.5
5	Q101.1	/277.5
6	Q101.3	/635.5

.7 −A113

6ES7 132−4BD02−0AA0		
PIN	DIRECCION	REFER.
1	Q102.0	/303.5
2	Q102.2	/303.5
5	Q102	/303.5
6	Q102.3	/303.5

626.16E−007−159−3

CERTIFICATION OF THE QUALITY SYSTEM OF THE COMPANIES
CSQ
UNI EN 29001
ISO 9001
Member of
CERTIFIED EQNet QUALITY SYSTEM

De acuerda con la ley,la DANIELI CEDA considera este documenta como secreto industrial par lo tantó queda prohibida su reproduccion y/o su difusion total o parcial e terceros sin la espec. autorizacion escrita de Direccion DANIELI CEDA

AutoCAD−COMPUTER AIDED DESIGN
S3550159

3	REVAMP. COTIZ	11.05.20	EPROC	Fecha	27.01.97	SIPAR	DANIELI AUTOMATION	CAJETA_LOCAL_.P505 ALIMENTACION_FICHAS	AUT. ACABADORA LAMINADOR =30BB.L50 +
2	DESP. PRUEBAS	06.05.97	IACOB	Encarg.	IACOBUCCI				
1	EMISION	27.01.97	IACOB	Contr.	TURUS				30620 N°. 3062−D30−S3550 Hoja 159
	Modificacion	Fecha	Nombre	Norma	IEC	Obtenido de: / Reemplazo para:	Reemplaz. por:		161 Sigue

ft. DIN6771/Teil 5

CERTIFICATION OF THE QUALITY SYSTEM OF THE COMPANIES
CSQ
UNI EN 29001
ISO 9001
Member of
CERTIFIED EQNet QUALITY SYSTEM

De acuerda con la ley,la DANIELI CEDA considera este documenta como secreto industrial par lo tanto queda prohibida su reproducción y/o su difusion total o parcial e terceros sin la espec. autorizacion escrita de Direccion DANIELI CEDA

AutoCAD-COMPUTER AIDED DESIGN
S3550161

.P506
CAJETA LOCAL PLC REMOTO AREA CIZALLA FRIA

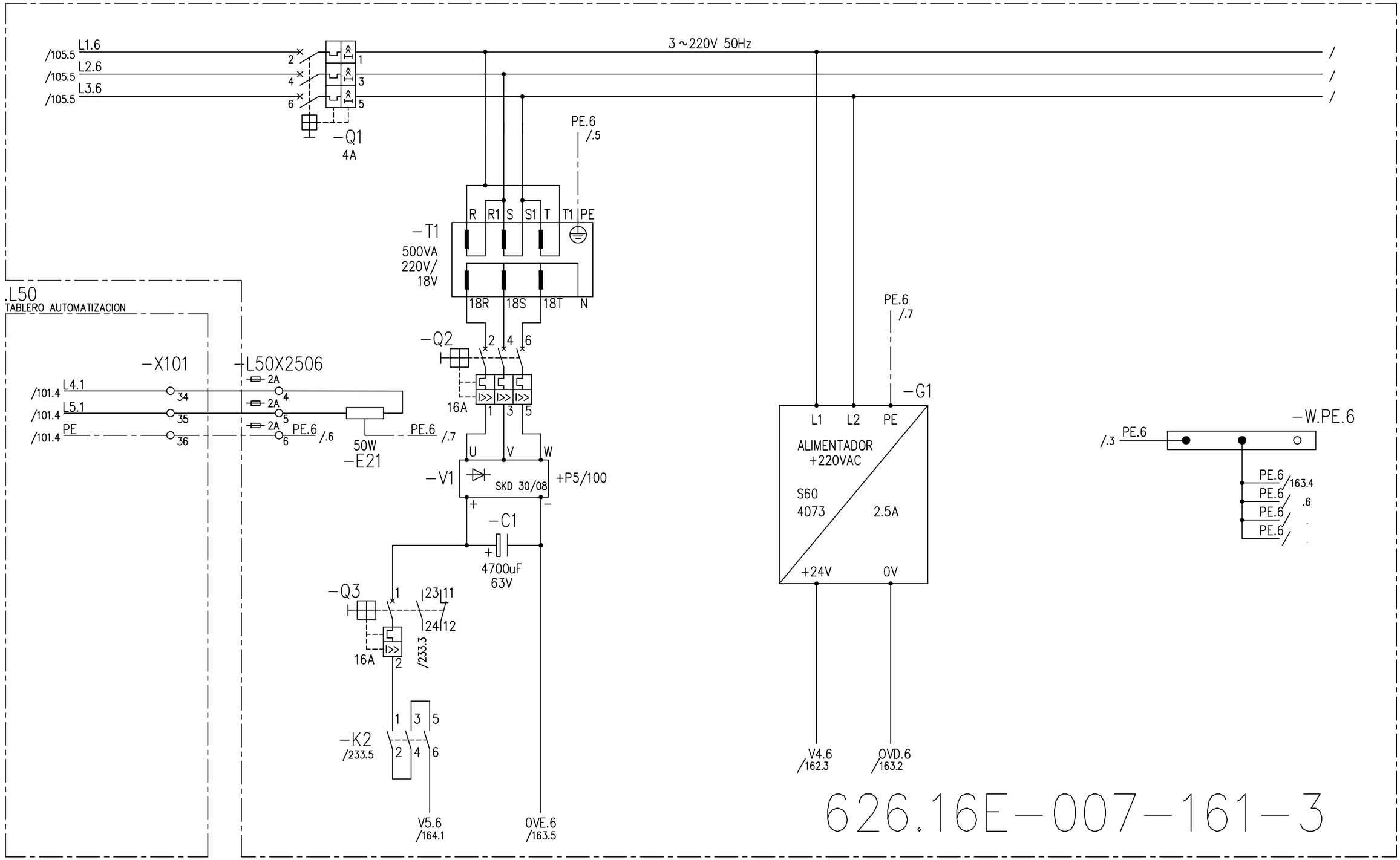

3	REVAMP. COTIZ	11.05.20	EPROC	Fecha	27.01.97	SIPAR	DANIELI AUTOMATION	DISTRIBUCION ALIMENTACIONES	AUT. ACABADORA LAMINADOR	=30BB.L50	
2	DESP. PRUEBAS	06.05.97	IACOB	Encarg.	IACOBUCCI					+	
1	EMISION	27.01.97	IACOB	Contr.	TURUS				30620	N°. 3062-D30-S3550	Hoja 161
	Modificacion	Fecha	Nombre	Norma	IEC	Obtenido de:	Reemplazo para:	Reemplaz. por:			162 Sigue

ft. DIN6771/Teil 5

.P506

CAJETA LOCAL PLC REMOTO AREA CIZALLA FRIA

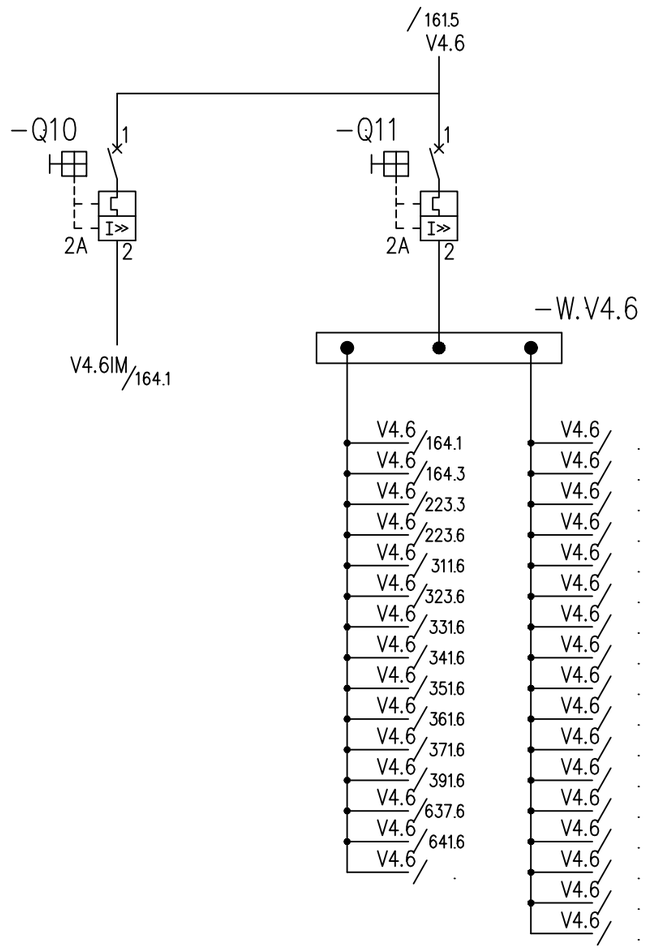

626.16E-007-162-5

CERTIFICATION OF THE QUALITY SYSTEM OF THE COMPANIES
CSQ
UNI EN 29001
ISO 9001
Member of
CERTIFIED EQNet QUALITY SYSTEM

De acuerda con la ley,la DANIELI CEDA considera este documenta como secreto industrial par lo tanto queda prohibida su reproducción y/o su difusión total o parcial e terceros sin la espec. autorizacion escrita de Dirección DANIELI CEDA

AutoCAD-COMPUTER AIDED DESIGN
S3550162

5	REVAMP. COTIZ	11.05.20	EPROC	Fecha	27.01.97	SIPAR	DANIELI AUTOMATION	DISTRIBUCION ALIMENTACIONES_(24VDC)	AUT. ACABADORA LAMINADOR	=30BB.L50 +	
4	INST. ROLOS MAG.	10.10.04	M.A.	Encarg.	IACOBUCCI						
1	EMISION	27.01.97	IACOB	Contr.	TURUS				30620	N°. 3062-D30-S3550	Hoja 162 163 Sigue
	Modificacion	Fecha	Nombre	Norma	IEC	Obtenido de:	Reemplazo para:	Reemplaz. por:			

ft. DIN6771/Teil 5

.P506

CAJETA LOCAL PLC REMOTO AREA CIZALLA FRIA

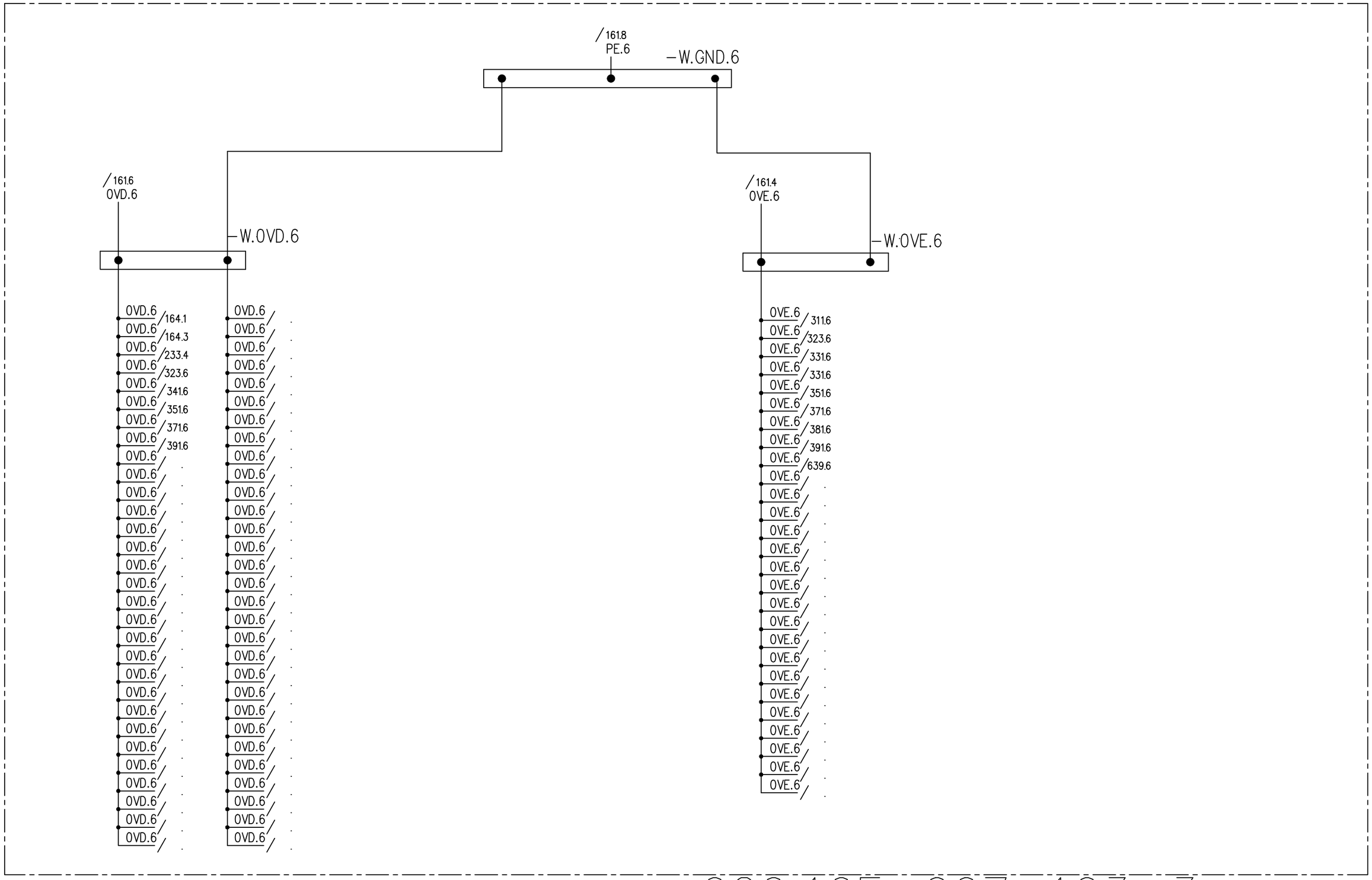

626.16E-007-163-3

CERTIFICATION OF THE QUALITY SYSTEM OF THE COMPANIES
CSQ
UNI EN 29001
ISO 9001
Member of
CERTIFIED EQNet QUALITY SYSTEM

De acuerda con la ley,la DANIELI CEDA considera este documenta como secreto industrial par lo tantó queda prohibida su reproducción y/o su difusión total o parcial e terceros sin la espec. autorización escrita de Direccion DANIELI CEDA

AutoCAD-COMPUTER AIDED DESIGN
S3550163

3	REVAMP. COTIZ	11.05.20	EPROC	Fecha	27.01.97
2	DESP. PRUEBAS	06.05.97	IACOB	Encarg.	IACOBUCCI
1	EMISION	27.01.97	IACOB	Contr.	TURUS
	Modificacion	Fecha	Nombre	Norma	IEC

SIPAR

Obtenido de: | Reemplazo para: | Reemplaz. por:

DANIELI AUTOMATION

DISTRIBUCION ALIMENTACIONES

AUT. ACABADORA LAMINADOR =30BB.L50 +

30620 N°. 3062-D30-S3550 Hoja 163 164 Sigue

ft. DIN6771/Teil 5

.P506

CAJETA LOCAL PLC REMOTO AREA CIZALLA FRIA

.2 −A101

TIPO 6ES5 318−8MB12	
PIN	
/162.2 V4.6IM, /163.3 0VD.6 → L+	ZG−AS 318 MODULO INTERFAZ
M	
GND	

.3 −A102

138−4CA01−0AA0	
PIN	DIRECCION
/162.2 V4.6, /163.3 0VD.6 → 2	L+
3	M
6	L+
7	M

.4 −A103

6ES7 131−4BD01−0AA0		
PIN	DIRECCION	REFER.
1	I105.0	/ 233.2
2	I105.2	/ 233.2
5	I105.1	/ 311.6
6	I105.3	/ 305.5 △3

.5 −A104

6ES7 131−4BD01−0AA0		
PIN	DIRECCION	REFER.
1	I105.4	/ 323.6
2	I105.6	/ 323.6
5	I105.5	/ 323.6
6	I105.7	/ 323.6

.6 −A105

6ES7 131−4BD01−0AA0		
PIN	DIRECCION	REFER.
1	I106.0	/ 331.6
2	I106.2	/ 341.6
5	I106.1	/ 331.6
6	I106.3	/ 341.6

.7 −A106

6ES7 131−4BD01−0AA0		
PIN	DIRECCION	REFER.
1	I106.4	/ 341.6
2	I106.6	/ 351.6
5	I106.5	/ 361.6
6	I106.7	/ 351.6

.1 −A107

6ES7 131−4BD01−0AA0		
PIN	DIRECCION	REFER.
1	I107.0	/ 371.6
2	I107.2	/ 381.6
5	I107.1	/ 381.6
6	I107.3	/ 381.6

.2 −A108

6ES7 131−4BD01−0AA0		
PIN	DIRECCION	REFER.
1	I107.4	/ 381.6
2	I107.6	/ 391.6
5	I107.5	/ 381.6
6	I107.7	/ 305.5 △3

.3 −A109

138−4CA01−0AA0	
PIN	DIRECCION
/161.3 V5.6, /163.5 0VE.6 → 2	L+
3	M
6	L+
7	M

.4 −A110

6ES7 132−4BD02−0AA0		
PIN	DIRECCION	REFER.
1	Q105.0	/ 311.6
2	Q105.2	/ 371.6
5	Q105.1	/ 371.6
6	Q105.3	/ 371.6

.5 −A111

6ES7 132−4BD02−0AA0		
PIN	DIRECCION	REFER.
1	Q106.0	/ 305.5 △3
2	Q106.2	/ 323.6
5	Q106.1	/ 323.6
6	Q106.3	/ 323.6

.6 −A112

6ES7 132−4BD02−0AA0		
PIN	DIRECCION	REFER.
1	Q107.0	/ 331.6
2	Q107.2	/ 331.6
5	Q107.1	/ 331.6
6	Q107.3	/ 331.6

.7 −A113

6ES7 132−4BD02−0AA0		
PIN	DIRECCION	REFER.
1	Q108.0	/ 331.6
2	Q108.2	/ 391.6
5	Q108.1	/ 331.6
6	Q108.3	/ 391.6

.1 −A114

6ES7 132−4BD02−0AA0		
PIN	DIRECCION	REFER.
1	Q109.0	/ 351.6
2	Q109.2	/ 639.5
5	Q109.1	/ 351.6
6	Q109.3	/ 639.5

.2 −A115

6ES7 132−4BD02−0AA0		
PIN	DIRECCION	REFER.
1	Q110.0	/ 639.5
2	Q110.2	/ 381.6
5	Q110.1	/ 381.6
6	Q110.3	/ 381.6

626.16E−007−164−4

CERTIFICATION OF THE QUALITY SYSTEM OF THE COMPANIES
CSQ UNI EN 29001 ISO 9001
Member of EQNet CERTIFIED QUALITY SYSTEM

De acuerda con la ley,la DANIELI CEDA considera este documenta como secreto industrial par lo tanto queda prohibida su reproduccion y/o su difusion total o parcial e terceros sin la espec. autorizacion escrita de Direccion DANIELI CEDA

AutoCAD−COMPUTER AIDED DESIGN S3550164

4	REVAMP. COTIZ	11.05.20	EPROC	Fecha	27.01.97
3	INCORP. PISADOR	16.04.03	M.R.	Encarg.	IACOBUCCI
1	EMISION	27.01.97	IACOB	Contr.	TURUS
	Modificacion	Fecha	Nombre	Norma	IEC

SIPAR

Obtenido de: Reemplazo para: Reemplaz. por:

DANIELI AUTOMATION

CAJETA_LOCAL_.P506
ALIMENTACION_FICHAS

AUT. ACABADORA LAMINADOR =30BB.L50 +

30620 N°. 3062−D30−S3550 Hoja 164 165 Sigue

ft. DIN6771/Teil 5

.P507

CAJETA LOCAL PLC REMOTO AREA TRANSFERIDOR DE CADENAS

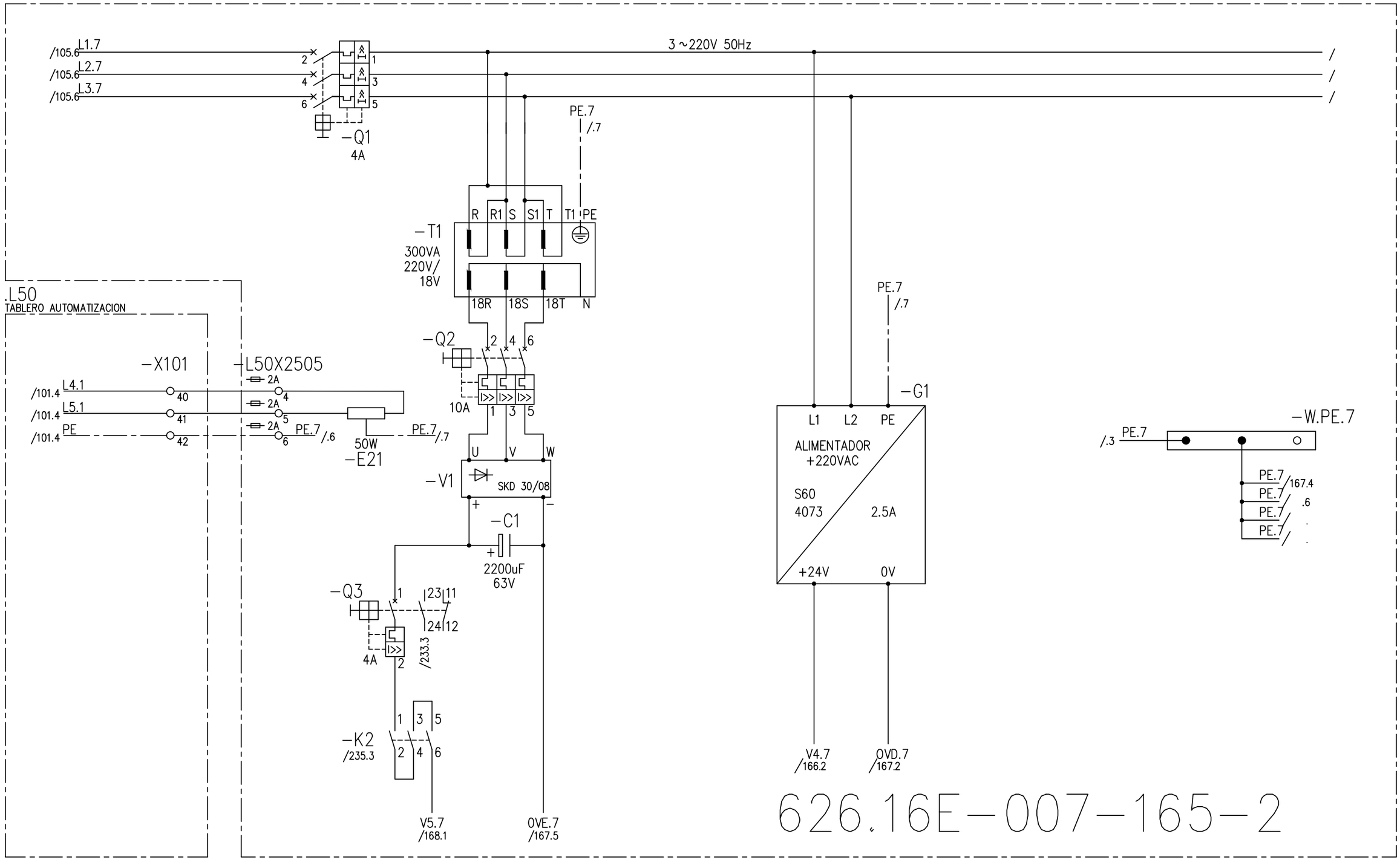

CERTIFICATION OF THE QUALITY SYSTEM OF THE COMPANIES
CSQ
UNI EN 29001
ISO 9001
Member of
CERTIFIED EQNet QUALITY SYSTEM

De acuerda con la ley,la DANIELI CEDA considera este documenta como secreto industrial par lo tanto queda prohibida su reproducción y/o su difusión total o parcial e terceros sin la espec. autorizacion escrita de Direccion DANIELI CEDA

AutoCAD-COMPUTER AIDED DESIGN
S3550165

				Fecha	27.01.97	SIPAR	DANIELI AUTOMATION	DISTRIBUCION ALIMENTACIONES	AUT. ACABADORA LAMINADOR	=30BB.L50 +
2	DESP. PRUEBAS	06.05.97	IACOB	Encarg.	IACOBUCCI				30620	N°. 3062-D30-S3550
1	EMISION	27.01.97	IACOB	Contr.	TURUS					Hoja 165 / 166 Sigue
	Modificacion	Fecha	Nombre	Norma	IEC	Obtenido de:	Reemplazo para:	Reemplaz. por:		

ft. DIN6771/Teil 5

.P507

CAJETA LOCAL PLC REMOTO AREA TRANSFERIDOR DE CADENAS

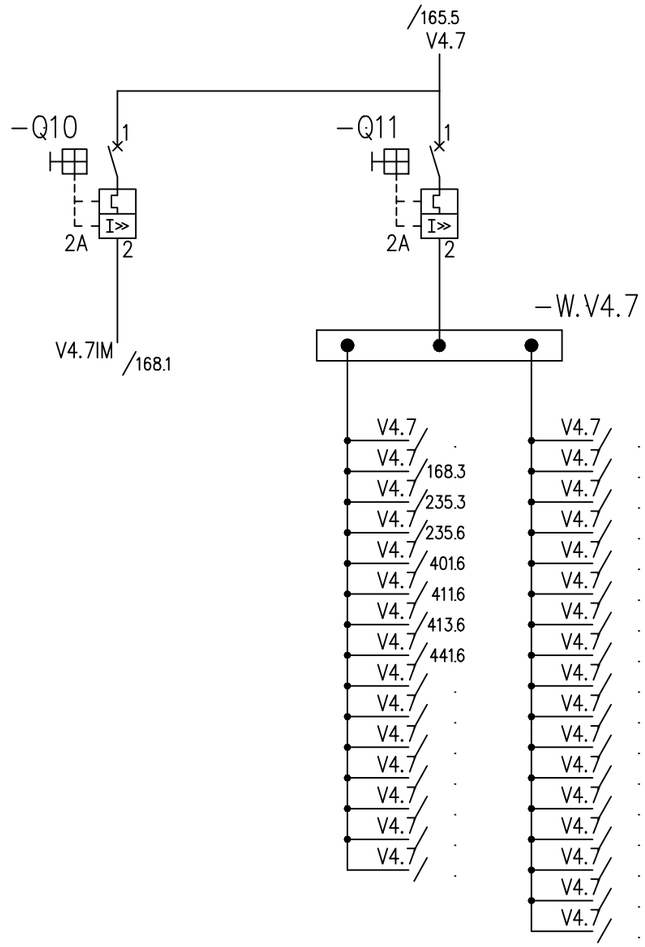

626.16E-007-166-3

CERTIFICATION OF THE QUALITY SYSTEM OF THE COMPANIES
CSQ
UNI EN 29001
ISO 9001
Member of
CERTIFIED EQNet QUALITY SYSTEM

De acuerda con la ley,la DANIELI CEDA considera este documenta como secreto industrial par lo tanto queda prohibida su reproduccion y/o su difusion total o parcial e terceros sin la espec. autorizacion escrita de Direccion DANIELI CEDA

AutoCAD-COMPUTER AIDED DESIGN
S3550166

3	REVAMP. COTIZ	11.05.20	EPROC	Fecha	27.01.97	SIPAR	DANIELI AUTOMATION	DISTRIBUCION ALIMENTACIONES_(24VDC)	AUT. ACABADORA LAMINADOR	=30BB.L50	
2	DESP. PRUEBAS	06.05.97	IACOB	Encarg.	IACOBUCCI					+	
1	EMISION	27.01.97	IACOB	Contr.	TURUS				30620	N°. 3062-D30-S3550	Hoja 166
	Modificacion	Fecha	Nombre	Norma	IEC	Obtenido de:	Reemplazo para:	Reemplaz. por:			167 Sigue

ft. DIN6771/Teil 5

.P507

CAJETA LOCAL PLC REMOTO AREA TRANSFERIDOR DE CADENAS

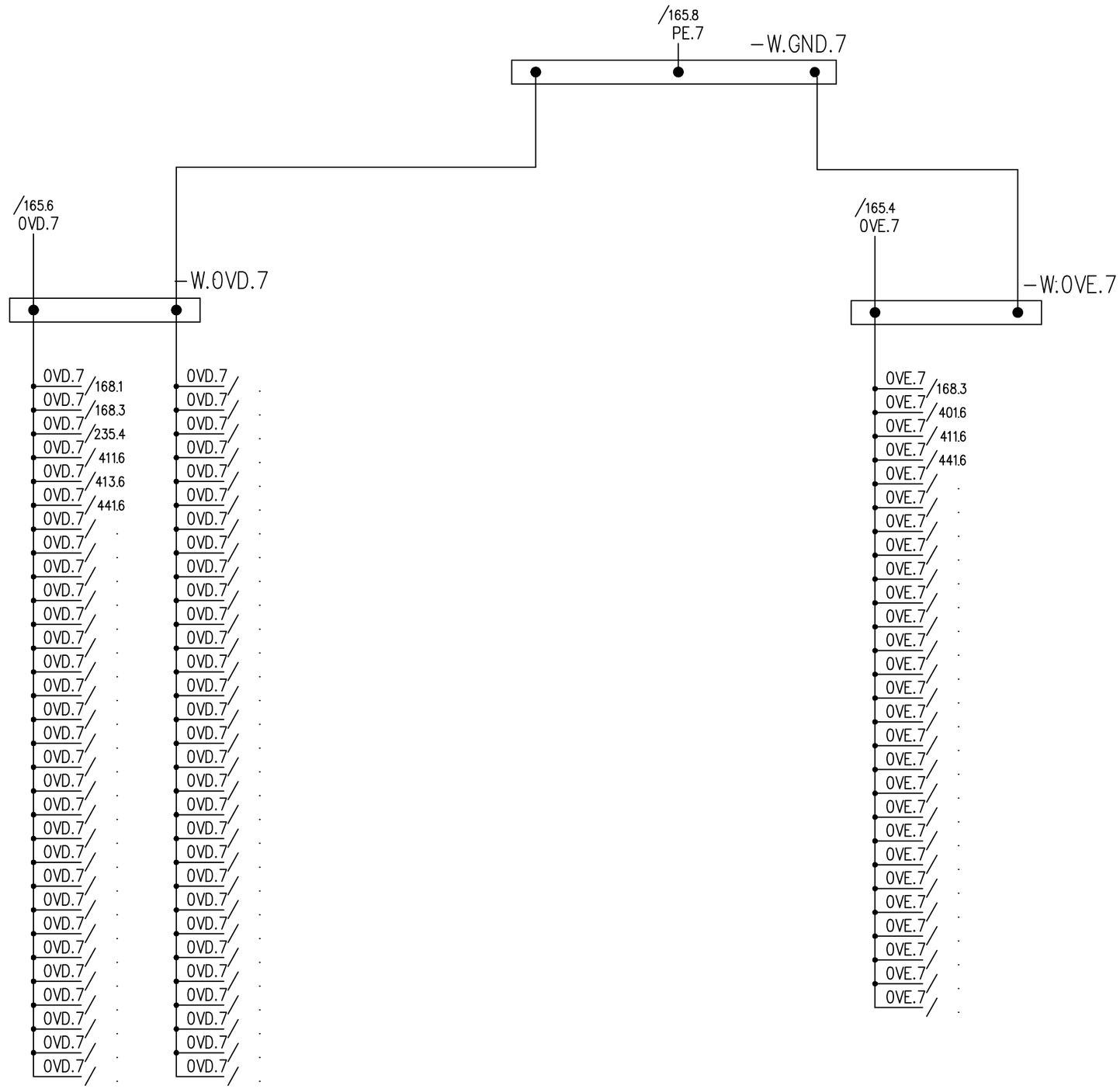

626.16E-007-167-3

3	REVAMP. COTIZ	11.05.20	EPROC	Fecha	27.01.97	SIPAR	DANIELI AUTOMATION	DISTRIBUCION ALIMENTACIONES	AUT. ACABADORA LAMINADOR	=30BB.L50			
2	DESP. PRUEBAS	06.05.97	IACOB	Encarg.	IACOBUCCI					+			
1	EMISION	27.01.97	IACOB	Contr.	TURUS				30620	N°. 3062-D30-S3550		Hoja	167
	Modificacion	Fecha	Nombre	Norma	IEC	Obtenido de:	Reemplazo para:	Reemplaz. por:				168	Sigue

CERTIFICATION OF THE QUALITY SYSTEM OF THE COMPANIES
UNI EN 29001
ISO 9001
Member of

De acuerda con la ley,la DANIELI CEDA considera este documenta como secreto industrial par lo tanto queda prohibida su reproduccion y/o su difusion total o parcial e terceros sin la espec. autorizacion escrita de Direccion DANIELI CEDA

AutoCAD-COMPUTER AIDED DESIGN
S3550167

ft. DIN6771/Teil 5

.P507

CAJETA LOCAL PLC REMOTO AREA TRANSFERIDOR DE CADENAS

.2 −A101

6ES7 151−1AA06−0AB0

PIN	
L+	IM 151 ET 200S
M	
GND	

/166.2 V4.7IM
/167.2 0VD.7

.3 −A102

138−4CA01−0AA0

PIN	DIRECCION
2	L+
3	M
6	L+
7	M

/166.3 V4.7
/167.2 0VD.7

.4 −A103

6ES7 131−4BD01−0AA0

PIN	DIRECCION	REFER.
1	I113.0	/ 235.2
2	I113.2	/ 401.5
5	I113.1	/ 401.5
6	I113.3	/ 411.5

.5 −A104

6ES7 131−4BD01−0AA0

PIN	DIRECCION	REFER.
1	I113.4	/ 235.2
2	I113.6	/ 411.5
5	I113.5	/ 641.3
6	I113.7	/ 411.5

.6 −A105

6ES7 131−4BD01−0AA0

PIN	DIRECCION	REFER.
1	I114.0	/ 413.6
2	I114.2	/ 413.6
5	I114.1	/ 413.6
6	I114.3	/ 413.6

.7 −A106

6ES7 131−4BD01−0AA0

PIN	DIRECCION	REFER.
1	I114.4	/ 413.6
2	I114.6	/ 641.3
5	I114.5	/ 441.5
6	I114.7	/ 641.3

.1 −A107

6ES7 131−4BD01−0AA0

PIN	DIRECCION	REFER.
1	I115.0	/ 441.5
2	I115.2	/ 441.5
5	I115.1	/ 441.5
6	I115.3	/ ***

.2 −A108

6ES7 131−4BD01−0AA0

PIN	DIRECCION	REFER.
1	I115.4	/ 641.5
2	I115.6	/ 641.5
5	I115.5	/ 641.5
6	I115.7	/ 641.5

.3 −A109

138−4CA01−0AA0

PIN	DIRECCION
2	L+
3	M
6	L+
7	M

/165.3 V5.7
/167.5 0VE.7

.4 −A110

6ES7 132−4BD02−0AA0

PIN	DIRECCION	REFER.
1	Q113.0	/ 643.5
2	Q113.2	/ 401.5
5	Q113.1	/ 401.5
6	Q113.3	/ 643.5

.5 −A111

6ES7 132−4BD02−0AA0

PIN	DIRECCION	REFER.
1	Q114.0	/ 441.5
2	Q114.2	/ 411.5
5	Q114.1	/ 643.5
6	Q114.3	/ 411.5

.6 −A112

6ES7 132−4BD02−0AA0

PIN	DIRECCION	REFER.
1	Q115.0	/ 643.5
2	Q115.2	/ 643.5
5	Q115.1	/ 643.5
6	Q115.3	/ 643.5

626.16E−007−168−3

CERTIFICATION OF THE QUALITY SYSTEM OF THE COMPANIES
UNI EN 29001 ISO 9001
Member of CERTIFIED EQNet QUALITY SYSTEM

De acuerda con la ley,la DANIELI CEDA considera este documenta como secreto industrial par lo tanto queda prohibida su reproduccion y/o su difusion total o parcial e terceros sin la espec. autorizacion escrita de Direccion DANIELI CEDA

AutoCAD−COMPUTER AIDED DESIGN
S3550168

3	REVAMP. COTIZ	11.05.20	EPROC	Fecha	27.01.97
2	DESP. PRUEBAS	06.05.97	IACOB	Encarg.	IACOBUCCI
1	EMISION	27.01.97	IACOB	Contr.	TURUS
	Modificacion	Fecha	Nombre	Norma	IEC

SIPAR

Obtenido de: Reemplazo para: Reemplaz. por:

DANIELI AUTOMATION

CAJETA_LOCAL_.P507
ALIMENTACION_FICHAS

AUT. ACABADORA LAMINADOR =30BB.L50 +

30620 N°. 3062−D30−S3550 Hoja 168 171 Sigue

ft. DIN6771/Teil 5

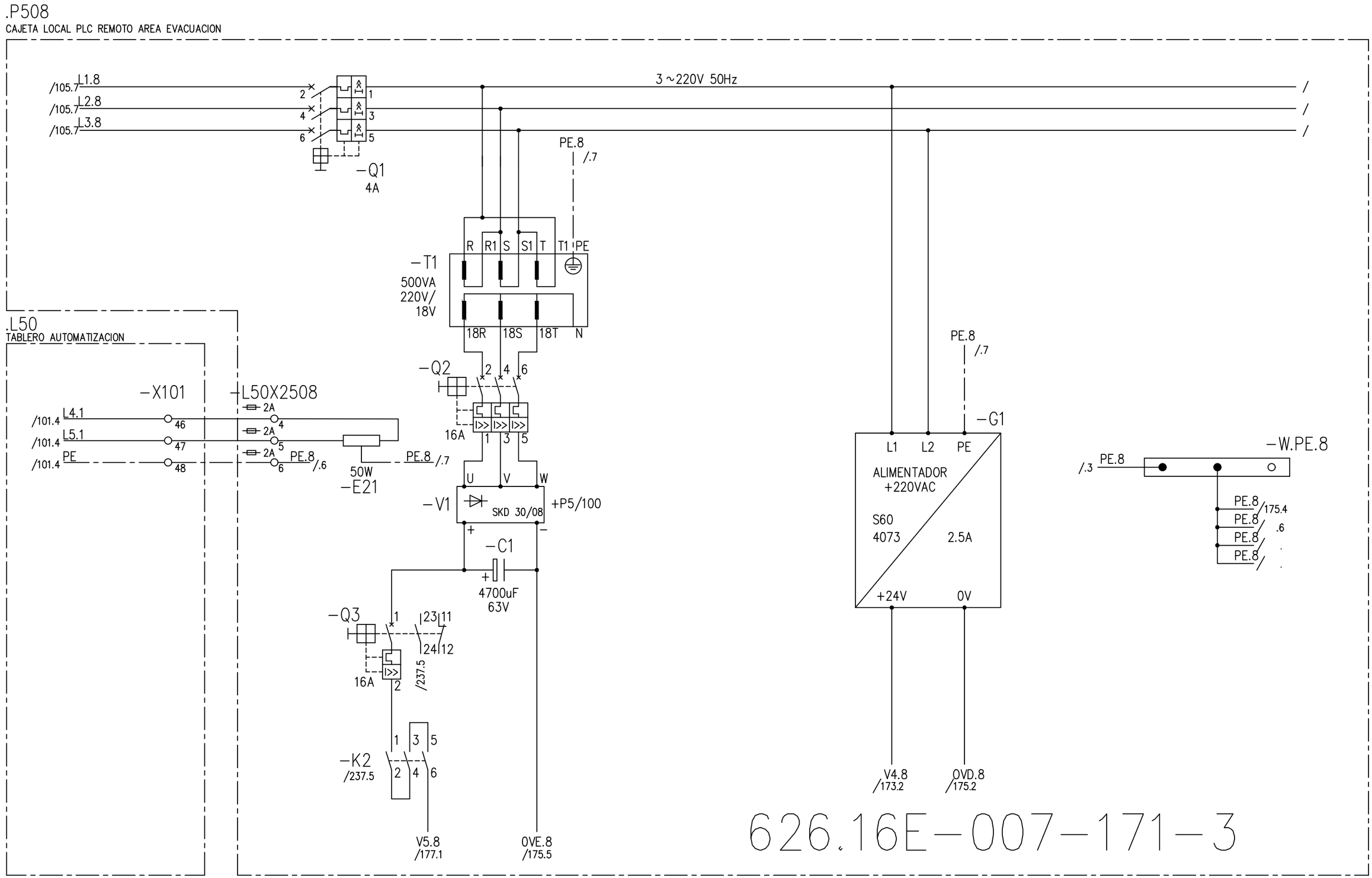

CERTIFICATION OF THE QUALITY SYSTEM OF THE COMPANIES
CSQ
UNI EN 29001
ISO 9001
Member of
CERTIFIED ECNet QUALITY SYSTEM

De acuerda con la ley,la DANIELI CEDA considera este documenta como secreto industrial par lo tanto queda prohibida su reproduccion y/o su difusion total o parcial e terceros sin la espec. autorizacion escrita de Direccion DANIELI CEDA

AutoCAD-COMPUTER AIDED DESIGN
S3550171

3	REVAMP. COTIZ	11.05.20	EPROC	Fecha	27.01.97	SIPAR	DANIELI AUTOMATION	DISTRIBUCION ALIMENTACIONES	AUT. ACABADORA LAMINADOR =30BB.L50 +
2	DESP. PRUEBAS	06.05.97	IACOB	Encarg.	IACOBUCCI				
1	EMISION	27.01.97	IACOB	Contr.	TURUS				30620 N°. 3062-D30-S3550 Hoja 171 173 Sigue
	Modificacion	Fecha	Nombre	Norma	IEC	Obtenido de:	Reemplazo para:	Reemplaz. por:	

ft. DIN6771/Teil 5

.P508

CAJETA LOCAL PLC REMOTO AREA EVACUACION

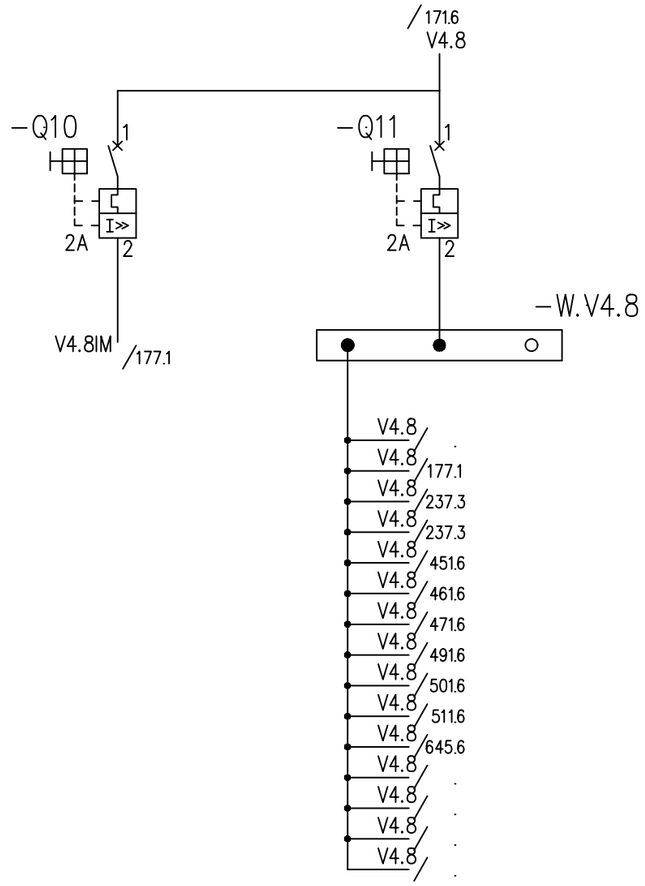

626.16E-007-173-3

CERTIFICATION OF THE QUALITY SYSTEM OF THE COMPANIES
CSQ
UNI EN 29001
ISO 9001
Member of
CERTIFIED EQNet QUALITY SYSTEM

De acuerda con la ley,la DANIELI CEDA considera este documenta como secreto industrial par lo tantó queda prohibida su reproduccion y/o su difusion total o parcial e terceros sin la espec. autorizacion escrita de Direccion DANIELI CEDA

AutoCAD-COMPUTER AIDED DESIGN
S3550173

3	REVAMP. COTIZ	11.05.20	EPROC	Fecha	27.01.97	SIPAR	DANIELI AUTOMATION	DISTRIBUCION ALIMENTACIONES_(24VDC)	AUT. ACABADORA LAMINADOR	=30BB.L50 +	
2	DESP. PRUEBAS	06.05.97	IACOB	Encarg.	IACOBUCCI						
1	EMISION	27.01.97	IACOB	Contr.	TURUS				30620	N°. 3062-D30-S3550	Hoja 173 175 Sigue
	Modificacion	Fecha	Nombre	Norma	IEC	Obtenido de:	Reemplazo para:	Reemplaz. por:			

ft. DIN6771/Teil 5

.P508

CAJETA LOCAL PLC REMOTO AREA EVACUACION

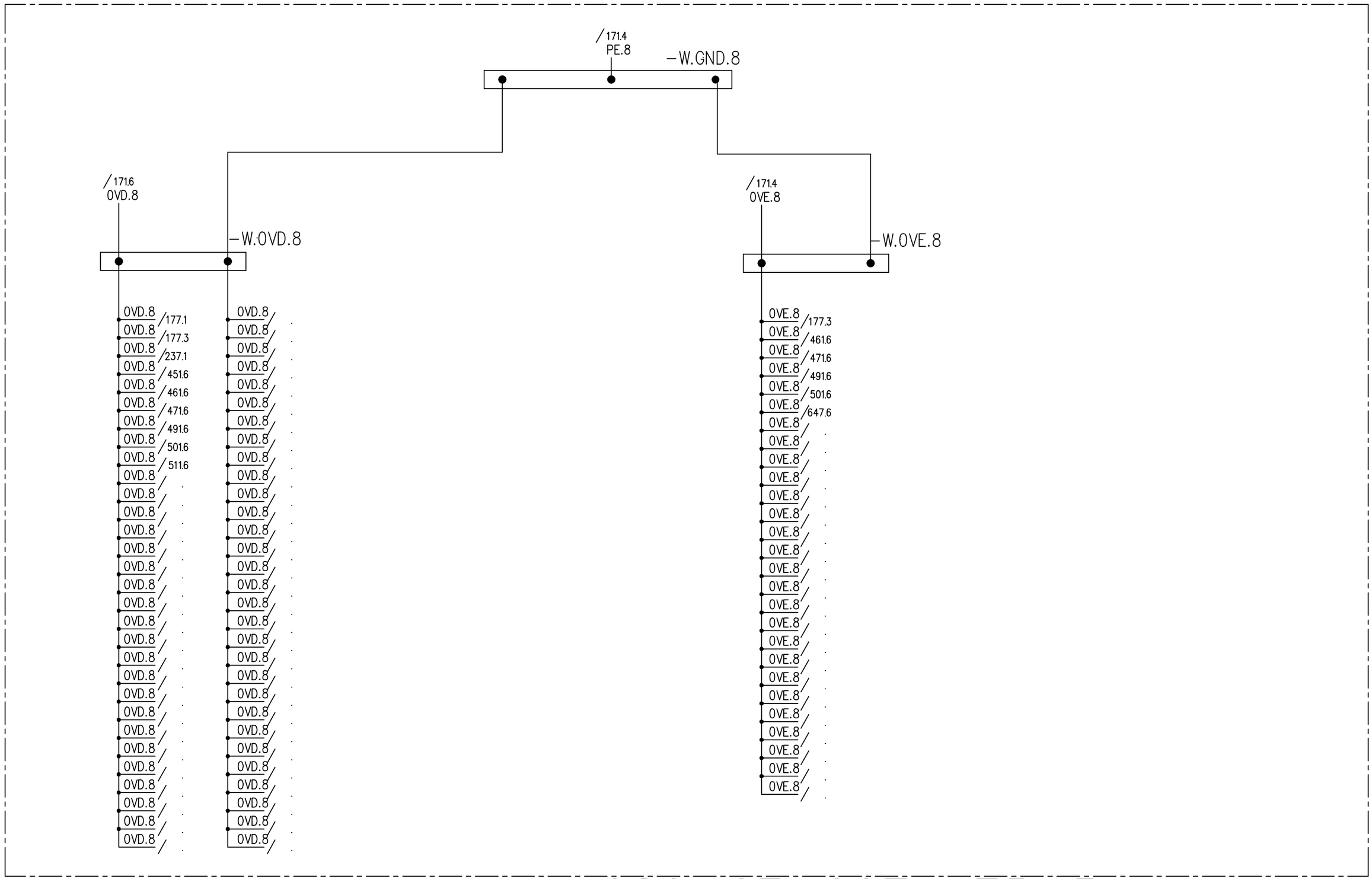

626.16E-007-175-3

CERTIFICATION OF THE QUALITY SYSTEM OF THE COMPANIES
UNI EN 29001
ISO 9001
Member of

De acuerda con la ley,la DANIELI CEDA considera este documenta como secreto industrial por lo tanto queda prohibida su reproduccion y/o su difusion total o parcial e terceros sin la espec. autorizacion escrita de Direccion DANIELI CEDA

AutoCAD-COMPUTER AIDED DESIGN
S3550175

3	REVAMP. COTIZ	11.05.20	EPROC	Fecha	27.01.97
2	DESP. PRUEBAS	06.05.97	IACOB	Encarg.	IACOBUCCI
1	EMISION	27.01.97	IACOB	Contr.	TURUS
	Modificacion	Fecha	Nombre	Norma	IEC

SIPAR

Obtenido de: | Reemplazo para: | Reemplaz. por:

DANIELI AUTOMATION

DISTRIBUCION ALIMENTACIONES

AUT. ACABADORA LAMINADOR =30BB.L50 +

30620 N°. 3062-D30-S3550 Hoja 175 177 Sigue

ft. DIN6771/Teil 5

.P508

CAJETA LOCAL PLC REMOTO AREA EVACUACION

.2 −A101

6ES7 151−1AA06−0AB0

PIN	
/173.2 V4.8IM	L+
/175.2 0VD.8	M
	GND

IM 151
ET 200S

.3 −A102

138−4CA01−0AA0

	PIN	DIRECCION
/173.3 V4.8	2	L+
/175.2 0VD.8	3	M
	6	L+
	7	M

.4 −A103

6ES7 131−4BD01−0AA0

PIN	DIRECCION	REFER.
1	I119.0	/ 237.2
2	I119.2	/ ***
5	I119.1	/ 237.2
6	I119.3	/ 451.6

.5 −A104

6ES7 131−4BD01−0AA0

PIN	DIRECCION	REFER.
1	I119.4	/ 451.6
2	I119.6	/ 491.6
5	I119.5	/ 451.6
6	I119.7	/ 491.6

.6 −A105

6ES7 131−4BD01−0AA0

PIN	DIRECCION	REFER.
1	I120.0	/ 461.6
2	I120.2	/ 471.6
5	I120.1	/ 461.6
6	I120.3	/ 471.6

.7 −A106

6ES7 131−4BD01−0AA0

PIN	DIRECCION	REFER.
1	I120.4	/ ***
2	I120.6	/ 501.6
5	I120.5	/ 491.6
6	I120.7	/ 501.6

.1 −A107

6ES7 131−4BD01−0AA0

PIN	DIRECCION	REFER.
1	I121.0	/ 511.6
2	I121.2	/ 511.6
5	I121.1	/ 511.6
6	I121.3	/ 511.6

.2 −A108

6ES7 131−4BD01−0AA0

PIN	DIRECCION	REFER.
1	I121.4	/ 645.6
2	I121.6	/ 645.6
5	I121.5	/ 645.6
6	I121.7	/ 645.6

.3 −A109

138−4CA01−0AA0

	PIN	DIRECCION
/171.3 V5.8	2	L+
/175.5 0VE.8	3	M
	6	L+
	7	M

.4 −A110

6ES7 132−4BD02−0AA0

PIN	DIRECCION	REFER.
1	Q119.0	/ 461.6
2	Q119.2	/ 471.6
5	Q119.1	/ 461.6
6	Q119.3	/ 471.6

.5 −A111

6ES7 132−4BD02−0AA0

PIN	DIRECCION	REFER.
1	Q120.0	/ 491.6
2	Q120.2	/ 647.6
5	Q120.1	/ 491.6
6	Q120.3	/ 647.6

.6 −A112

6ES7 132−4BD02−0AA0

PIN	DIRECCION	REFER.
1	Q121.0	/ 501.6
2	Q121.2	/ 501.6
5	Q121.1	/ 501.6
6	Q121.3	/ 501.6

626.16E−007−177−3

CERTIFICATION OF THE QUALITY SYSTEM OF THE COMPANIES
CSQ
UNI EN 29001
ISO 9001
Member of
CERTIFIED EQNet QUALITY SYSTEM

De acuerda con la ley,la DANIELI CEDA considera este documenta como secreto industrial par lo tanto queda prohibida su reproduccion y/o su difusion total o parcial e terceros sin la espec. autorizacion escrita de Direccion DANIELI CEDA

AutoCAD−COMPUTER AIDED DESIGN
S3550168

3	REVAMP. COTIZ	11.05.20	EPROC	Fecha	27.01.97
2	DESP. PRUEBAS	06.05.97	IACOB	Encarg.	IACOBUCCI
1	EMISION	27.01.97	IACOB	Contr.	TURUS
	Modificacion	Fecha	Nombre	Norma	IEC

SIPAR

Obtenido de: Reemplazo para: Reemplaz. por:

DANIELI AUTOMATION

CAJETA_LOCAL_.P508
ALIMENTACION_FICHAS

AUT. ACABADORA LAMINADOR =30BB.L50 +

30620 N°. 3062−D30−S3550 Hoja 177 201 Sigue

ft. DIN6771/Teil 5

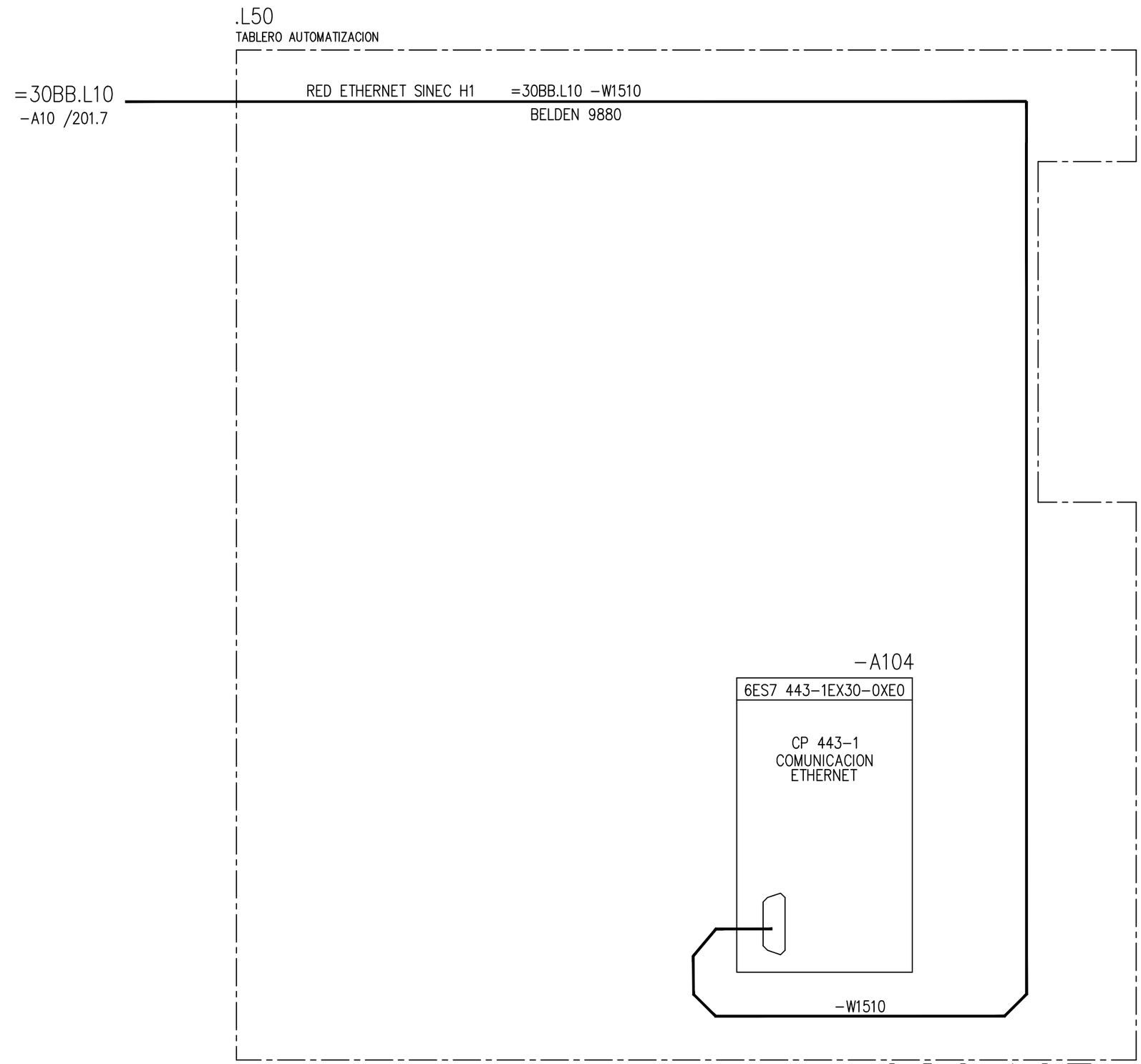

626.16E-007-201-5

CERTIFICATION OF THE QUALITY SYSTEM OF THE COMPANIES
CSQ
UNI EN 29001
ISO 9001
Member of
CERTIFIED EQNet QUALITY SYSTEM

De acuerda con la ley,la DANIELI CEDA considera este documenta como secreto industrial par lo tanto queda prohibida su reproduccion y/o su difusion total o parcial e terceros sin la espec. autorizacion escrita de Direccion DANIELI CEDA

AutoCAD-COMPUTER AIDED DESIGN
S3550201

5	REVAMP. COTIZ	11.05.20	EPROC	Fecha	27.01.97
4	MOD. PULP.-C.A.O.	19.09.05	CDS	Encarg.	IACOBUCCI
1	EMISION	27.01.97	IACOB	Contr.	TURUS
	Modificacion	Fecha	Nombre	Norma	IEC

SIPAR

Obtenido de: | Reemplazo para: | Reemplaz. por:

DANIELI AUTOMATION

CONEXION_RED ETHERNET_SINEC_H1

AUT. ACABADORA LAMINADOR | =30BB.L50 | +

30620 | N°. 3062-D30-S3550 | Hoja 201 | 203 Sigue

ft. DIN6771/Teil 5

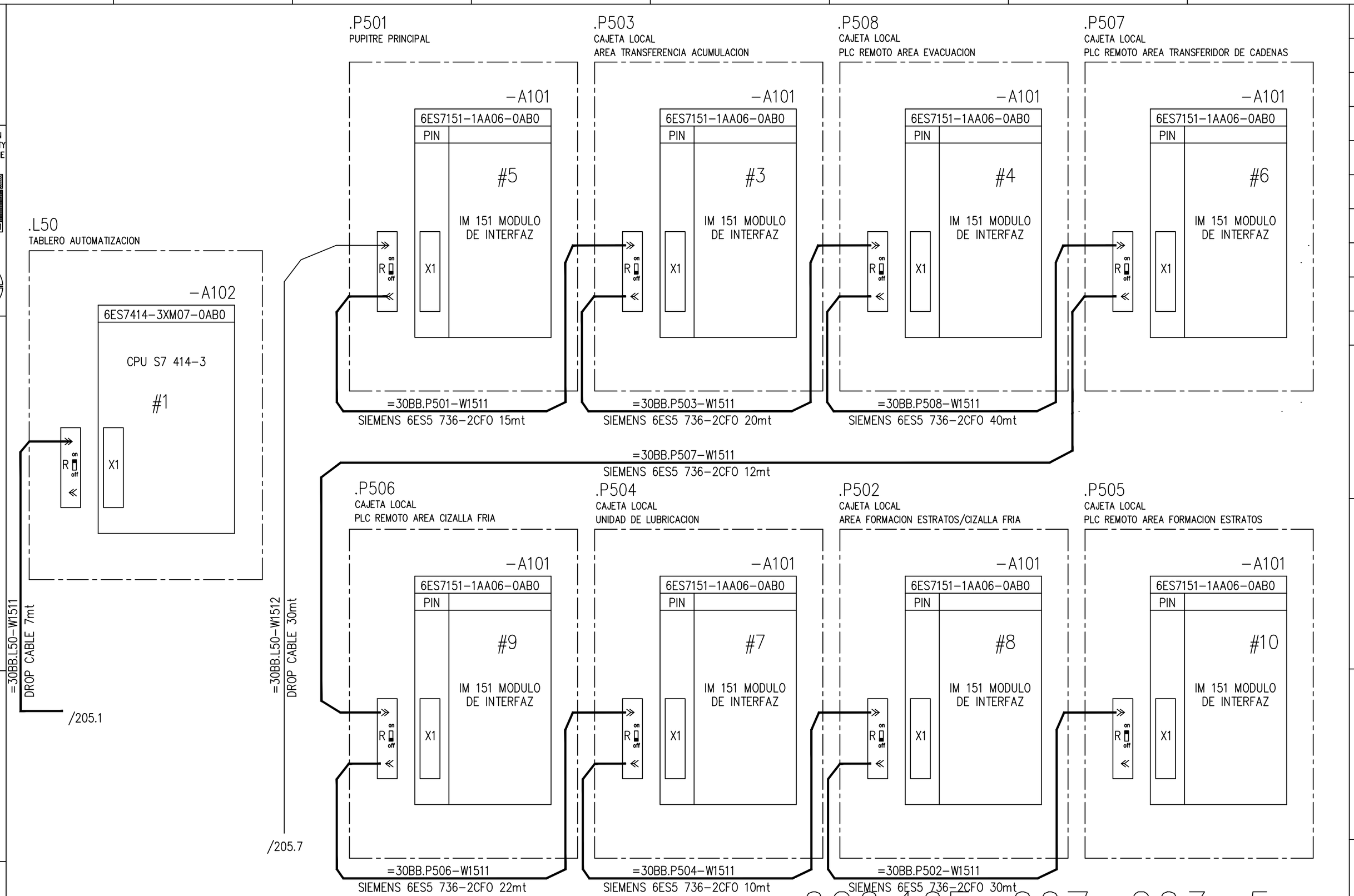

626.16E-007-203-5

CERTIFICATION OF THE QUALITY SYSTEM OF THE COMPANIES
UNI EN 29001
ISO 9001
Member of

De acuerda con la ley,la DANIELI CEDA considera este documenta como secreto industrial par lo tanto queda prohibida su reproduccion y/o su difusion total o parcial e terceros sin la espec. autorizacion escrita de Direccion DANIELI CEDA

AutoCAD-COMPUTER AIDED DESIGN
S3550203

5	REVAMP. COTIZ	11.05.20	EPROC	Fecha	27.01.97
4	MOD. PULP.-C.A.O.	19.09.05	CDS	Encarg.	IACOBUCCI
1	EMISION	27.01.97	IACOB	Contr.	TURUS
	Modificacion	Fecha	Nombre	Norma	IEC

SIPAR

Obtenido de: | Reemplazo para: | Reemplaz. por:

DANIELI AUTOMATION

RED_SINEC_L2

AUT. ACABADORA LAMINADOR =30BB.L50 +

30620 N°. 3062-D30-S3550 Hoja 203 205 Sigue

ft. DIN6771/Teil 5

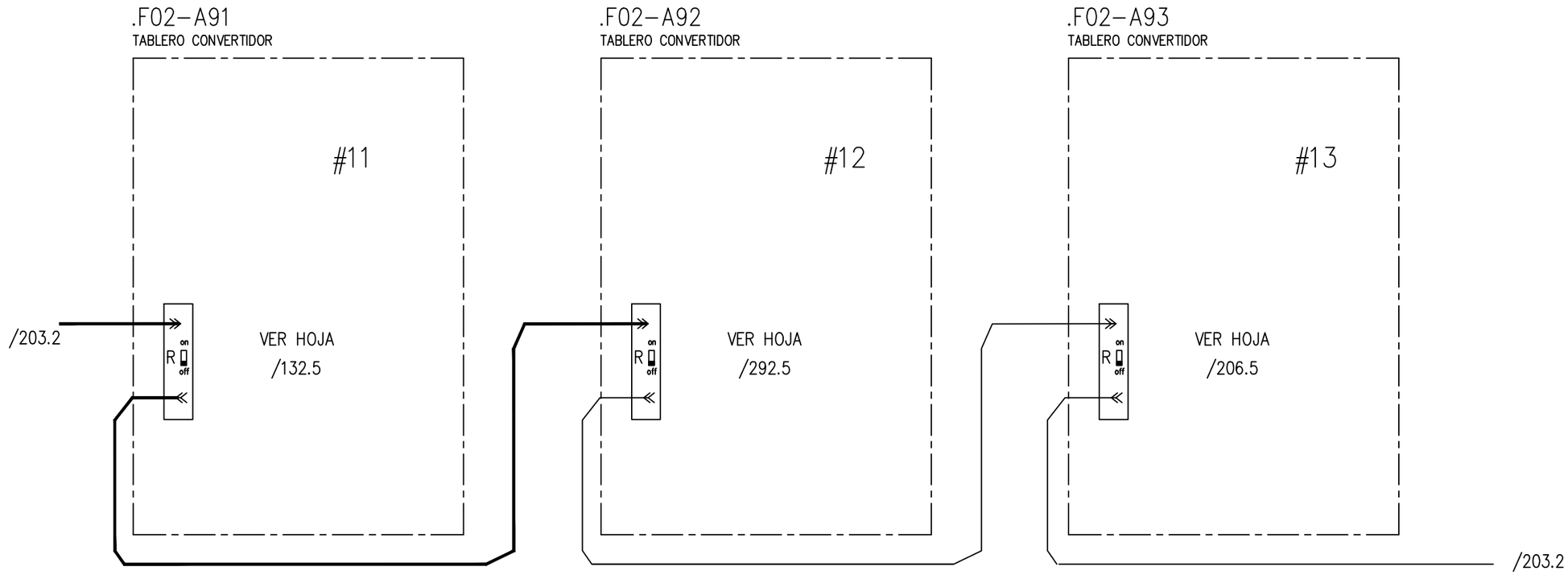

CERTIFICATION OF THE QUALITY SYSTEM OF THE COMPANIES
UNI EN 29001
ISO 9001
Member of

De acuerda con la ley,la DANIELI CEDA considera este documenta como secreto industrial par lo tanto queda prohibida su reproduccion y/o su difusion total o parcial e terceros sin la espec. autorizacion escrita de Direccion DANIELI CEDA

AutoCAD-COMPUTER AIDED DESIGN
S3550205

626.16E-007-205-4

4	REVAMP. COTIZ	11.05.20	EPROC	Fecha	27.01.97	SIPAR	DANIELI AUTOMATION	RED_SINEC_L2	AUT. ACABADORA LAMINADOR	=30BB.L50	
3	DESP. START-UP	22.05.96	LOG.	Encarg.	IACOBUCCI					+	
1	EMISION	27.01.97	IACOB	Contr.	TURUS				30620	N°. 3062-D30-S3550	Hoja 205 / 221 Sigue
	Modificacion	Fecha	Nombre	Norma	IEC	Obtenido de: / Reemplazo para:	Reemplaz. por:				

ft. DIN6771/Teil 5

.L50
TABLERO AUTOMATIZACION

ENTR. DIGITAL	DIRECCION			
421/125.2	I0.0	-A109 4		
RESERVA				
421/125.2	I0.1	-A109 5		
RESERVA				
421/125.2	I0.2	-A109 6	V4.1	/109.3
AVERIA ALIMENT. PUPITRE PRINCIPAL P501				
421/125.2	I0.3	-A109 7	V4.2	/109.4
AVERIA ALIMENT. CAJETA LOCAL P502				
421/125.2	I0.4	-A109 8	V4.3	/109.5
AVERIA ALIMENT. CAJETA LOCAL P503				
421/125.2	I0.5	-A109 9	V4.4	/109.6
AVERIA ALIMENT. CAJETA LOCAL P504				
421/125.2	I0.6	-A109 10		
RESERVA				
421/125.2	I0.7	-A109 11	V4.50	/109.7
AVERIA ALIMENTACION ALIMENTACION 24V TABLERO AUTOMATIZ.				

626.16E-007-221-3

CERTIFICATION OF THE QUALITY SYSTEM OF THE COMPANIES
CSQ
UNI EN 29001
ISO 9001
Member of
CERTIFIED EQNet QUALITY SYSTEM

De acuerda con la leyla DANIELI CEDA considera este documenta como secreto industrial par lo tanto queda prohibida su reproduccion y/o su difusion total o parcial e terceros sin la espec. autorizacion escrita de Direccion DANIELI CEDA

AutoCAD-COMPUTER AIDED DESIGN
S3550221

3	REVAMP. COTIZ	11.05.20	EPROC	Fecha	27.01.97
2	DESP. PRUEBAS	30.04.97	IACOB	Encarg.	IACOBUCCI
1	EMISION	27.01.97	IACOB	Contr.	TURUS
	Modificacion	Fecha	Nombre	Norma	IEC

SIPAR

Obtenido de: | Reemplazo para: | Reemplaz. por:

DANIELI AUTOMATION

ALARMA_ALIMENTACION

AUT. ACABADORA LAMINADOR =30BB.L50 +

30620 N°: 3062-D30-S3550 Hoja 221 223 Sigue

ft. DIN6771/Teil 5

.L50
TABLERO AUTOMATIZACION

.F01-A0
TABLERO CONVERTIDOR

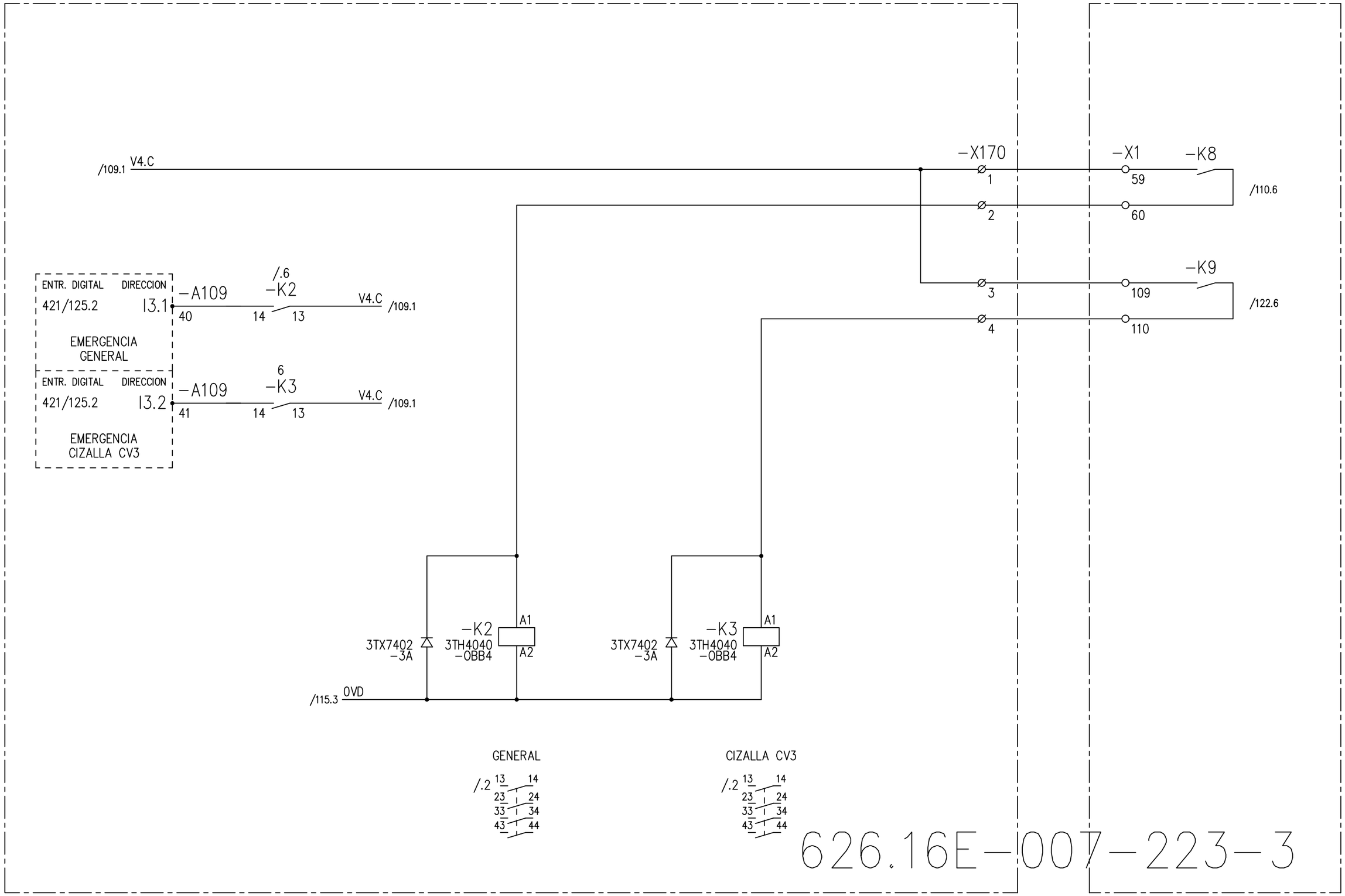

CERTIFICATION OF THE QUALITY SYSTEM OF THE COMPANIES
CSQ
UNI EN 29001
ISO 9001
Member of
CERTIFIED EQNet QUALITY SYSTEM

De acuerda con la ley,la DANIELI CEDA considera este documenta como secreto industrial par lo tanto queda prohibida su reproduccion y/o su difusion total o parcial e terceros sin la espec. autorizacion escrita de Direccion DANIELI CEDA

AutoCAD-COMPUTER AIDED DESIGN
S3550223

3	REVAMP. COTIZ	11.05.20	EPROC	Fecha	27.01.97	SIPAR	DANIELI AUTOMATION	EMERGENCIA	AUT. ACABADORA LAMINADOR	=30BB.L50 +
2	DESP. PRUEBAS	06.05.97	IACOB	Encarg.	IACOBUCCI					
1	EMISION	27.01.97	IACOB	Contr.	TURUS				30620	N°. 3062-D30-S3550
	Modificacion	Fecha	Nombre	Norma	IEC	Obtenido de:	Reemplazo para:	Reemplaz. por:		Hoja 223 / 225 Sigue

ft. DIN6771/Teil 5

.L50
TABLERO AUTOMATIZACION

.F01-A0
TABLERO CONVERTIDOR

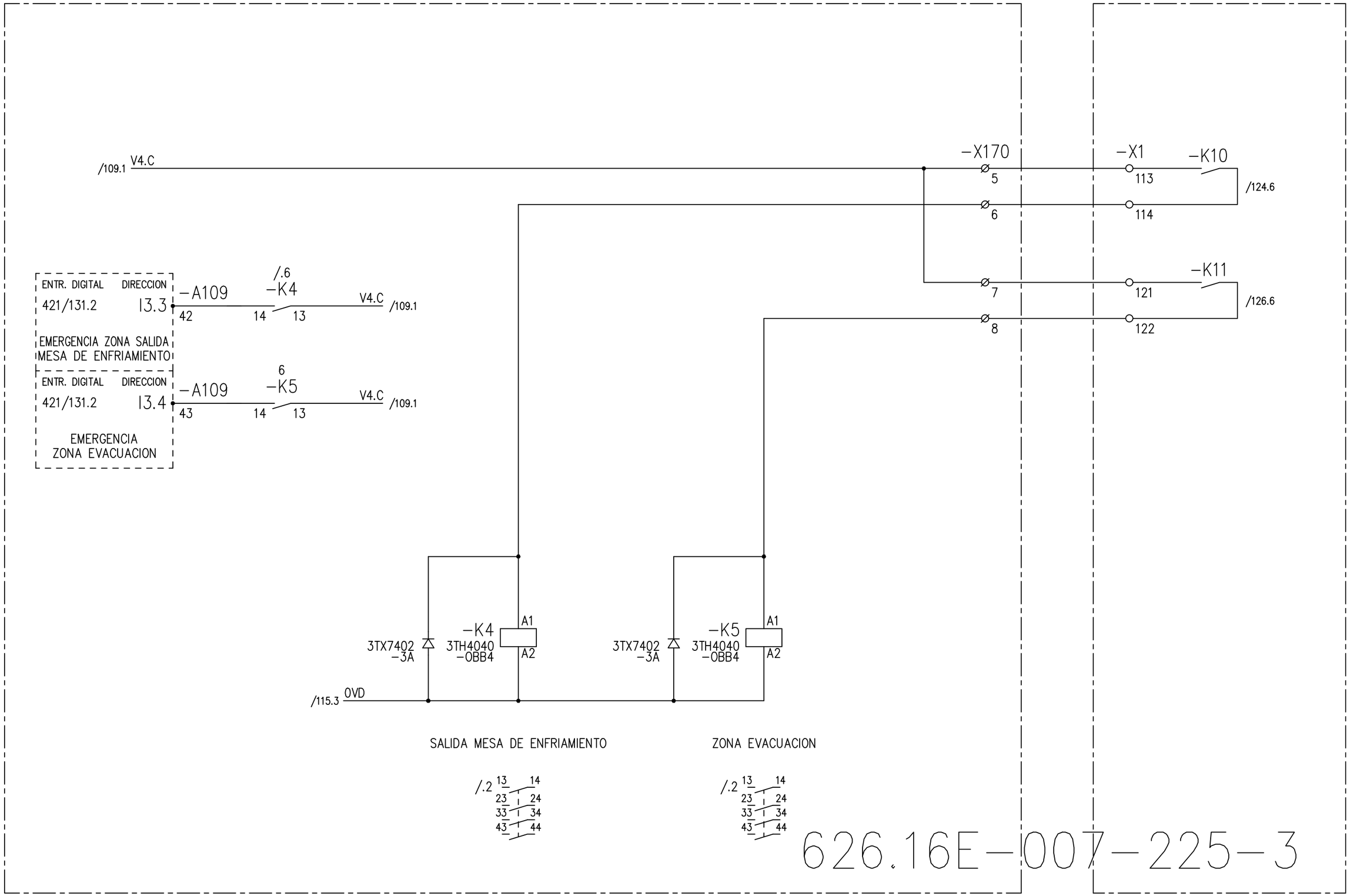

CERTIFICATION OF THE QUALITY SYSTEM OF THE COMPANIES
UNI EN 29001
ISO 9001
Member of
De acuerda con la ley,la DANIELI CEDA considera este documenta como secreto industrial par lo tanto queda prohibida su reproduccion y/o su difusion total o parcial e terceros sin la espec. autorizacion escrita de Direccion DANIELI CEDA
AutoCAD-COMPUTER AIDED DESIGN
S3550225

3	REVAMP. COTIZ	11.05.20	EPROC	Fecha	27.01.97
2	DESP. PRUEBAS	06.05.97	IACOB	Encarg.	IACOBUCCI
1	EMISION	27.01.97	IACOB	Contr.	TURUS
	Modificacion	Fecha	Nombre	Norma	IEC

SIPAR

Obtenido de: | Reemplazo para: | Reemplaz. por:

DANIELI AUTOMATION

EMERGENCIA

AUT. ACABADORA LAMINADOR =30BB.L50 +

30620 N°. 3062-D30-S3550 Hoja 225 227 Sigue

ft. DIN6771/Teil 5

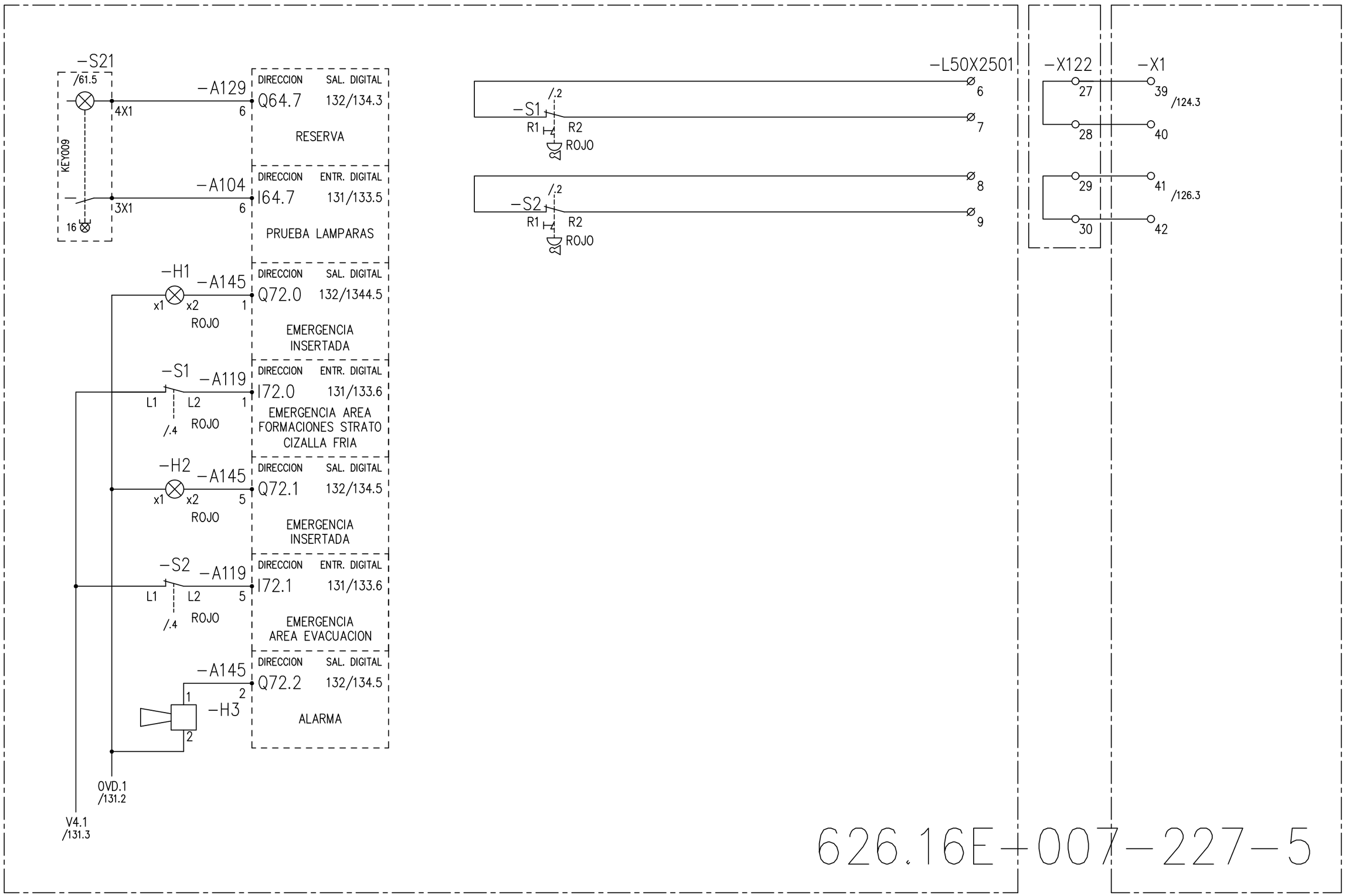

CERTIFICATION OF THE QUALITY SYSTEM OF THE COMPANIES
UNI EN 29001
ISO 9001
Member of

De acuerda con la ley,la DANIELI CEDA considera este documenta como secreto industrial par lo tanto queda prohibida su reproduccion y/o su difusión total o parcial e terceros sin la espec. autorizacion escrita de Direccion DANIELI CEDA

AutoCAD-COMPUTER AIDED DESIGN
S3550227

5	REVAMP. COTIZ	11.05.20	EPROC	Fecha	27.01.97	SIPAR	DANIELI AUTOMATION	EMERGENCIA PUPITRE .P501	AUT. ACABADORA LAMINADOR =30BB.L50 +
4	MOD. PULP.-C.A.O.	19.09.05	CDS	Encarg.	IACOBUCCI				
1	EMISION	27.01.97	IACOB	Contr.	TURUS				30620 N°.3062-D30-S3550 Hoja 227 229 Sigue
	Modificacion	Fecha	Nombre	Norma	IEC	Obtenido de: / Reemplazo para:	Reemplaz. por:		

ft. DIN6771/Teil 5

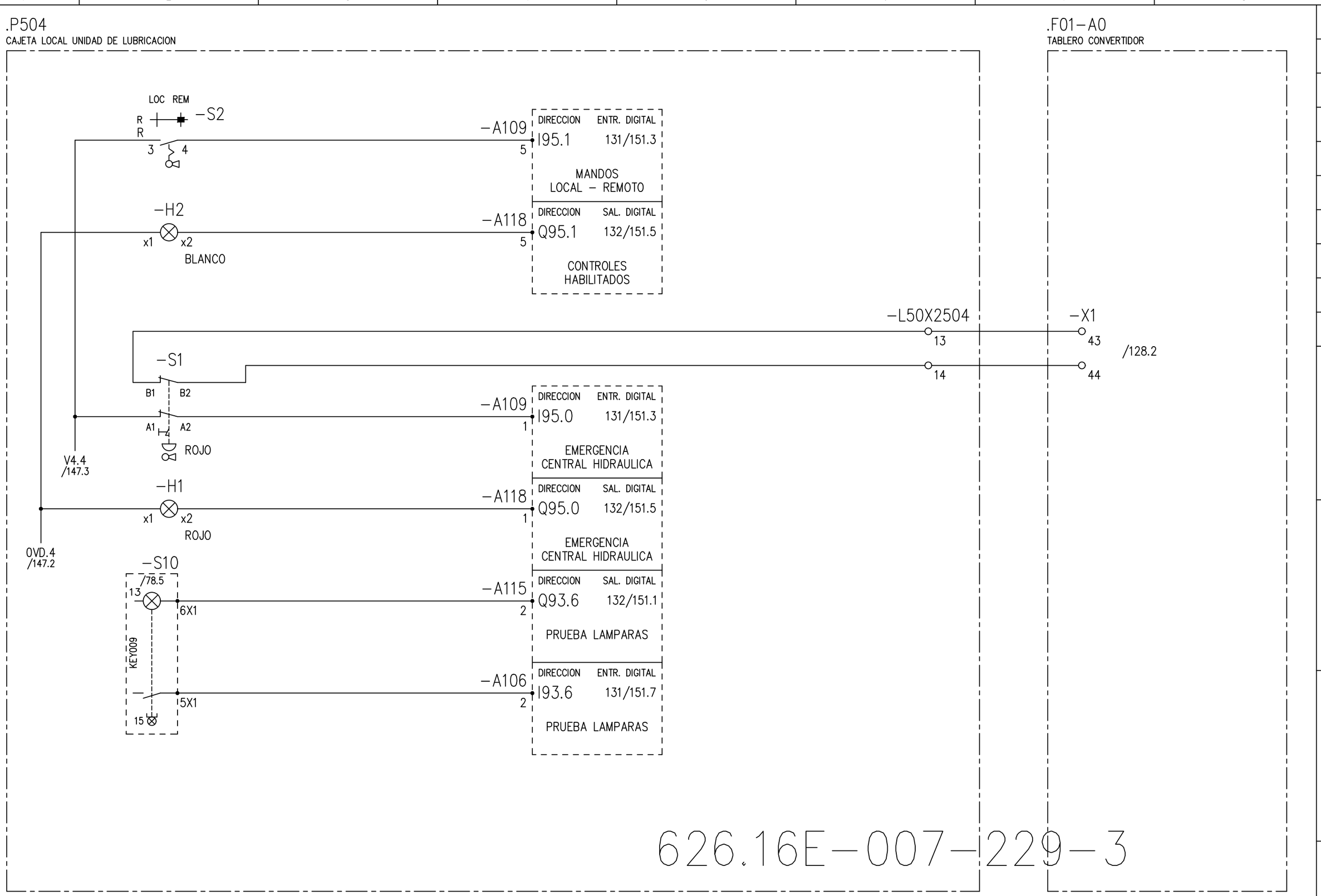

CERTIFICATION OF THE QUALITY SYSTEM OF THE COMPANIES
UNI EN 29001
ISO 9001
Member of

De acuerda con la ley,la DANIELI CEDA considera este documenta como secreto industrial par lo tanto queda prohibida su reproduccion y/o su difusion total o parcial e terceros sin la espec. autorizacion escrita de Direccion DANIELI CEDA

AutoCAD-COMPUTER AIDED DESIGN
S3550229

3	REVAMP. COTIZ	11.05.20	EPROC	Fecha	27.01.97	SIPAR	DANIELI AUTOMATION	EMERGENCIA	AUT. ACABADORA LAMINADOR	=30BB.L50	
2	DESP. PRUEBAS	06.05.97	IACOB	Encarg.	IACOBUCCI					+	
1	EMISION	27.01.97	IACOB	Contr.	TURUS				30620	N°. 3062-D30-S3550	Hoja 229
	Modificacion	Fecha	Nombre	Norma	IEC	Obtenido de:	Reemplazo para:	Reemplaz. por:			230 Sigue

ft. DIN6771/Teil 5

.P504
CAJETA LOCAL UNIDA DE LUBRICACION

.F01-A0
TABLERO CONVERTIDOR

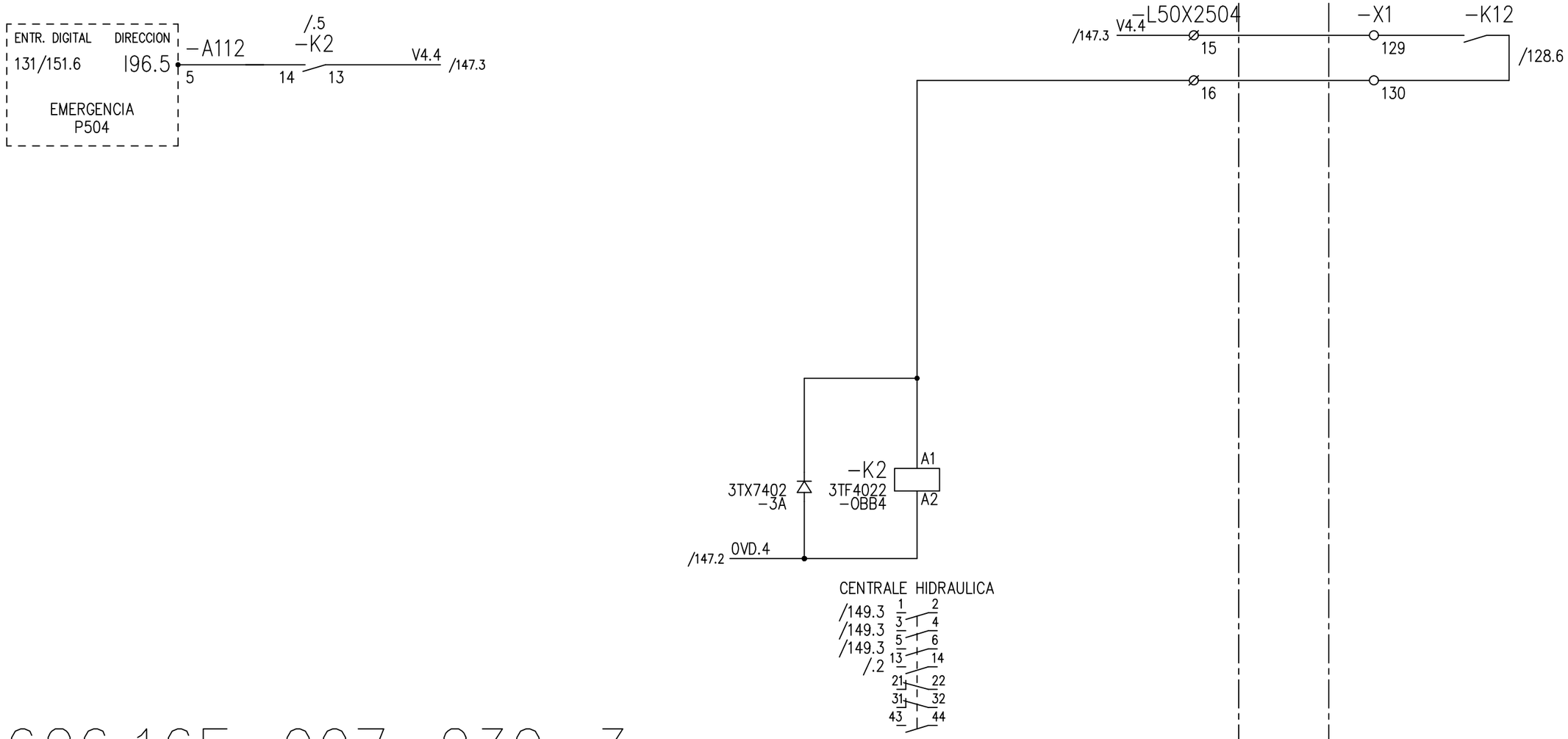

626.16E-007-230-3

CERTIFICATION OF THE QUALITY SYSTEM OF THE COMPANIES
UNI EN 29001
ISO 9001
Member of

De acuerda con la ley,la DANIELI CEDA considera este documenta como secreto industrial par lo tanto queda prohibida su reproduccion y/o su difusion total o parcial e terceros sin la espec. autorizacion escrita de Direccion DANIELI CEDA

AutoCAD-COMPUTER AIDED DESIGN
S3550231

3	REVAMP. COTIZ	11.05.20	EPROC	Fecha	27.01.97
2	DESP. PRUEBAS	06.05.97	IACOB	Encarg.	IACOBUCCI
1	EMISION	27.01.97	IACOB	Contr.	TURUS
	Modificacion	Fecha	Nombre	Norma	IEC

SIPAR

Obtenido de: | Reemplazo para: | Reemplaz. por:

DANIELI AUTOMATION

EMERGENCIA
CAJETA LOCAL P504

AUT. ACABADORA LAMINADOR =30BB.L50 +

30620 N°. 3062-D30-S3550 Hoja 230 231 Sigue

ft. DIN6771/Teil 5

.P505
CAJETA LOCAL PLC REMOTO AREA FORMACION ESTRATOS

.F01-A0
TABLERO CONVERTIDOR

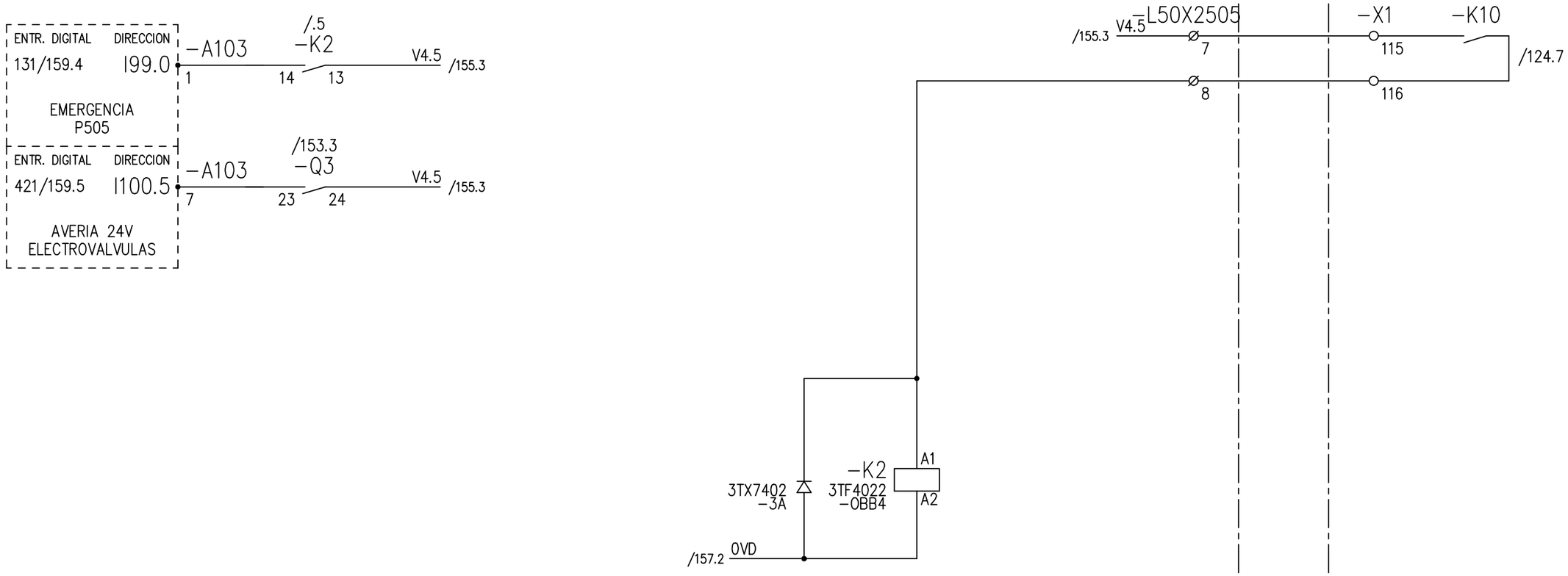

626.16E-007-231-3

3	REVAMP. COTIZ	11.05.20	EPROC	Fecha	27.01.97	SIPAR	DANIELI AUTOMATION	EMERGENCIA CAJETA LOCAL P505	AUT. ACABADORA LAMINADOR	=30BB.L50 +
2	DESP. PRUEBAS	06.05.97	IACOB	Encarg.	IACOBUCCI					
1	EMISION	27.01.97	IACOB	Contr.	TURUS				30620	N°. 3062-D30-S3550
	Modificacion	Fecha	Nombre	Norma	IEC	Obtenido de:	Reemplazo para:	Reemplaz. por:		Hoja 231 / 233 Sigue

CERTIFICATION OF THE QUALITY SYSTEM OF THE COMPANIES
CSQ
UNI EN 29001
ISO 9001
Member of
CERTIFIED EQNet QUALITY SYSTEM

De acuerda con la ley,la DANIELI CEDA considera este documenta como secreto industrial par lo tanto queda prohibida su reproduccion y/o su difusion total o parcial e terceros sin la espec. autorizacion escrita de Direccion DANIELI CEDA

AutoCAD-COMPUTER AIDED DESIGN
S3550231

ft. DIN6771/Teil 5

.P506
CAJETA LOCAL PLC REMOTO AREA CIZALLA FRIA

.F01-A0
TABLERO CONVERTIDOR

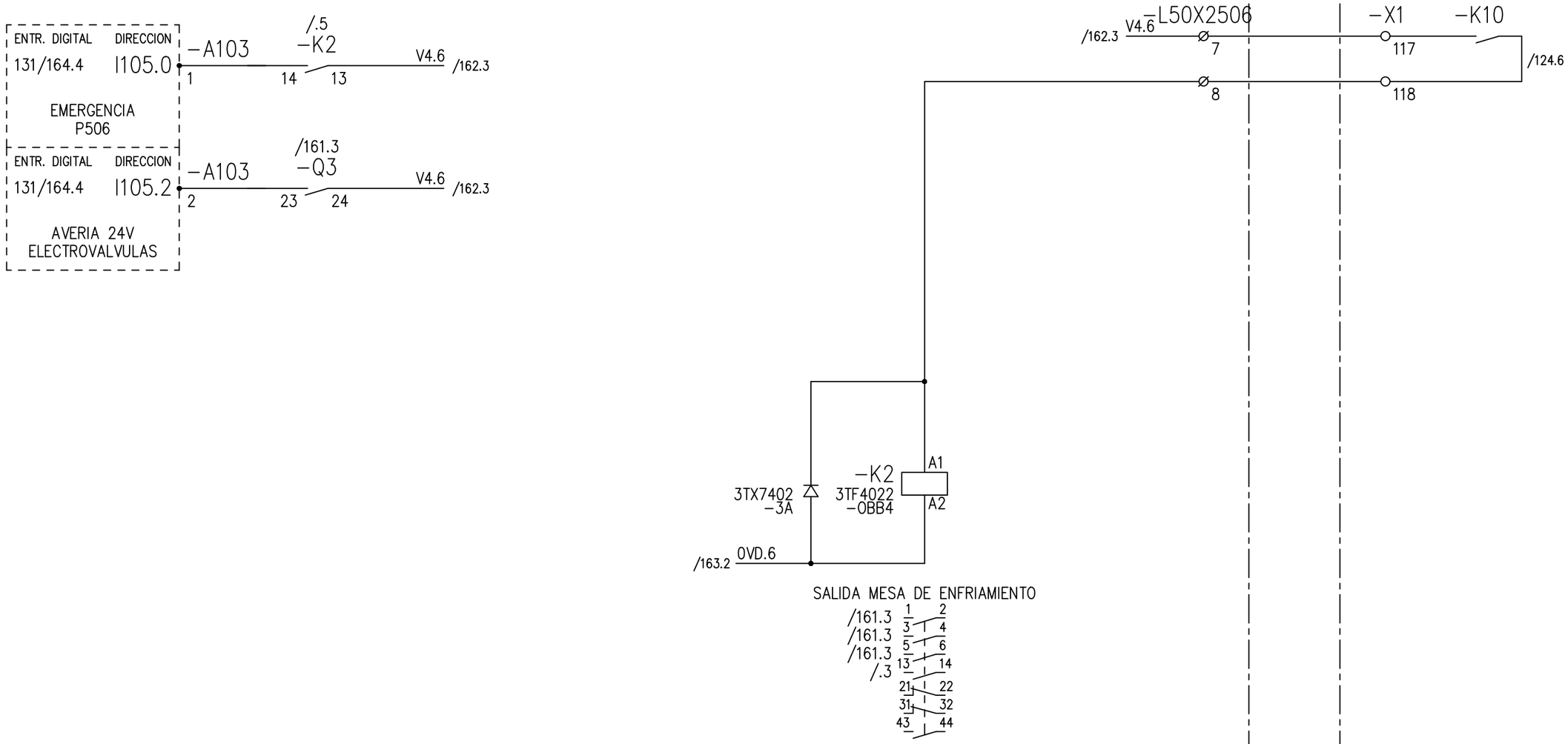

626.16E-007-233-3

CERTIFICATION OF THE QUALITY SYSTEM OF THE COMPANIES
CSQ
UNI EN 29001
ISO 9001
Member of
CERTIFIED EQNet QUALITY SYSTEM

De acuerda con la ley,la DANIELI CEDA considera este documenta como secreto industrial par lo tanto queda prohibida su reproduccion y/o su difusion total o parcial e terceros sin la espec. autorizacion escrita de Direccion DANIELI CEDA

AutoCAD-COMPUTER AIDED DESIGN
S3550233

3	REVAMP. COTIZ	11.05.20	EPROC	Fecha	27.01.97
2	DESP. PRUEBAS	06.05.97	IACOB	Encarg.	IACOBUCCI
1	EMISION	27.01.97	IACOB	Contr.	TURUS
	Modificacion	Fecha	Nombre	Norma	IEC

SIPAR

Obtenido de: | Reemplazo para: | Reemplaz. por:

DANIELI AUTOMATION

EMERGENCIA
CAJETA LOCAL P506

AUT. ACABADORA LAMINADOR | =30BB.L50 | +

30620 | N°. 3062-D30-S3550 | Hoja 233 / 235 Sigue

ft. DIN6771/Teil 5

.P507
CAJETA LOCAL PLC REMOTO AREA TRANSFERIDOR DE CADENAS

.F01-A0
TABLERO CONVERTIDOR

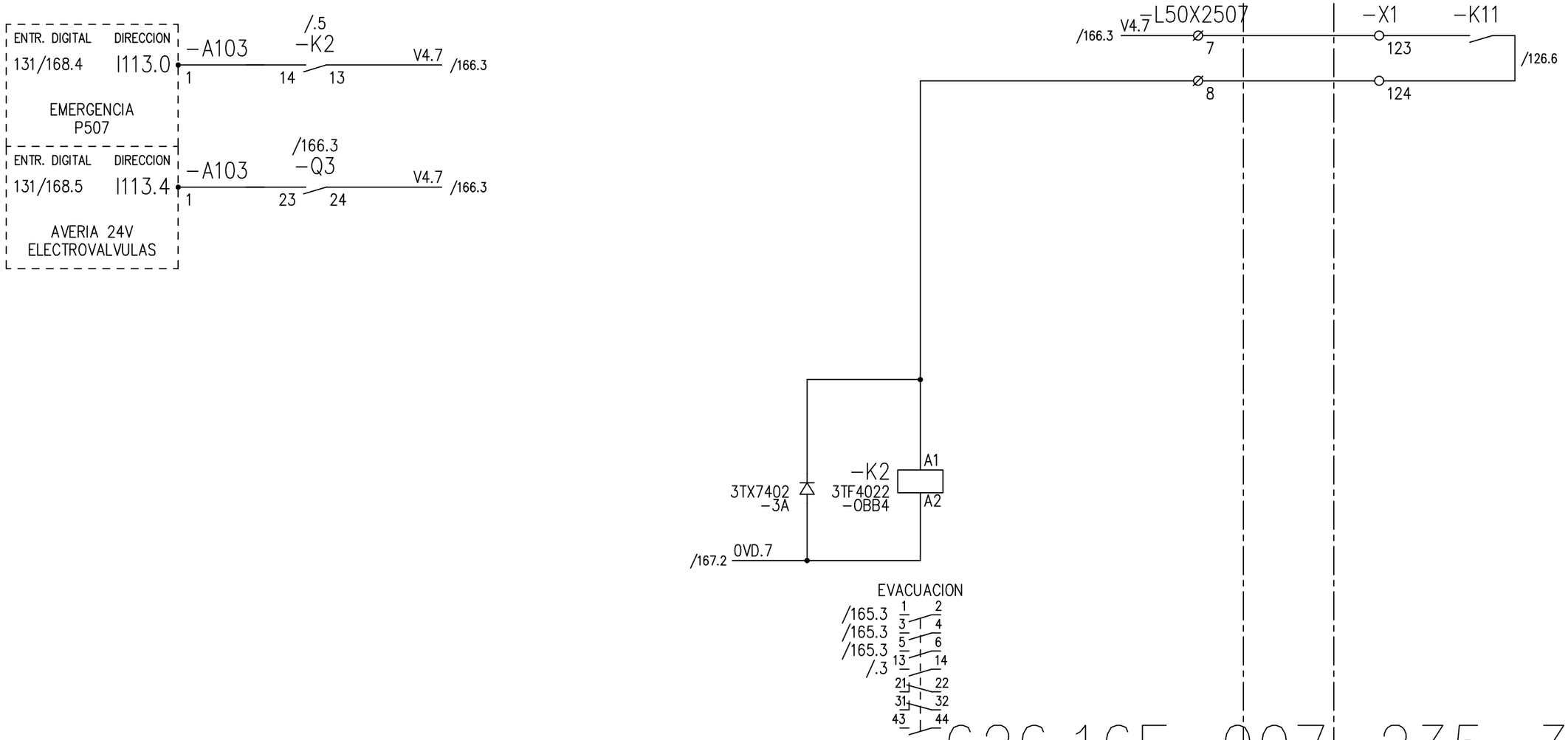

626.16E-007-235-3

CERTIFICATION OF THE QUALITY SYSTEM OF THE COMPANIES
UNI EN 29001
ISO 9001
Member of

De acuerda con la ley,la DANIELI CEDA considera este documenta como secreto industrial par lo tanto queda prohibida su reproduccion y/o su difusion total o parcial e terceros sin la espec. autorizacion escrita de Direccion DANIELI CEDA

AutoCAD-COMPUTER AIDED DESIGN
S3550235

3	REVAMP. COTIZ	11.05.20	EPROC	Fecha	27.01.97	SIPAR	DANIELI AUTOMATION	EMERGENCIA CAJETA LOCAL P507	AUT. ACABADORA LAMINADOR	=30BB.L50 +
2	DESP. PRUEBAS	06.05.97	IACOB	Encarg.	IACOBUCCI				30620	N°. 3062-D30-S3550
1	EMISION	27.01.97	IACOB	Contr.	TURUS					Hoja 235 / 237 Sigue
	Modificacion	Fecha	Nombre	Norma	IEC	Obtenido de:	Reemplazo para:	Reemplaz. por:		

ft. DIN6771/Teil 5

.P508
CAJETA LOCAL PLC REMOTO AREA EVACUACION

.F01-A0
TABLERO CONVERTIDOR

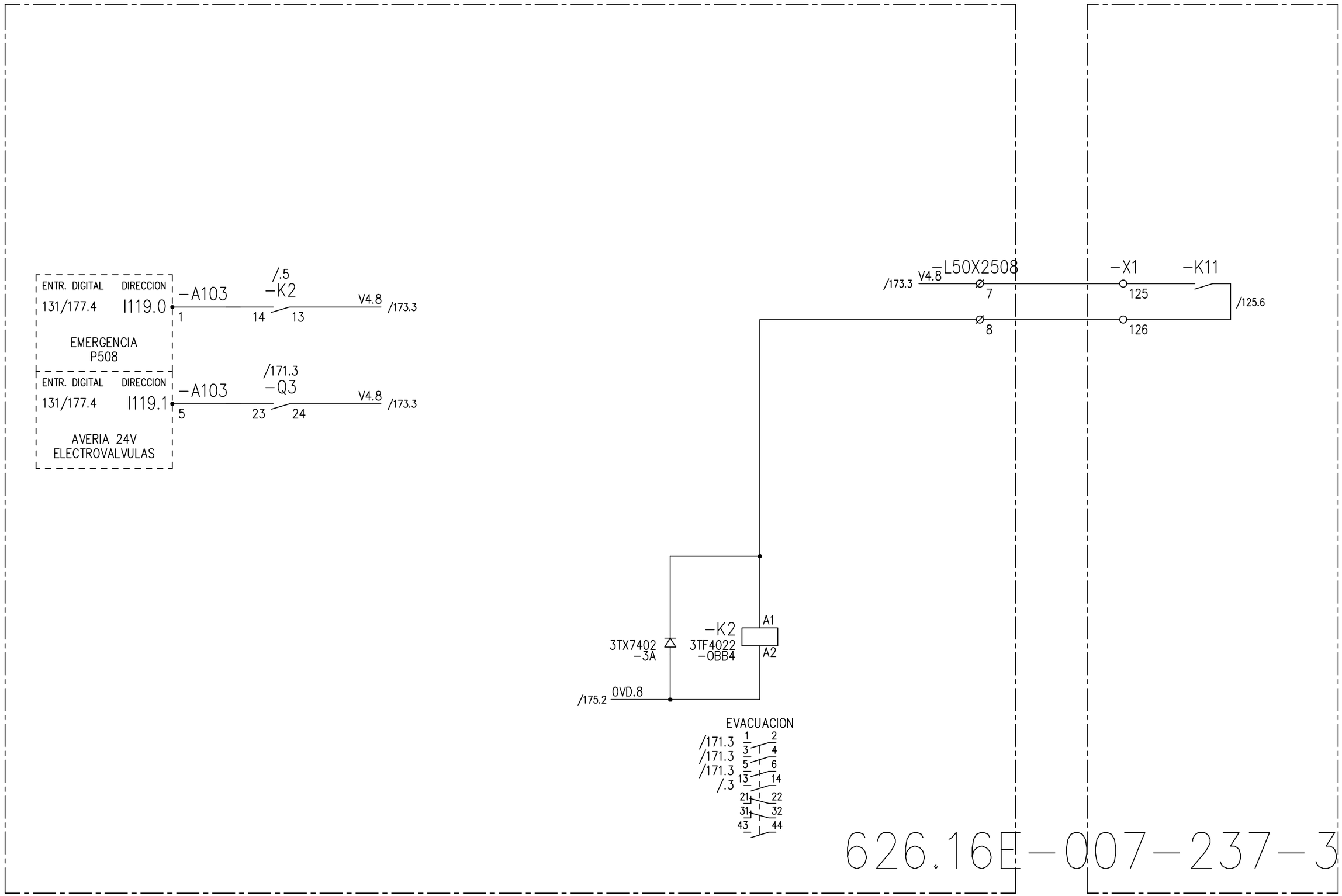

626.16E-007-237-3

CERTIFICATION OF THE QUALITY SYSTEM OF THE COMPANIES
CSQ
UNI EN 29001
ISO 9001
Member of
CERTIFIED EQNet QUALITY SYSTEM

De acuerda con la ley,la DANIELI CEDA considera este documenta como secreto industrial par lo tantó queda prohibida su reproduccion y/o su difusion total o parcial e terceros sin la espec. autorizacion escrita de Direccion DANIELI CEDA

AutoCAD-COMPUTER AIDED DESIGN
S3550237

3	REVAMP. COTIZ	11.05.20	EPROC	Fecha	27.01.97
2	DESP. PRUEBAS	06.05.97	IACOB	Encarg.	IACOBUCCI
1	EMISION	27.01.97	IACOB	Contr.	TURUS
	Modificacion	Fecha	Nombre	Norma	IEC

SIPAR

Obtenido de: | Reemplazo para: | Reemplaz. por:

DANIELI AUTOMATION

EMERGENCIA
CAJETA LOCAL P508

AUT. ACABADORA LAMINADOR | =30BB.L50 | +

30620 | N°. 3062-D30-S3550 | Hoja 237 / 241 Sigue

ft. DIN6771/Teil 5

.L50

TABLERO AUTOMATIZACION

.....

TABLERO CLIENTE

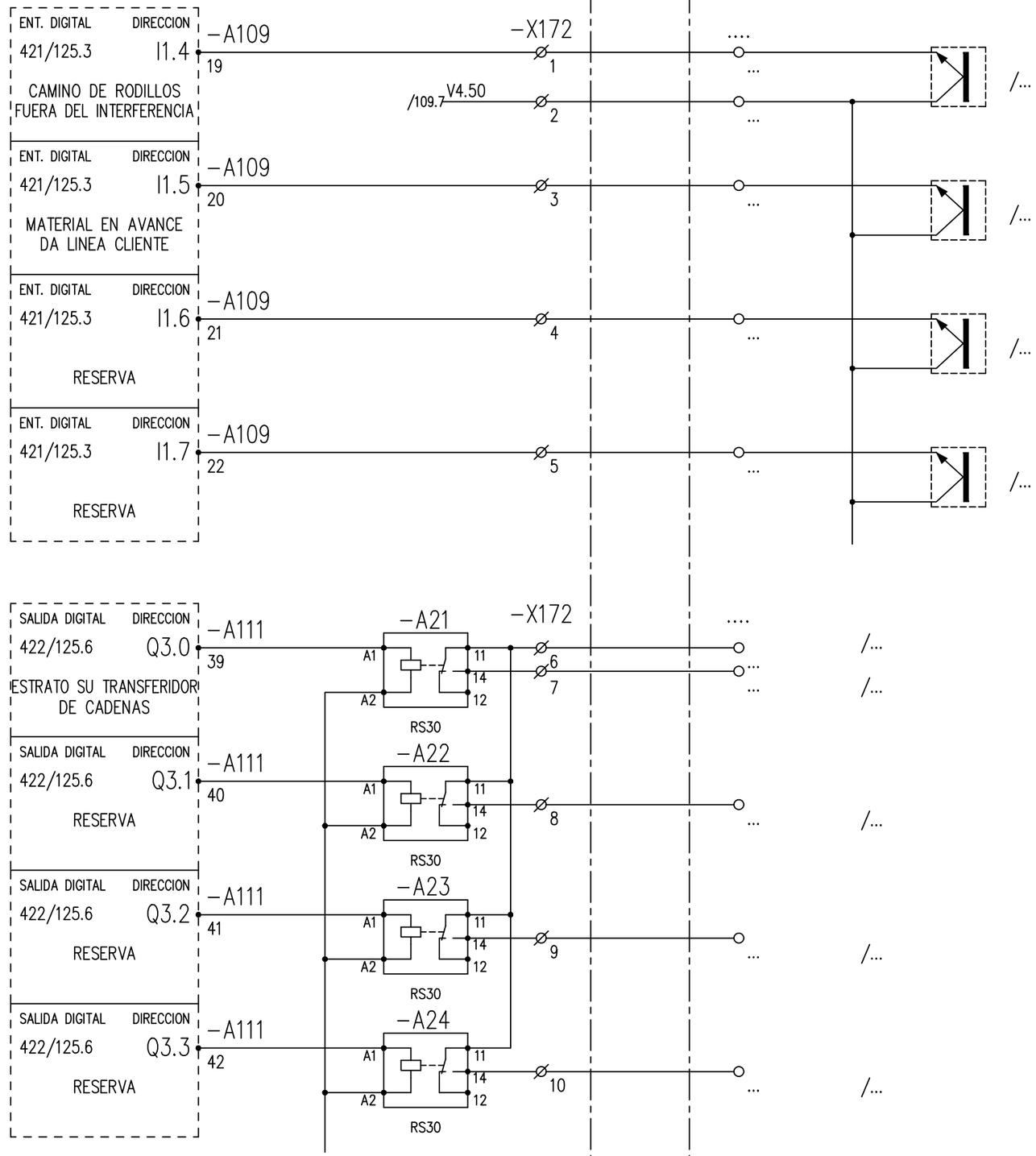

626.16E-007-241-3

CERTIFICATION OF THE QUALITY SYSTEM OF THE COMPANIES

CSQ

UNI EN 29001 ISO 9001

Member of CERTIFIED EQNet QUALITY SYSTEM

De acuerda con la ley,la DANIELI CEDA considera este documenta como secreto industrial par lo tanto queda prohibida su reproducción y/o su difusión total o parcial e terceros sin la espec. autorizacion escrita de Dirección DANIELI CEDA

AutoCAD-COMPUTER AIDED DESIGN S3550241

3	REVAMP. COTIZ	11.05.20	EPROC	Fecha	27.01.97
2	DESP. PRUEBAS	06.05.97	IACOB	Encarg.	IACOBUCCI
1	EMISION	27.01.97	IACOB	Contr.	TURUS
	Modificacion	Fecha	Nombre	Norma	IEC

SIPAR

Obtenido de: | Reemplazo para: | Reemplaz. por:

DANIELI AUTOMATION

SENALES_DE_INTERFAZ

AUT. ACABADORA LAMINADOR

=30BB.L50 +

30620

N°. 3062-D30-S3550

Hoja 241 / 243 Sigue

ft. DIN6771/Teil 5

CERTIFICATION OF THE QUALITY SYSTEM OF THE COMPANIES
CSQ
UNI EN 29001
ISO 9001
Member of
CERTIFIED EQNet QUALITY SYSTEM

De acuerda con la ley,la DANIELI CEDA considera este documenta como secreto industrial par lo tanto queda prohibida su reproduccion y/o su difusion total o parcial e terceros sin la espec. autorizacion escrita de Direccion DANIELI CEDA

AutoCAD-COMPUTER AIDED DESIGN
S3550243

.L50
TABLERO AUTOMATIZACION

.L40
TABLERO AUTOMATIZACION

ENT. DIGITAL	DIRECCION					
421/125.2	I1.0	-A109 15	-X141 10	-X141 10	/359.6	MESA DE ENFRIAMIENTO VELOCIDAD = 0
		/109.7 V4.50	11	11		
421/125.2	I1.1	-A109 16	12	12	/359.6	MESA DE ENFRIAMIENTO CANCELACION CICLO ACTIVO
421/125.2	I1.2	-A109 17	13	13	/359.6	UNIDAD DE LUBRICACION VALVOLA PILOTA PEDIDA
421/125.4	I4.0	-A110 4	14	14	/359.6	RESERVA
421/125.4	I4.1	-A110 5	15	15	/359.6	RESERVA
421/125.4	I4.2	-A110 6	16	16	/359.6	RESERVA
421/125.4	I4.3	-A110 7	17	17	/359.6	RESERVA
421/125.4	I4.4	-A110 8	18	18	/359.6	RESERVA

626.16E-007-243-3

3	REVAMP. COTIZ	11.05.20	EPROC	Fecha	27.01.97
2	DESP. PRUEBAS	06.05.97	IACOB	Encarg.	IACOBUCCI
1	EMISION	27.01.97	IACOB	Contr.	TURUS
	Modificacion	Fecha	Nombre	Norma	IEC

SIPAR

Obtenido de: | Reemplazo para: | Reemplaz. por:

DANIELI AUTOMATION

SENALES_DE_INTERFAZ
ZONA_ACABADORA

AUT. ACABADORA LAMINADOR

=30BB.L50
+

30620

N°. 3062-D30-S3550

Hoja 243
245 Sigue

ft. DIN6771/Teil 5

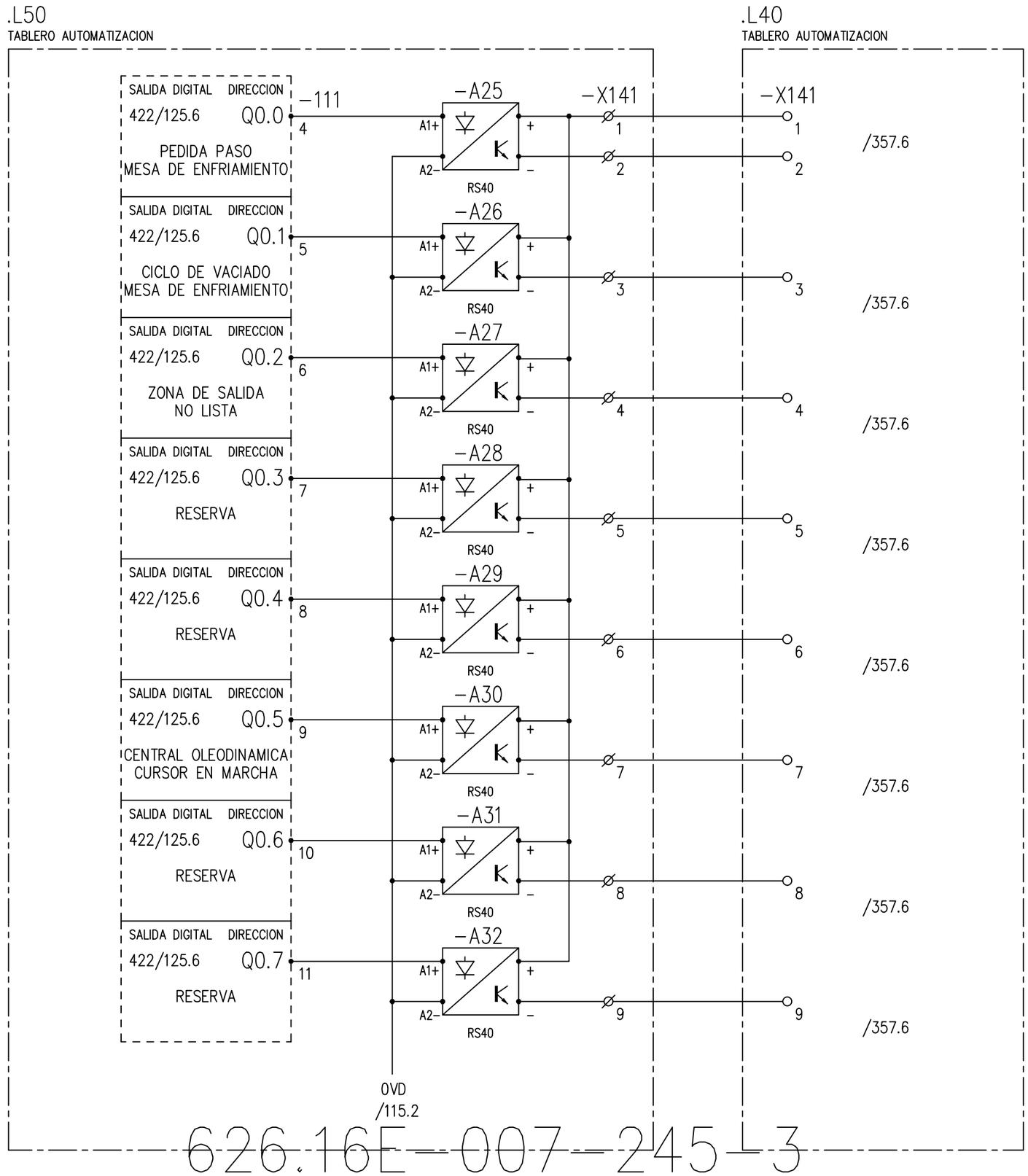

CERTIFICATION OF THE QUALITY SYSTEM OF THE COMPANIES
CSQ
UNI EN 29001
ISO 9001
Member of
CERTIFIED EQNet QUALITY SYSTEM

De acuerda con la ley,la DANIELI CEDA considera este documenta como secreto industrial par lo tantó queda prohibida su reproducción y/o su difusión total o parcial e terceros sin la espec. autorizacion escrita de Direccion DANIELI CEDA

AutoCAD-COMPUTER AIDED DESIGN
S3550245

3	REVAMP. COTIZ	11.05.20	EPROC	Fecha	27.01.97
2	DESP. PRUEBAS	06.05.97	IACOB	Encarg.	IACOBUCCI
1	EMISION	27.01.97	IACOB	Contr.	TURUS
	Modificacion	Fecha	Nombre	Norma	IEC

SIPAR

Obtenido de: | Reemplazo para: | Reemplaz. por:

DANIELI AUTOMATION

SENALES_DE_INTERFAZ
ZONA_ACABADORA

AUT. ACABADORA LAMINADOR

=30BB.L50
+

30620

N°. 3062-D30-S3550

Hoja 245
251 Sigue

ft. DIN6771/Teil 5

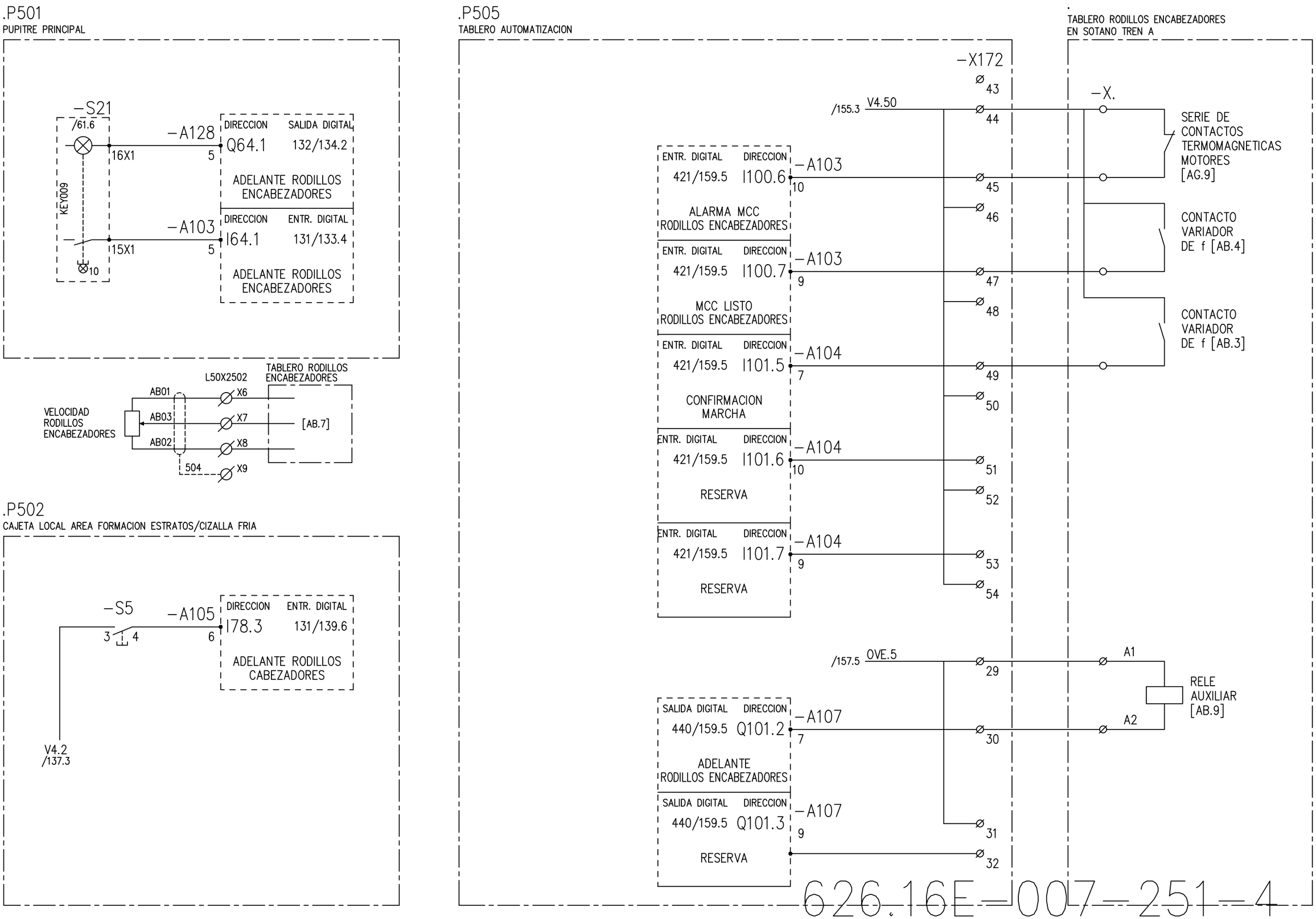

CERTIFICATION OF THE QUALITY SYSTEM OF THE COMPANIES
UNI EN 29001 ISO 9001
Member of

De acuerda con la ley,la DANIELI CEDA considera este documenta como secreto industrial par lo tanto queda prohibida su reproduccion y/o su difusion total o parcial e terceros sin la espec. autorizacion escrita de Direccion DANIELI CEDA

AutoCAD-COMPUTER AIDED DESIGN S3550251

4	REVAMP. COTIZ	11.05.20	EPROC	Fecha	27.01.97	SIPAR	DANIELI AUTOMATION	RODILLOS ENCABEZADORES	AUT. ACABADORA LAMINADOR	=30BB.L50	
3	DESP. START-UP	22.05.96	LOG.	Encarg.	IACOBUCCI					+	
1	EMISION	27.01.97	IACOB	Contr.	TURUS				30620	N°. 3062-D30-S3550	Hoja 251 261 Sigue
	Modificacion	Fecha	Nombre	Norma	IEC	Obtenido de:	Reemplazo para:	Reemplaz. por:			

ft. DIN6771/Teil 5

.L50
TABLERO AUTOMATIZACION

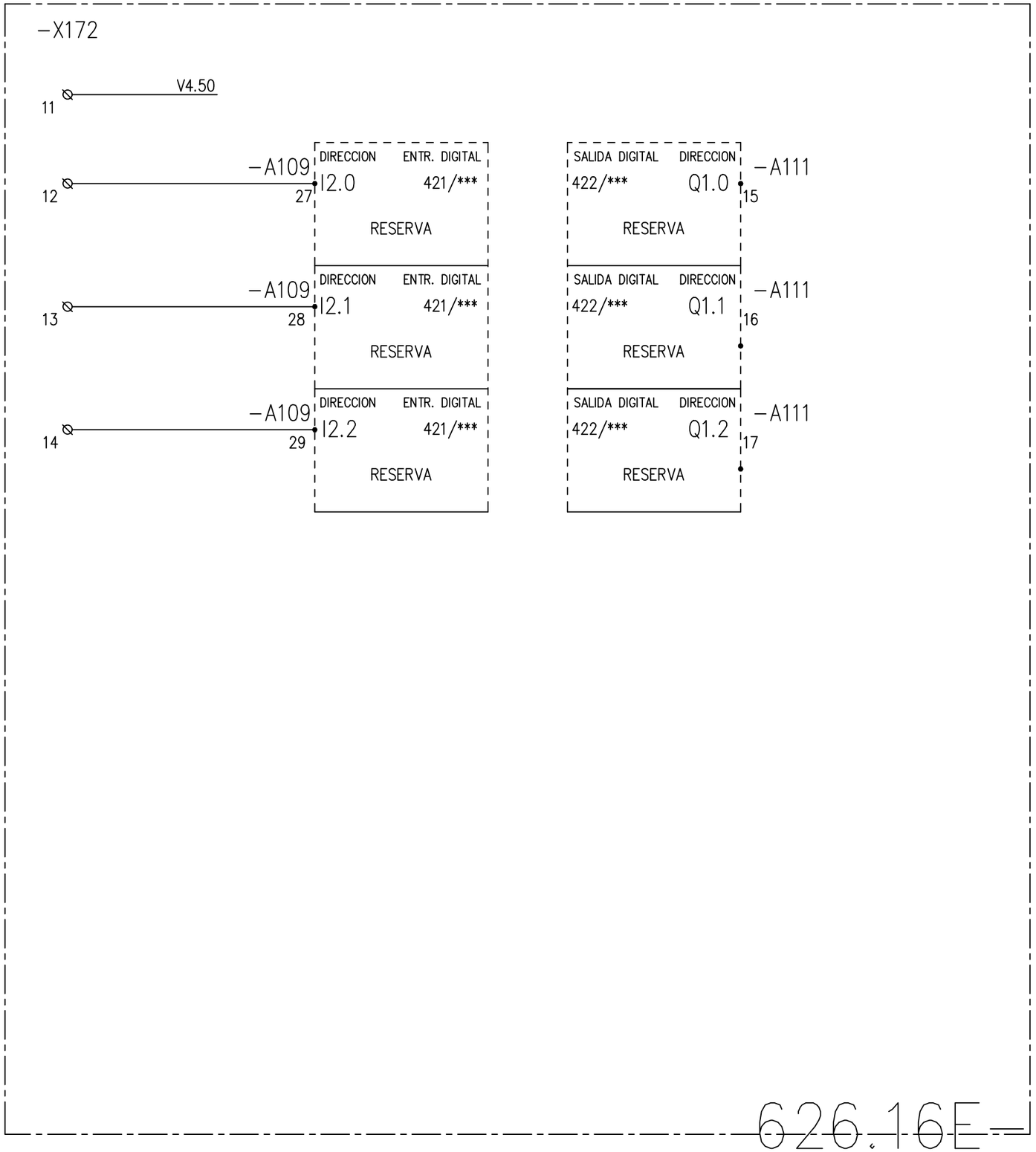

626.16E-007-252-1

CERTIFICATION OF THE QUALITY SYSTEM OF THE COMPANIES
UNI EN 29001
ISO 9001
Member of

De acuerda con la ley,la DANIELI CEDA considera este documenta como secreto industrial par lo tanto queda prohibida su reproduccion y/o su difusion total o parcial e terceros sin la espec. autorizacion escrita de Direccion DANIELI CEDA

AutoCAD-COMPUTER AIDED DESIGN
S3550251

				Fecha	27.01.97	SIPAR	DANIELI AUTOMATION	RESERVA	AUT. ACABADORA LAMINADOR	=30BB.L50	
				Encarg.	IACOBUCCI			--		+	
1	EMISION	27.01.97	IACOB	Contr.	TURUS				30620	N°. 3062-D30-S3550	Hoja 252
	Modificacion	Fecha	Nombre	Norma	IEC	Obtenido de:	Reemplazo para:	Reemplaz. por:			261 Sigue

ft. DIN6771/Teil 5

.P501
PUPITRE PRINCIPAL

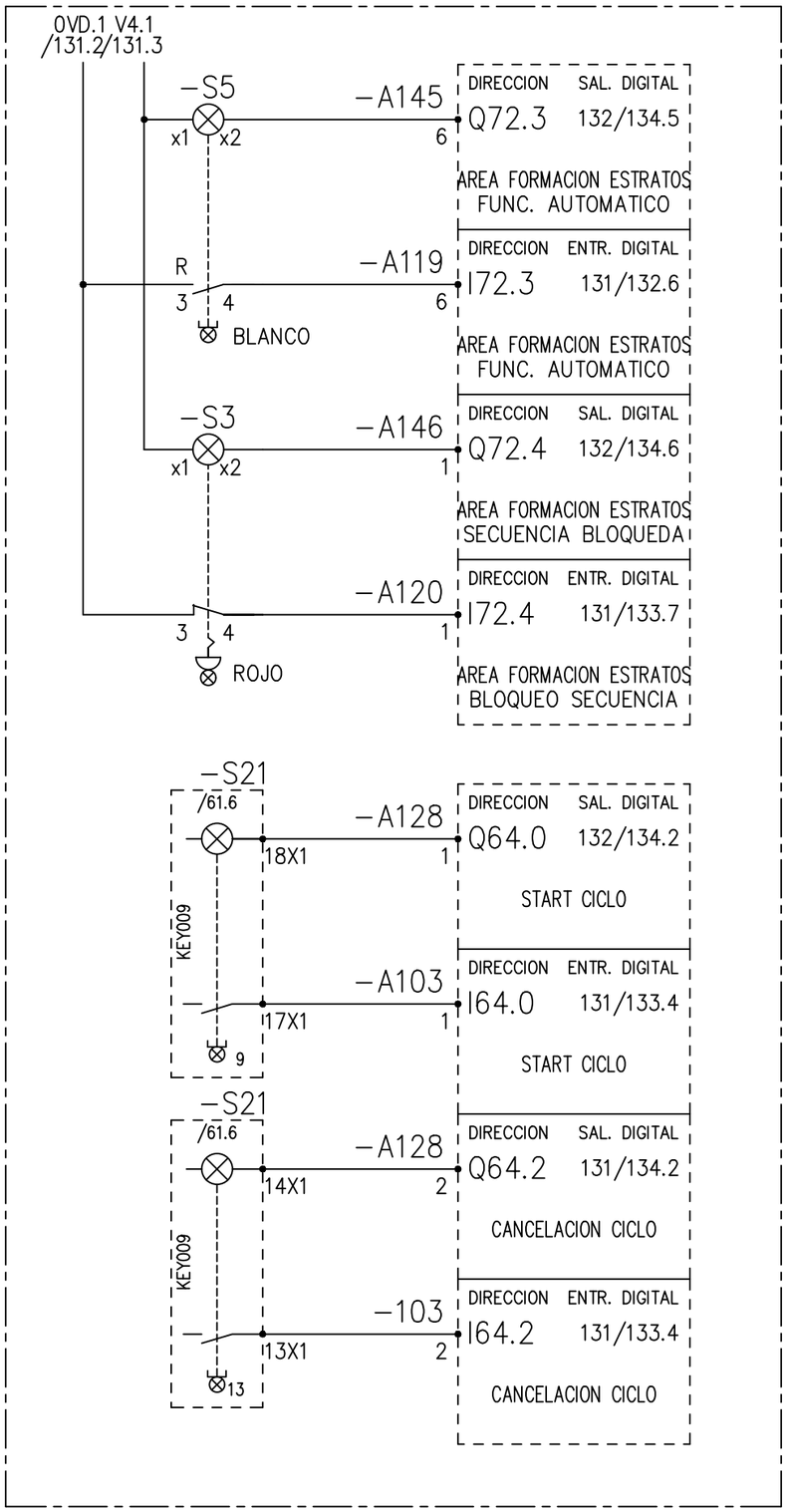

626.16E-007-261-4

CERTIFICATION OF THE QUALITY SYSTEM OF THE COMPANIES
UNI EN 29001
ISO 9001
Member of

De acuerda con la ley,la DANIELI CEDA considera este documenta como secreto industrial par lo tanto queda prohibida su reproduccion y/o su difusión total o parcial e terceros sin la espec. autorizacion escrita de Direccion DANIELI CEDA

AutoCAD-COMPUTER AIDED DESIGN
S3550261

4	REVAMP. COTIZ	11.05.20	EPROC	Fecha	27.01.97	SIPAR	DANIELI AUTOMATION	TRANSFERIDOR_DE_CADENAS FORMACION_ESTRATOS	AUT. ACABADORA LAMINADOR	=30BB.L50	
3	DESP. START-UP	22.05.98	LOG.	Encarg.	IACOBUCCI					+	
1	EMISION	27.01.97	IACOB	Contr.	TURUS				30620	N°. 3062-D30-S3550	Hoja 261 263 Sigue
	Modificacion	Fecha	Nombre	Norma	IEC	Obtenido de:	Reemplazo para:	Reemplaz. por:			

ft. DIN6771/Teil 5

.P502

CAJETA LOCAL AREA FORMACION ESTRATOS/CIZALLA FRIA

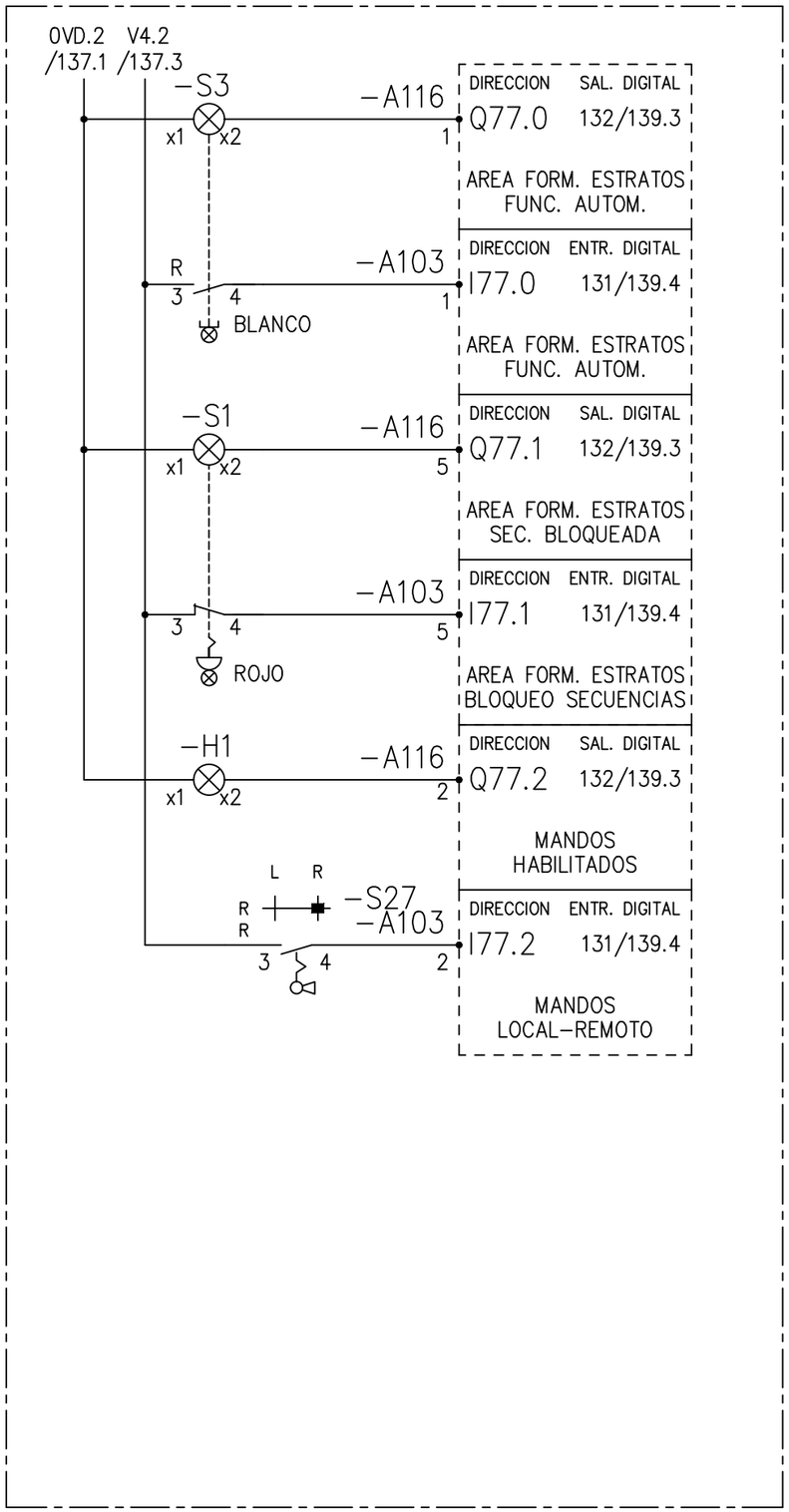

626.16E-007-263-4

CERTIFICATION OF THE QUALITY SYSTEM OF THE COMPANIES

CSQ UNI EN 29001 ISO 9001

Member of EQNet CERTIFIED QUALITY SYSTEM

De acuerda con la ley,la DANIELI CEDA considera este documenta como secreto industrial par lo tanto queda prohibida su reproducción y/o su difusión total o parcial e terceros sin la espec. autorizacion escrita de Direccion DANIELI CEDA

AutoCAD-COMPUTER AIDED DESIGN S3550263

4	REVAMP. COTIZ	11.05.20	EPROC	Fecha	27.01.97	SIPAR	DANIELI AUTOMATION	TRANSFERIDOR_DE_CADENAS FORMACION_DE_ESTRATOS	AUT. ACABADORA LAMINADOR =30BB.L50 +
3	DESP. START-UP	22.05.96	LOG.	Encarg.	IACOBUCCI				
1	EMISION	27.01.97	IACOB	Contr.	TURUS				30620 N°. 3062-D30-S3550 Hoja 263 265 Sigue
	Modificacion	Fecha	Nombre	Norma	IEC	Obtenido de:	Reemplazo para:	Reemplaz. por:	

ft. DIN6771/Teil 5

.P501
PUPITRE PRINCIPAL

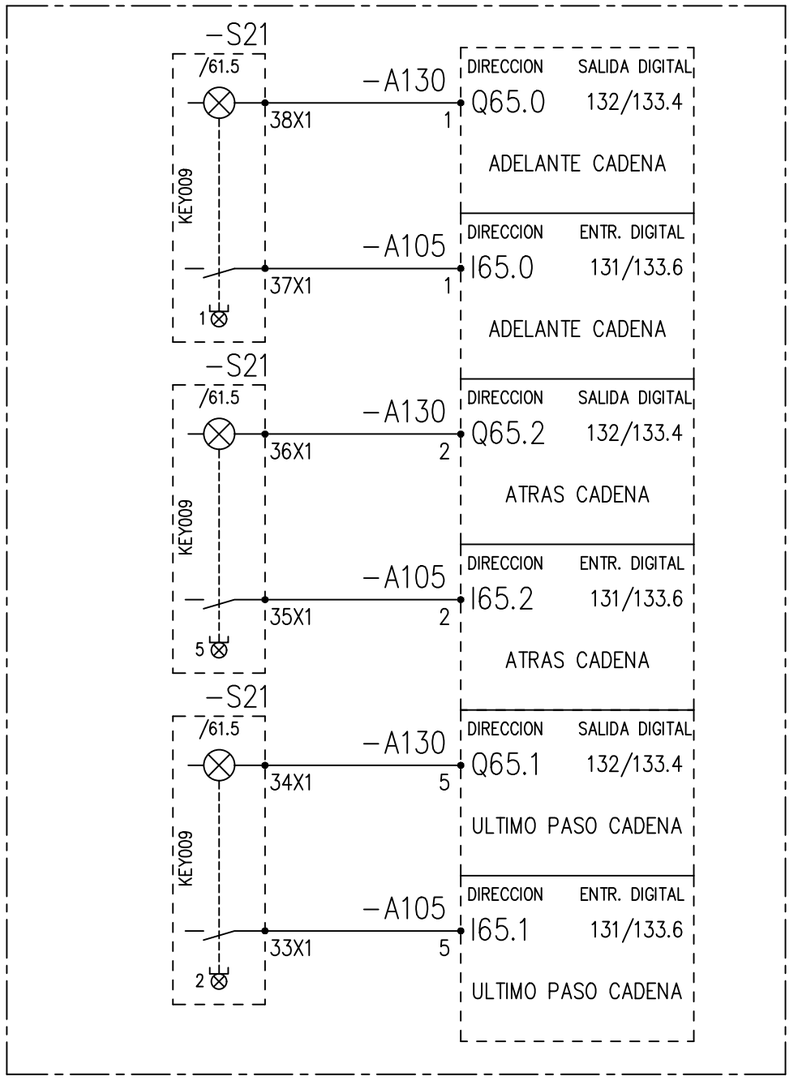

.P502
CAJETA LOCAL AREA FORMACION ESTRATOS/CIZALLA FRIA

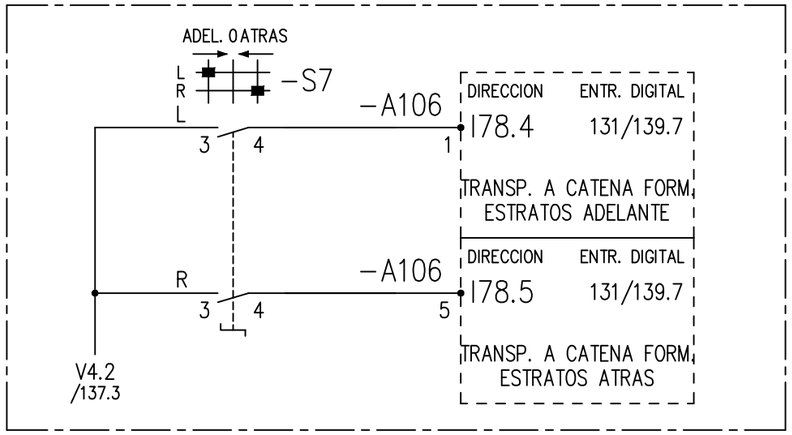

.P505
CAJETA LOCAL PLC REMOTO AREA FORMACION ESTRATOS

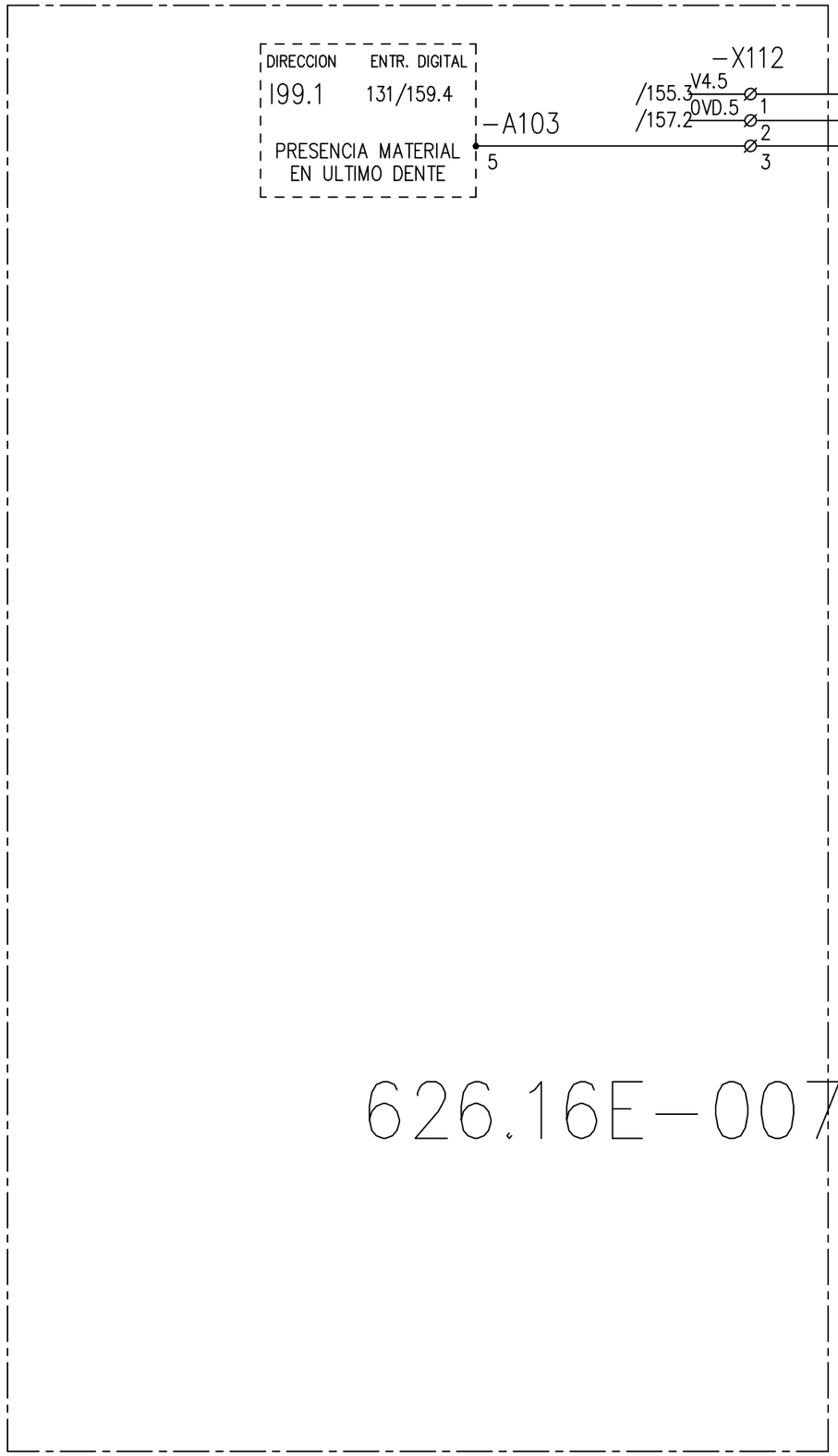

626.16E-007-265-3

SINEC L2DP SENALES DE INTERCAMBIO

AL DRIVE		DESDE EL DRIVE
PRESEL.	ON	PRESEL. CONFIRMACION
PRESEL.	OFF	VELOCIDAD=0
MARCHA		CONFIRMACION MARCHA
REFERENCIA VELOCIDAD		ALARMA
		ALARMA RITARDADA
		WORD DE ALARMA

CERTIFICATION OF THE QUALITY SYSTEM OF THE COMPANIES
UNI EN 29001
ISO 9001
Member of

De acuerda con la ley,la DANIELI CEDA considera este documenta como secreto industrial par lo tanto queda prohibida su reproduccion y/o su difusion total o parcial e terceros sin la espec. autorizacion escrita de Direccion DANIELI CEDA

AutoCAD-COMPUTER AIDED DESIGN
S3550265

3	REVAMP. COTIZ	11.05.20	EPROC	Fecha	27.01.97
2	DESP. PRUEBAS	06.05.97	IACOB	Encarg.	IACOBUCCI
1	EMISION	27.01.97	IACOB	Contr.	TURUS
	Modificacion	Fecha	Nombre	Norma	IEC

SIPAR

Obtenido de: | Reemplazo para: | Reemplaz. por:

DANIELI AUTOMATION

TRANSFERIDOR_DE_CADENAS
FORMACION_ESTRATOS

AUT. ACABADORA LAMINADOR | =30BB.L50 | +

30620 | N°. 3062-D30-S3550 | Hoja 265 | 271 Sigue

ft. DIN6771/Teil 5

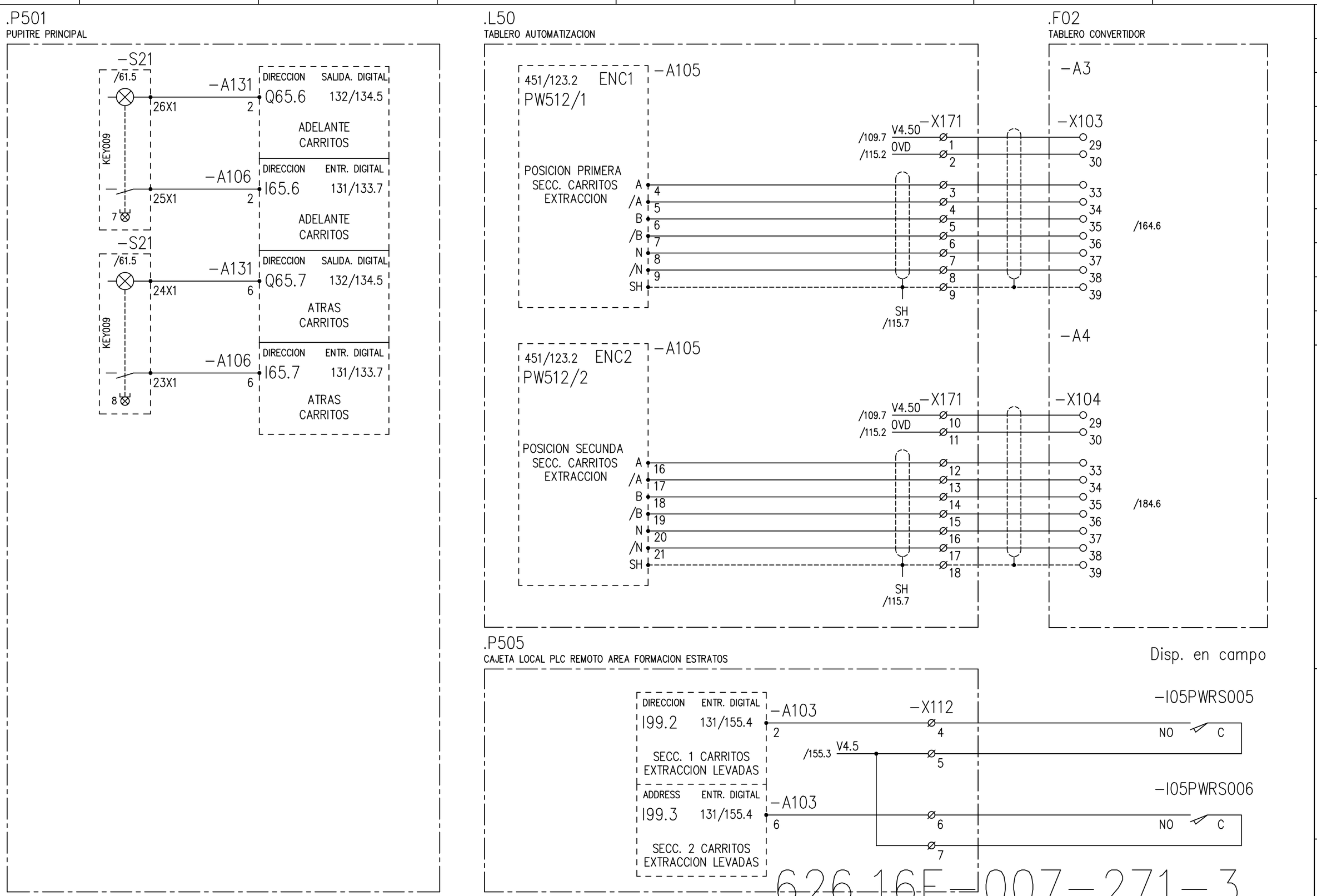

626.16E-007-271-3

CERTIFICATION OF THE QUALITY SYSTEM OF THE COMPANIES
CSQ
UNI EN 29001
ISO 9001
Member of
CERTIFIED EQNet QUALITY SYSTEM

De acuerda con la ley,la DANIELI CEDA considera este documenta como secreto industrial par lo tantó queda prohibida su reproduccion y/o su difusion total o parcial e terceros sin la espec. autorizacion escrita de Direccion DANIELI CEDA

AutoCAD-COMPUTER AIDED DESIGN
S3550271

3	REVAMP. COTIZ	11.05.20	EPROC	Fecha	27.01.97
2	DESP. PRUEBAS	06.05.97	IACOB	Encarg.	IACOBUCCI
1	EMISION	27.01.97	IACOB	Contr.	TURUS
	Modificacion	Fecha	Nombre	Norma	IEC

SIPAR

Obtenido de: | Reemplazo para: | Reemplaz. por:

DANIELI AUTOMATION

CARRITOS_DE_EXTRACCION ESTRATOS

AUT. ACABADORA LAMINADOR

=30BB.L50
+

30620

N°. 3062-D30-S3550

Hoja 271
273 Sigue

ft. DIN6771/Teil 5

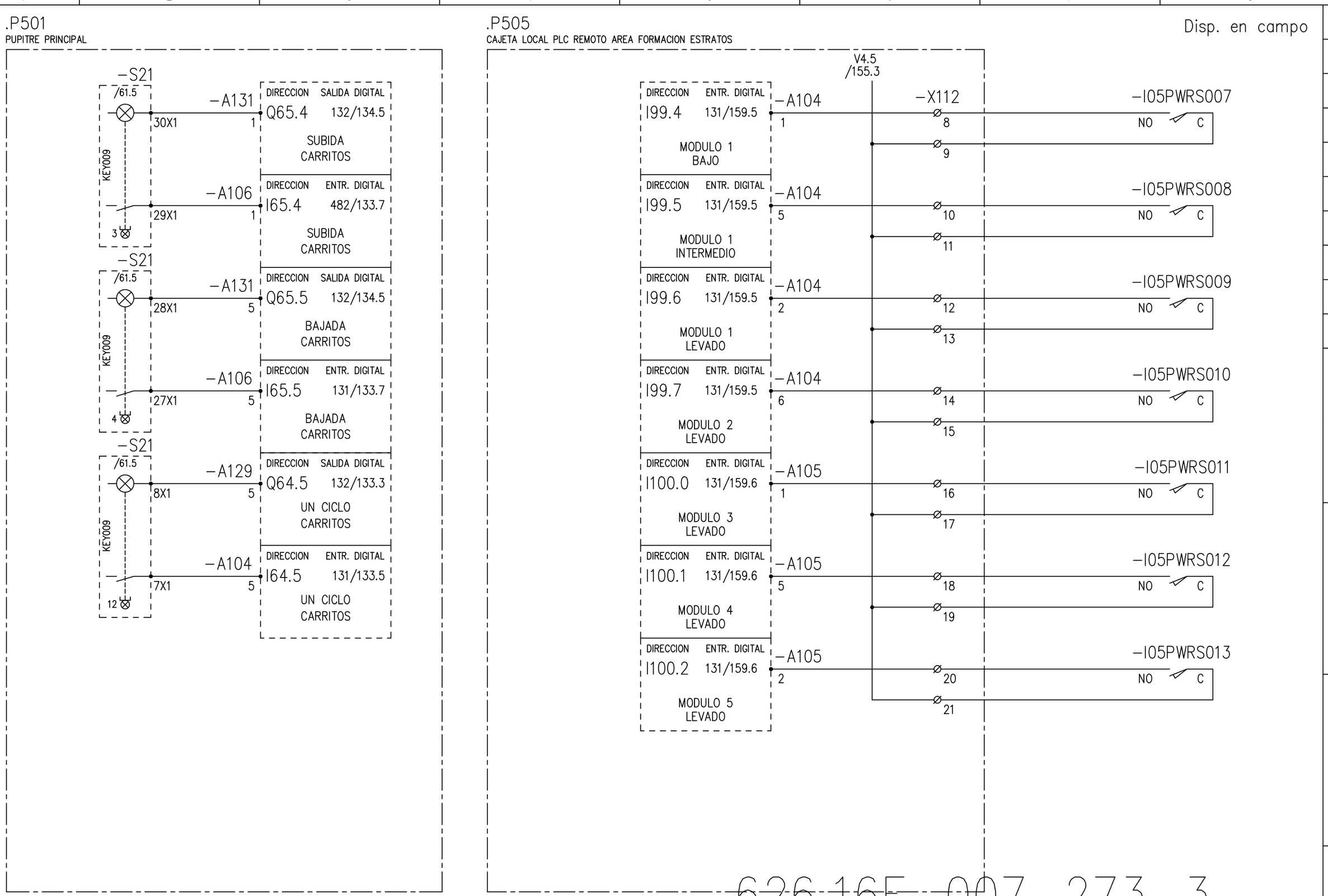

626.16E-007-273-3

CERTIFICATION OF THE QUALITY SYSTEM OF THE COMPANIES
CSQ
UNI EN 29001
ISO 9001
Member of
CERTIFIED EQNet QUALITY SYSTEM

De acuerda con la ley,la DANIELI CEDA considera este documenta como secreto industrial par lo tanto queda prohibida su reproduccion y/o su difusion total o parcial e terceros sin la espec. autorizacion escrita de Direccion DANIELI CEDA

AutoCAD-COMPUTER AIDED DESIGN
S3550273

3	REVAMP. COTIZ	11.05.20	EPROC	Fecha	27.01.97
2	DESP. PRUEBAS	06.05.97	IACOB	Encarg.	IACOBUCCI
1	EMISION	27.01.97	IACOB	Contr.	TURUS
	Modificacion	Fecha	Nombre	Norma	IEC

SIPAR

Obtenido de: | Reemplazo para: | Reemplaz. por:

DANIELI AUTOMATION

CARRITOS_DE_EXTRACCION ESTRATOS

AUT. ACABADORA LAMINADOR

=30BB.L50
+

30620

N°: 3062-D30-S3550

Hoja 273
275 Sigue

ft. DIN6771/Teil 5

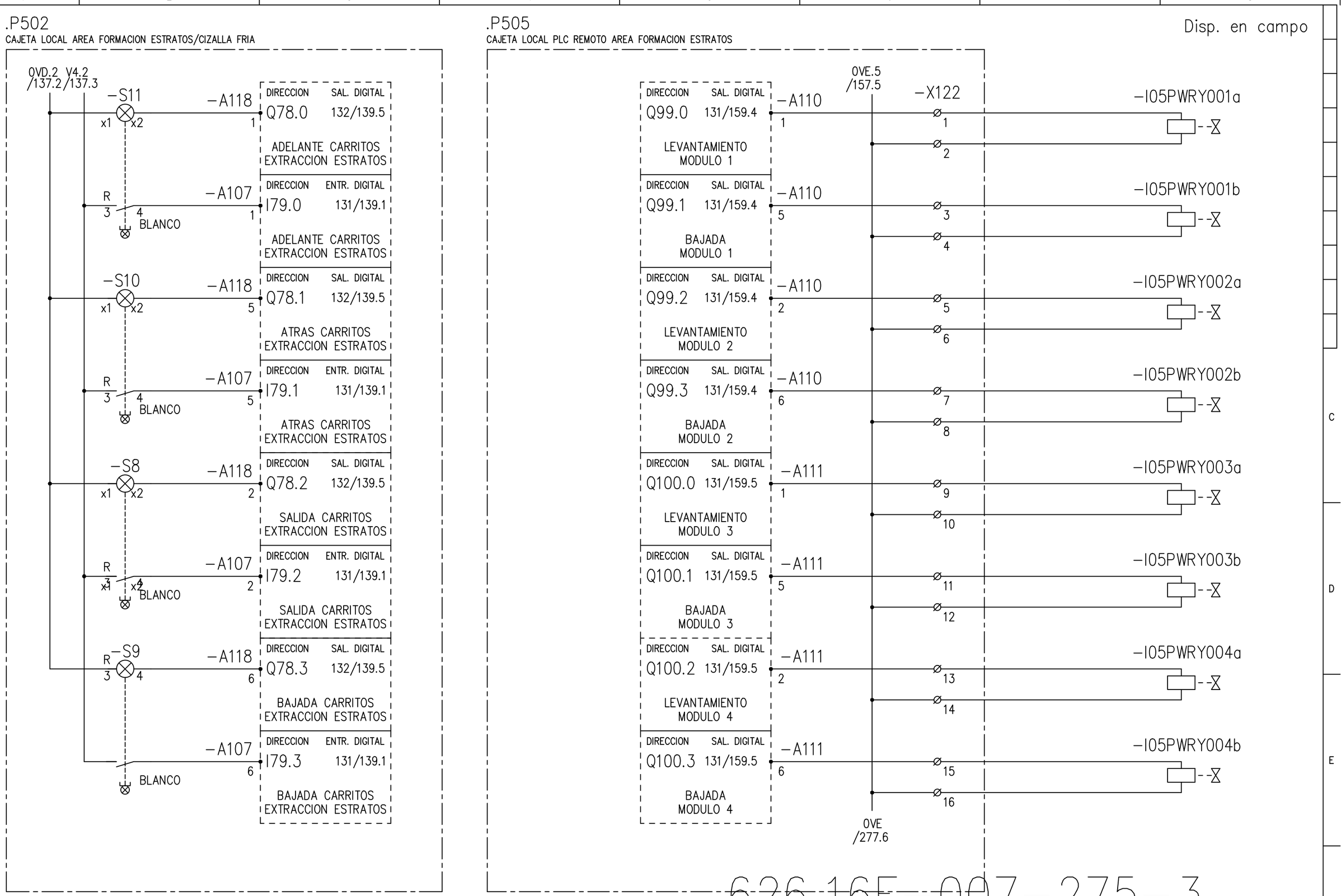

626.16E-007-275-3

CERTIFICATION OF THE QUALITY SYSTEM OF THE COMPANIES
UNI EN 29001 ISO 9001
Member of EQNet

De acuerda con la ley,la DANIELI CEDA considera este documenta como secreto industrial par lo tanto queda prohibida su reproduccion y/o su difusion total o parcial e terceros sin la espec. autorizacion escrita de Direccion DANIELI CEDA

AutoCAD-COMPUTER AIDED DESIGN
S3550275

3	REVAMP. COTIZ	11.05.20	EPROC	Fecha	27.01.97
2	DESP. PRUEBAS	06.05.97	IACOB	Encarg.	IACOBUCCI
1	EMISION	27.01.97	IACOB	Contr.	TURUS
	Modificacion	Fecha	Nombre	Norma	IEC

SIPAR

Obtenido de: | Reemplazo para: | Reemplaz. por:

DANIELI AUTOMATION

CARRITOS_DE_EXTRACCION ESTRATOS

AUT. ACABADORA LAMINADOR

=30BB.L50
+

30620

N°: 3062-D30-S3550

Hoja 275
277 Sigue

ft. DIN6771/Teil 5

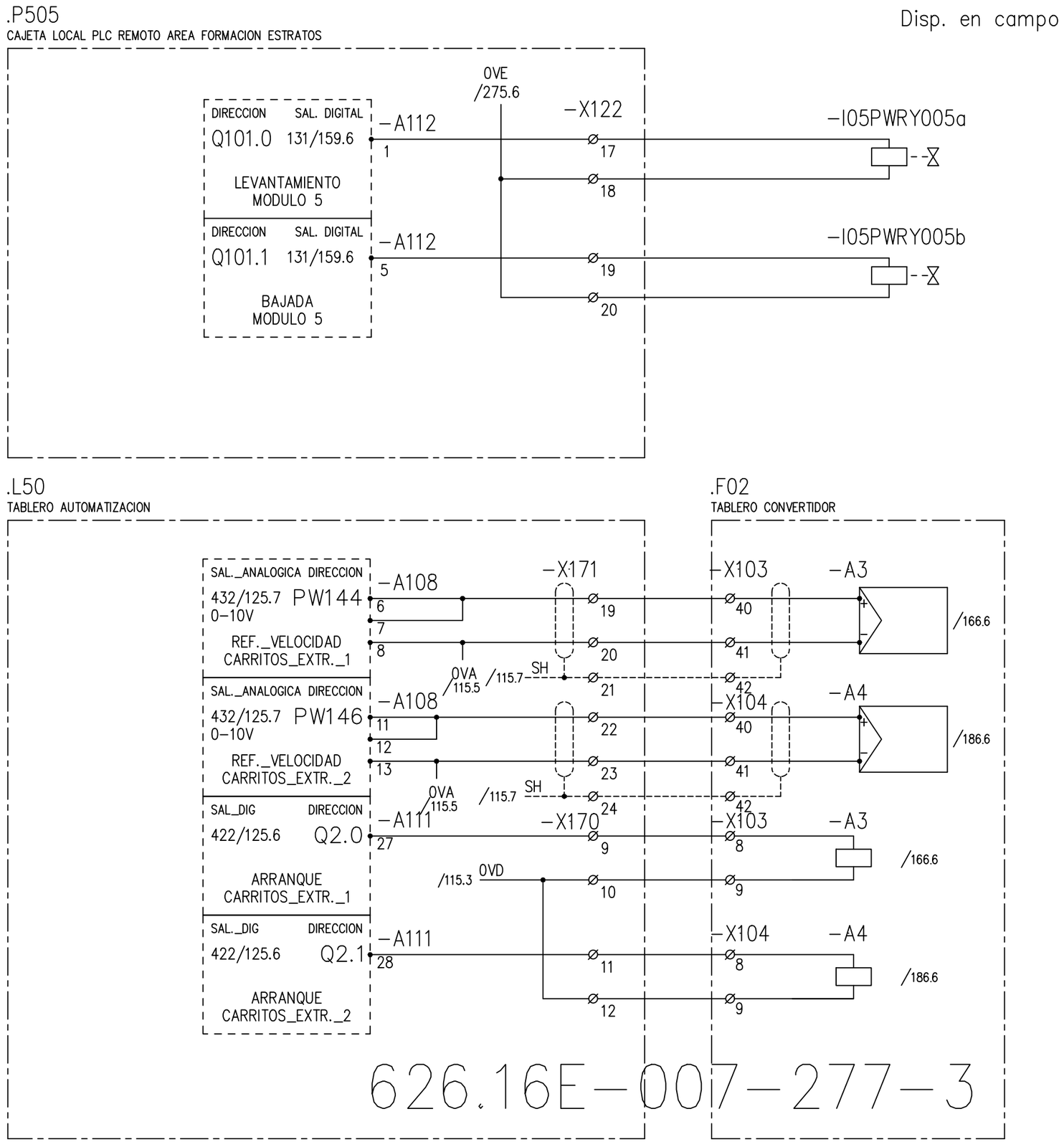

SINEC L2DP SENALES DE INTERCAMBIO

AL DRIVE		DESDE EL DRIVE
PRESEL.	ON	PRESEL. CONFIRMACION
PRESEL.	OFF	VELOCIDAD=0
		CONFIRMACION MARCHA
		ALARMA
		ALARMA RITARDADA
		WORD DE ALARMA

CERTIFICATION OF THE QUALITY SYSTEM OF THE COMPANIES
CSQ
UNI EN 29001
ISO 9001
Member of
CERTIFIED EQNet QUALITY SYSTEM

De acuerda con la ley,la DANIELI CEDA considera este documenta como secreto industrial par lo tantó queda prohibida su reproduccion y/o su difusion total o parcial e terceros sin la espec. autorizacion escrita de Direccion DANIELI CEDA

AutoCAD-COMPUTER AIDED DESIGN
S3550277

3	REVAMP. COTIZ	11.05.20	EPROC	Fecha	27.01.97	SIPAR	DANIELI AUTOMATION	CARRITOS_DE_EXTRACCION ESTRATOS	AUT. ACABADORA LAMINADOR	=30BB.L50	
2	DESP. PRUEBAS	06.05.97	IACOB	Encarg.	IACOBUCCI					+	
1	EMISION	27.01.97	IACOB	Contr.	TURUS				30620	N°. 3062-D30-S3550	Hoja 277
	Modificacion	Fecha	Nombre	Norma	IEC	Obtenido de:	Reemplazo para:	Reemplaz. por:			291 Sigue

ft. DIN6771/Teil 5

CERTIFICATION OF THE QUALITY SYSTEM OF THE COMPANIES
UNI EN 29001 ISO 9001
Member of EQNet

De acuerda con la ley,la DANIELI CEDA considera este documenta como secreto industrial par lo tanto queda prohibida su reproduccion y/o su difusion total o parcial e terceros sin la espec. autorizacion escrita de Direccion DANIELI CEDA

AutoCAD-COMPUTER AIDED DESIGN
S3550291

.P501
PUPITRE PRINCIPAL

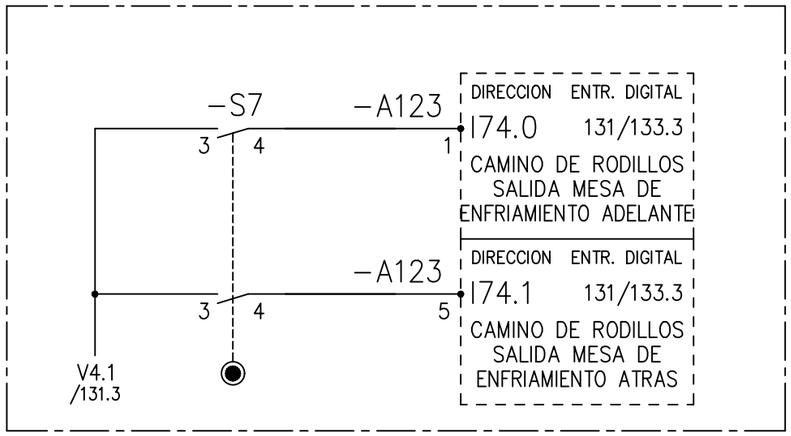

.P502
CAJETA LOCAL AREA FORMACION ESTRATOS/CIZALLA FRIA

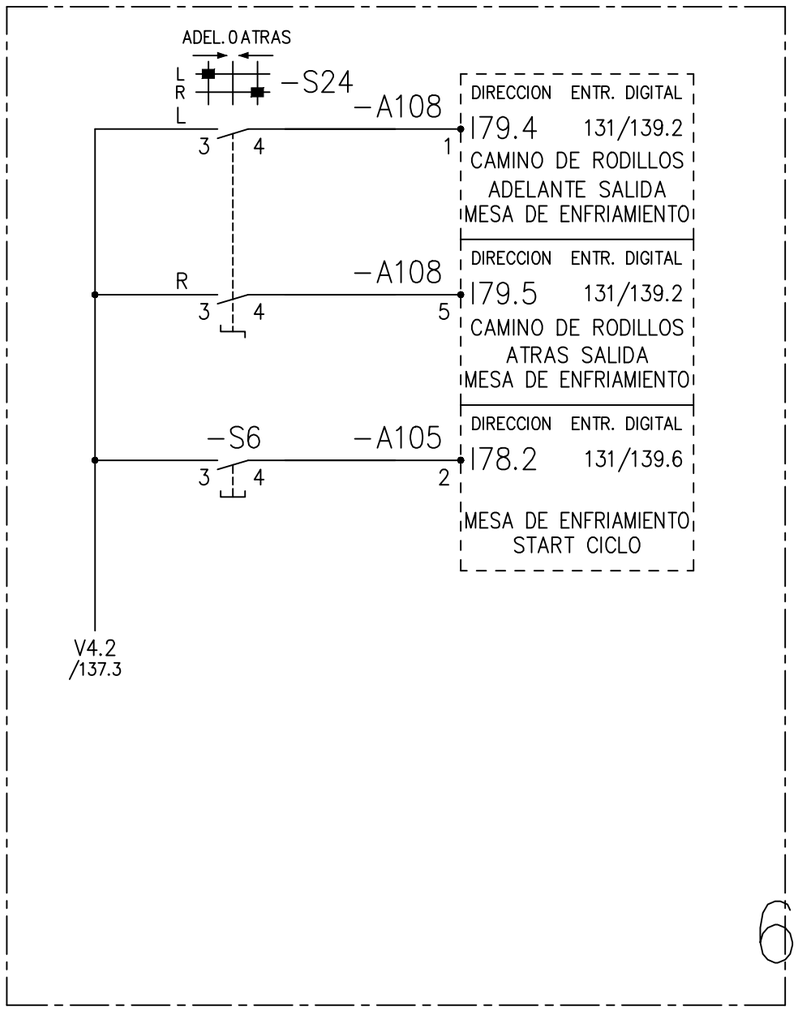

.P505
CAJETA LOCAL PLC REMOTO AREA FORMACION ESTRATOS

Dispositivo en campo

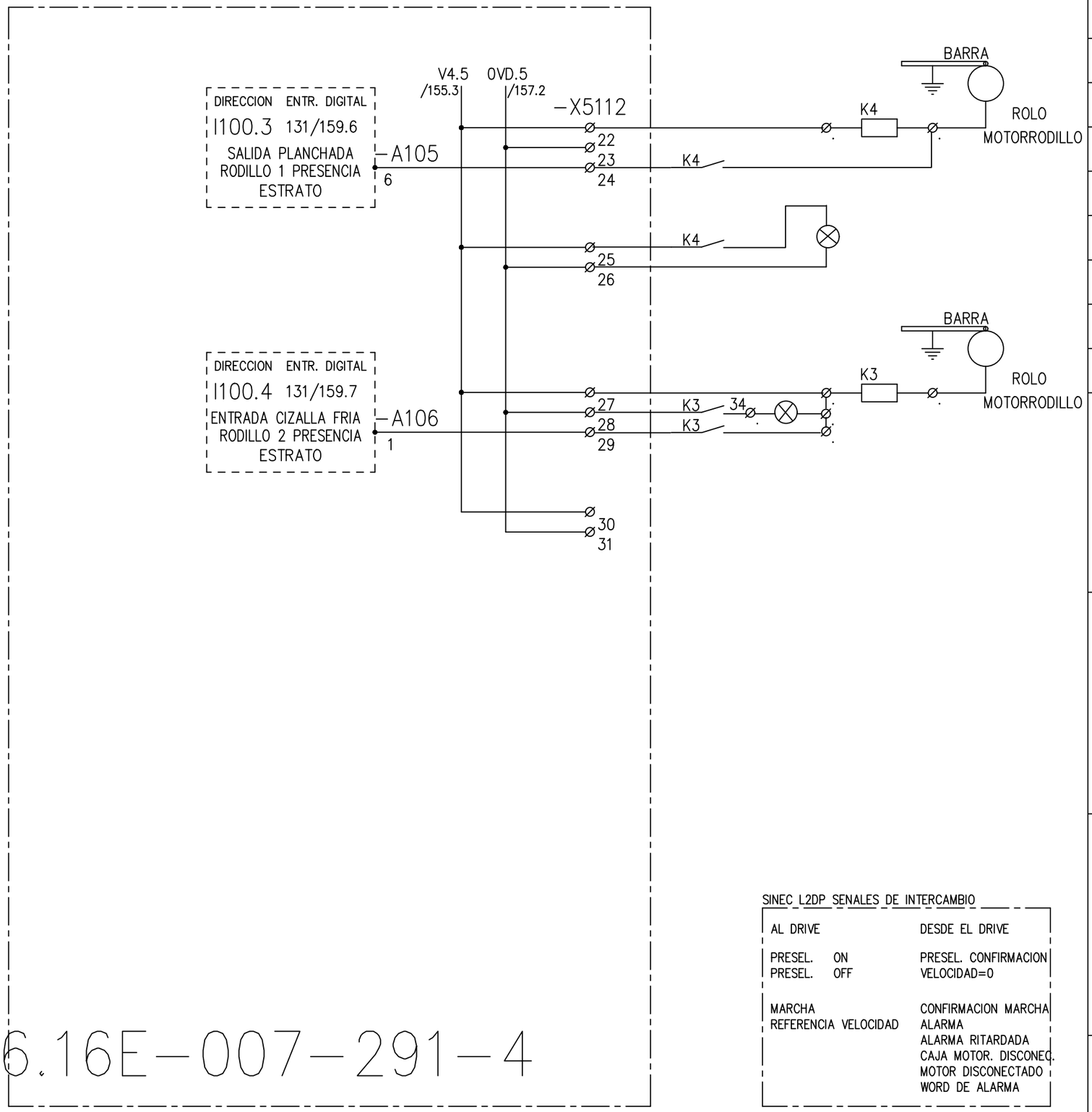

SINEC L2DP SENALES DE INTERCAMBIO

AL DRIVE		DESDE EL DRIVE
PRESEL.	ON	PRESEL. CONFIRMACION
PRESEL.	OFF	VELOCIDAD=0
MARCHA		CONFIRMACION MARCHA
REFERENCIA VELOCIDAD		ALARMA
		ALARMA RITARDADA
		CAJA MOTOR. DISCONEC.
		MOTOR DISCONECTADO
		WORD DE ALARMA

626.16E-007-291-4

A-SE CAMBIO RODILLO POR FOTOCELULA.

4	REVAMP. COTIZ	11.05.20	EPROC	Fecha	27.01.97
3	DESP. START-UP	22.05.96	LOG.	Encarg.	IACOBUCCI
1	EMISION	27.01.97	IACOB	Contr.	TURUS
	Modificacion	Fecha	Nombre	Norma	IEC

SIPAR

Obtenido de: | Reemplazo para: | Reemplaz. por:

DANIELI AUTOMATION

CAMINO_DE_RODILLOS A_LA_ENTRADA_CIZALLA

AUT. ACABADORA LAMINADOR =30BB.L50 +

30620 N°. 3062-D30-S3550 Hoja 291 / 301 Sigue

ft. DIN6771/Teil 5

CERTIFICATION OF THE QUALITY SYSTEM OF THE COMPANIES
CSQ
UNI EN 29001
ISO 9001
Member of
CERTIFIED EQNet QUALITY SYSTEM

De acuerda con la ley,la DANIELI CEDA considera este documenta como secreto industrial par lo tanto queda prohibida su reproducción y/o su difusión total o parcial e terceros sin la espec. autorización escrita de Dirección DANIELI CEDA

AutoCAD-COMPUTER AIDED DESIGN
S3550303

.P502
CAJETA LOCAL AREA FORMACION ESTRATOS/CIZALLA FRIA

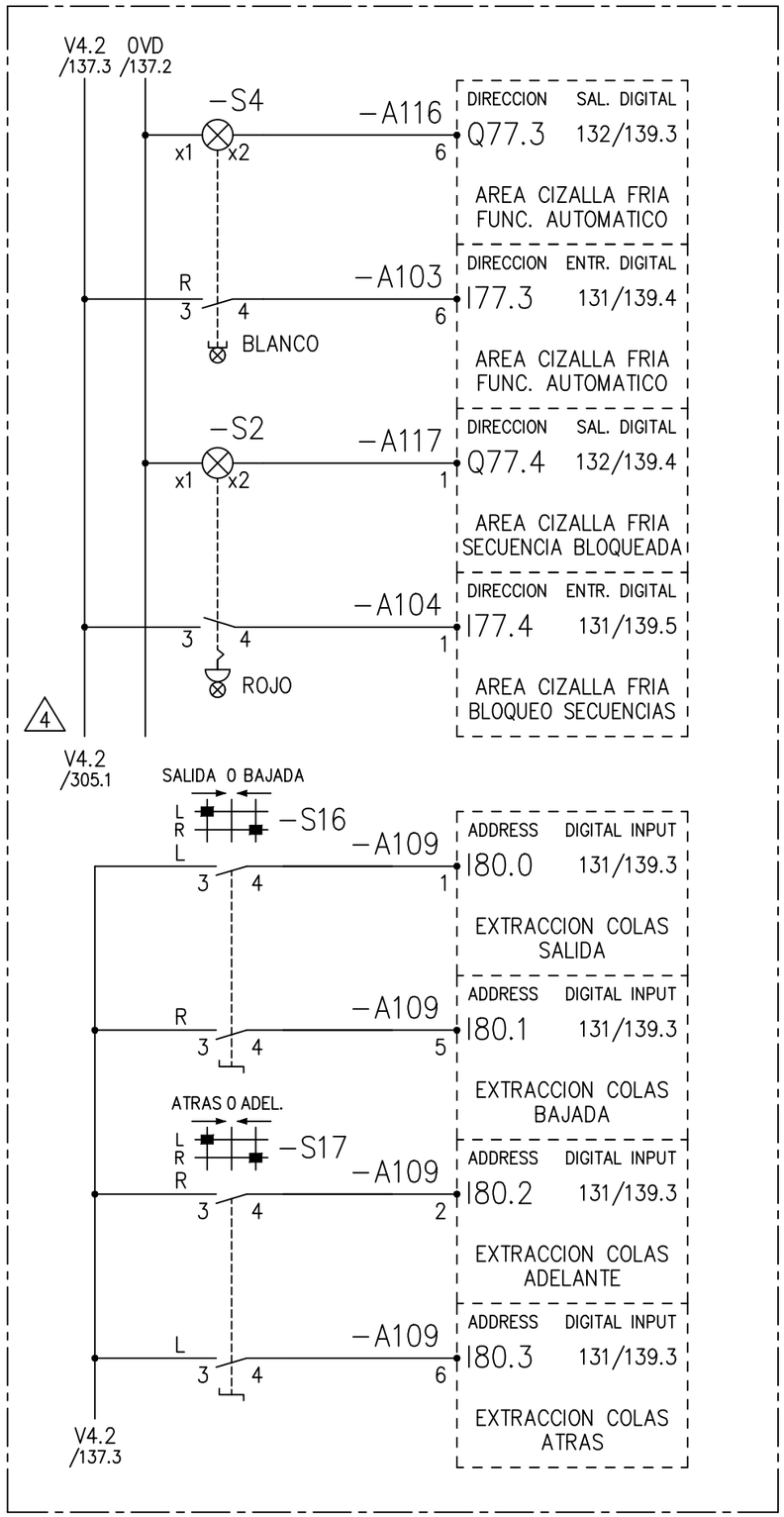

.P505
CAJETA LOCAL PLC REMOTO AREA FORMACION ESTRATOS

Dispositivo en campo

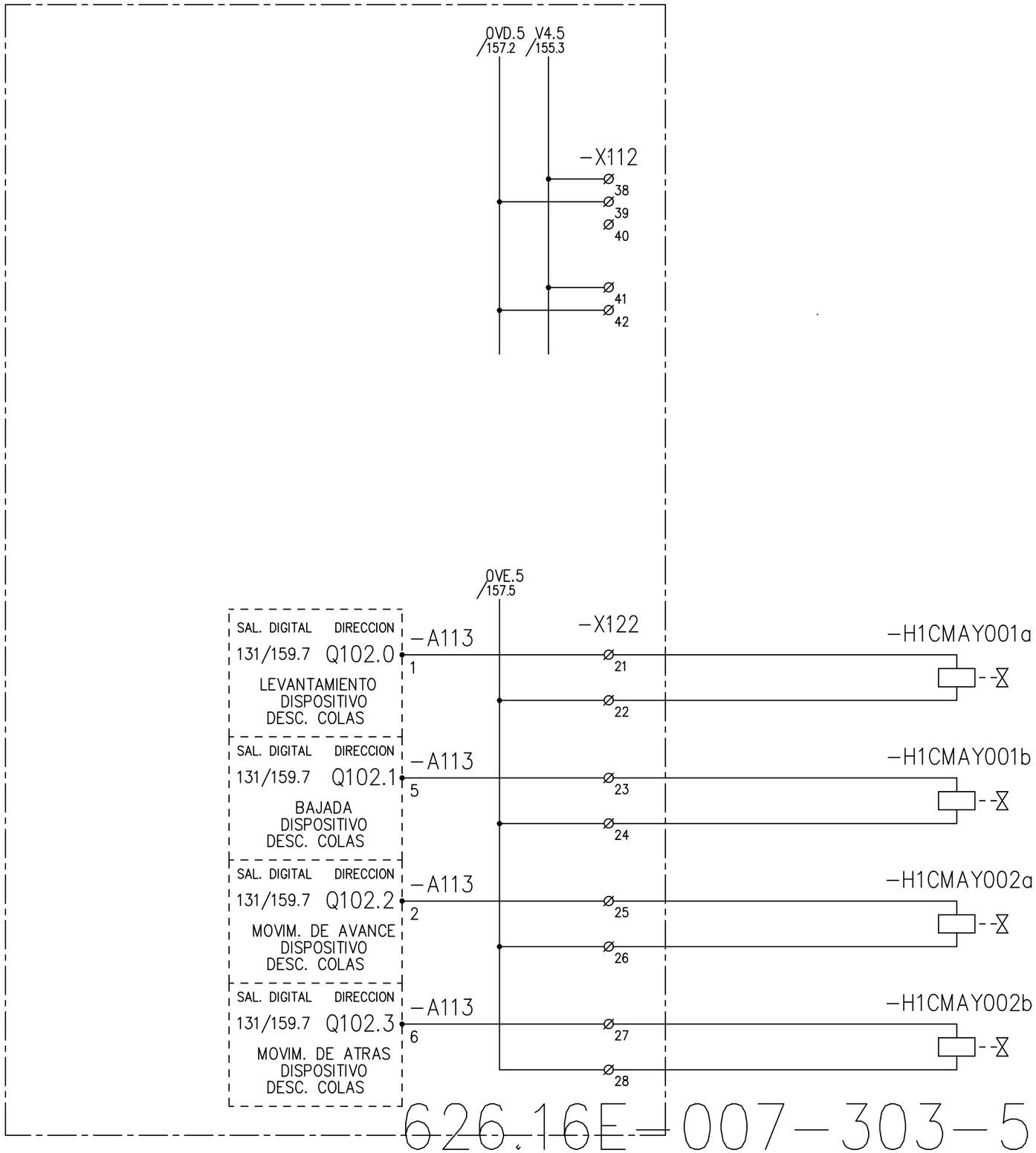

626.16E-007-303-5

5	REVAMP. COTIZ	11.05.20	EPROC	Fecha	27.01.97	SIPAR	DANIELI AUTOMATION	CIZALLA FRIA DESCARGA COLAS	AUT. ACABADORA LAMINADOR =30BB.L50 +
4	INCORP. PISADOR	16.04.03	M.R.	Encarg.	IACOBUCCI				
1	EMISION	27.01.97	IACOB	Contr.	TURUS				30620 N°. 3062-D30-S3550 Hoja 303 305 Sigue
	Modificacion	Fecha	Nombre	Norma	IEC	Obtenido de:	Reemplazo para:	Reemplaz. por:	

ft. DIN6771/Teil 5

.P502

CAJETA LOCAL AREA FORMACION ESTRATOS/CIZALLA FRIA

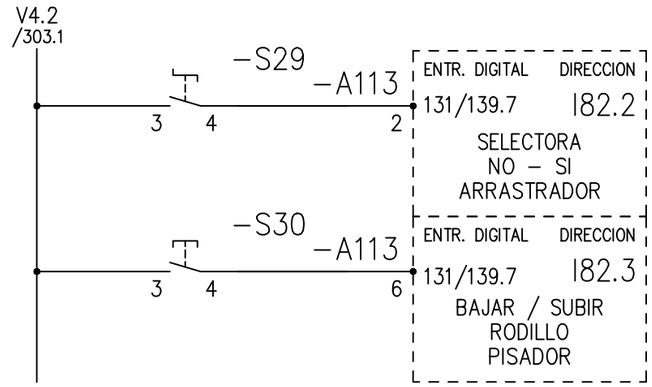

.P506

CAJETA LOCAL PLC REMOTO AREA CIZALLA FRIA

CAJETA EN MAQUNA

CAJETA EN SENSORES

Dispositivo en campo

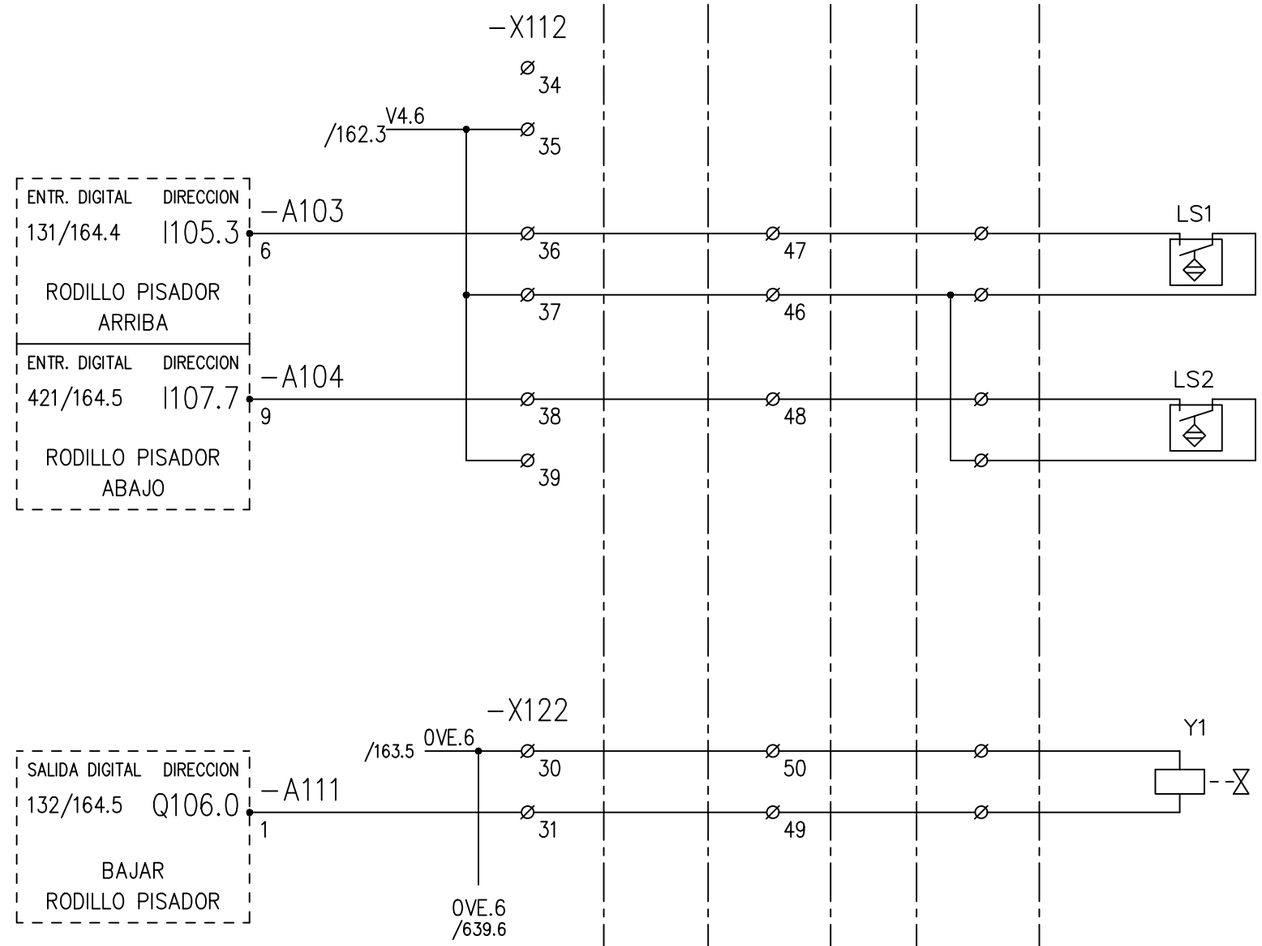

626.16E-007-305-3

CERTIFICATION OF THE QUALITY SYSTEM OF THE COMPANIES

UNI EN 29001
ISO 9001

Member of

De acuerda con la ley,la DANIELI CEDA considera este documenta como secreto industrial par lo tanto queda prohibida su reproduccion y/o su difusion total o parcial e terceros sin la espec. autorizacion escrita de Direccion DANIELI CEDA

AutoCAD-COMPUTER AIDED DESIGN
S3550305

3	REVAMP. COTIZ	11.05.20	EPROC	Fecha	27.01.97
2	INCORP. PISADOR	16.04.03	M.R.	Encarg.	IACOBUCCI
1	EMISION	27.01.97	IACOB	Contr.	TURUS
	Modificacion	Fecha	Nombre	Norma	IEC

SIPAR

Obtenido de: | Reemplazo para: | Reemplaz. por:

DANIELI AUTOMATION

CIZALLA FRIA
RODILLO PISADOR

AUT. ACABADORA LAMINADOR | =30BB.L50 | +

30620 | N°. 3062-D30-S3550 | Hoja 305 | 311 Sigue

ft. DIN6771/Teil 5

Dispositivo en campo

.P501
PUPITRE PRINCIPAL

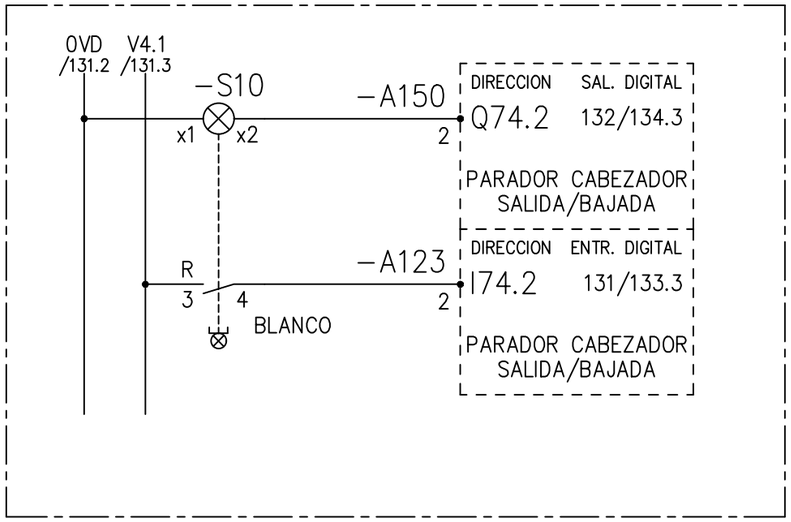

.P502
CAJETA LOCAL AREA FORMACION ESTRATOS/CIZALLA FRIA

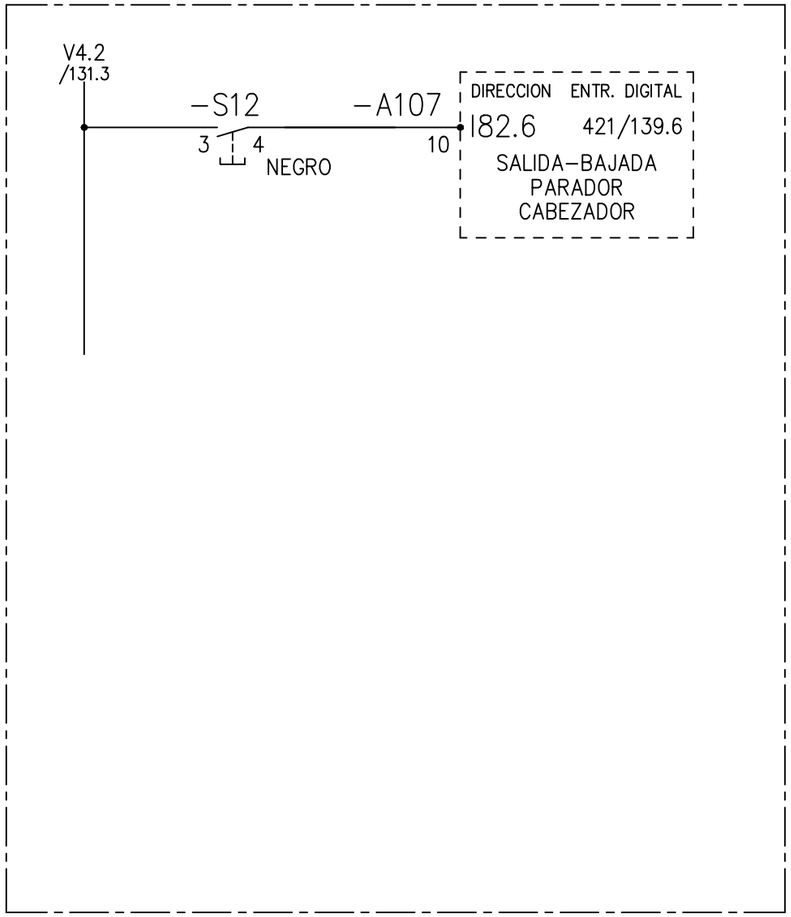

.P506
CAJETA LOCAL PLC REMOTO AREA CIZALLA FRIA

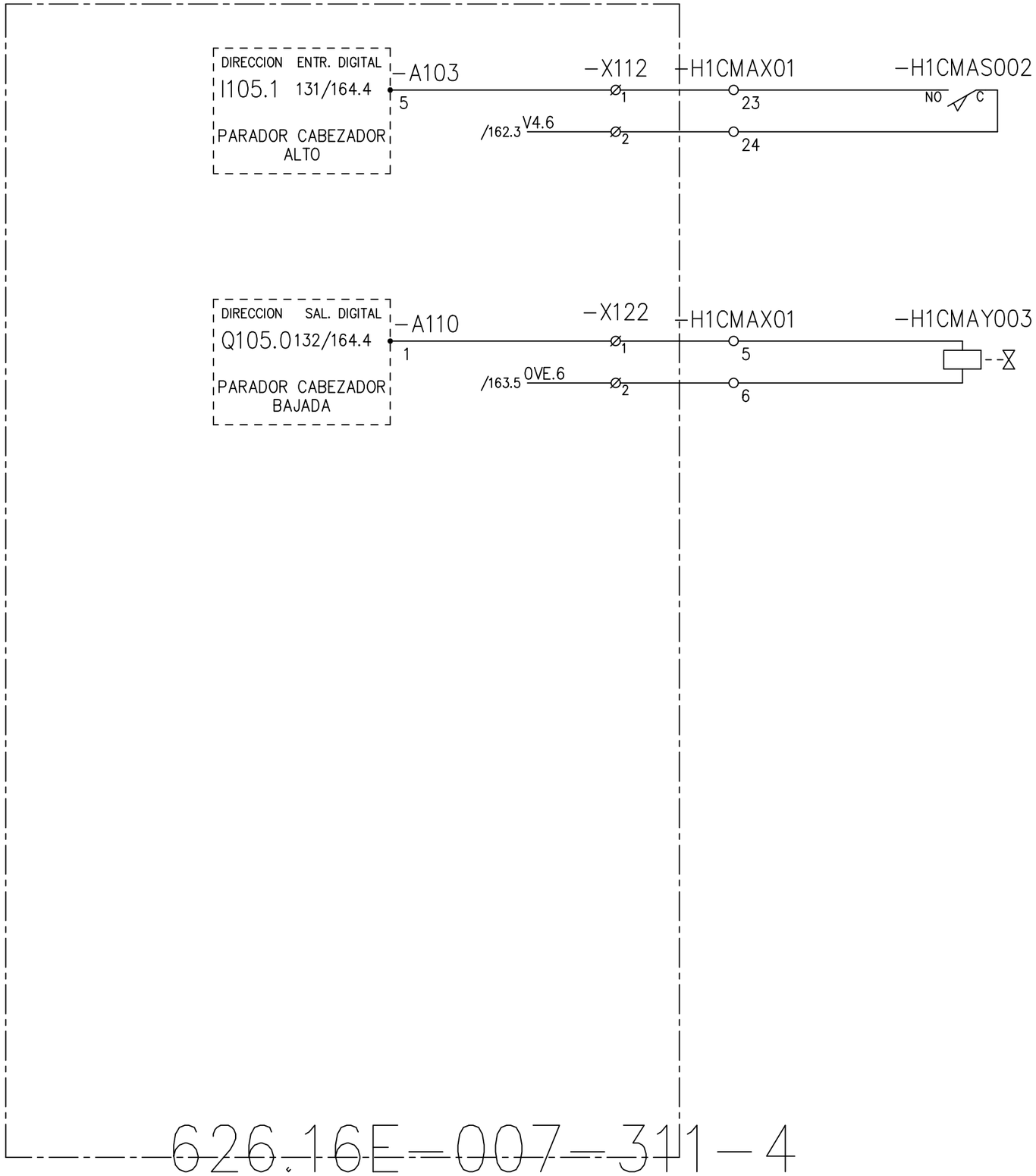

626.16E-007-311-4

CERTIFICATION OF THE QUALITY SYSTEM OF THE COMPANIES
CSQ UNI EN 29001 ISO 9001
Member of CERTIFIED EQNet QUALITY SYSTEM

De acuerda con la ley,la DANIELI CEDA considera este documenta como secreto industrial par lo tanto queda prohibida su reproduccion y/o su difusion total o parcial e terceros sin la espec. autorizacion escrita de Direccion DANIELI CEDA

AutoCAD-COMPUTER AIDED DESIGN
S3550311

4	REVAMP. COTIZ	11.05.20	EPROC	Fecha	27.01.97
3	DESP. START-UP	22.05.98	LOG.	Encarg.	IACOBUCCI
1	EMISION	27.01.97	IACOB	Contr.	TURUS
	Modificacion	Fecha	Nombre	Norma	IEC

SIPAR

Obtenido de: | Reemplazo para: | Reemplaz. por:

DANIELI AUTOMATION

PARADOR_CABEZADOR CIZALLA_FRIA

AUT. ACABADORA LAMINADOR =30BB.L50 +

30620 N°. 3062-D30-S3550 Hoja 311 / 321 Sigue

ft. DIN6771/Teil 5

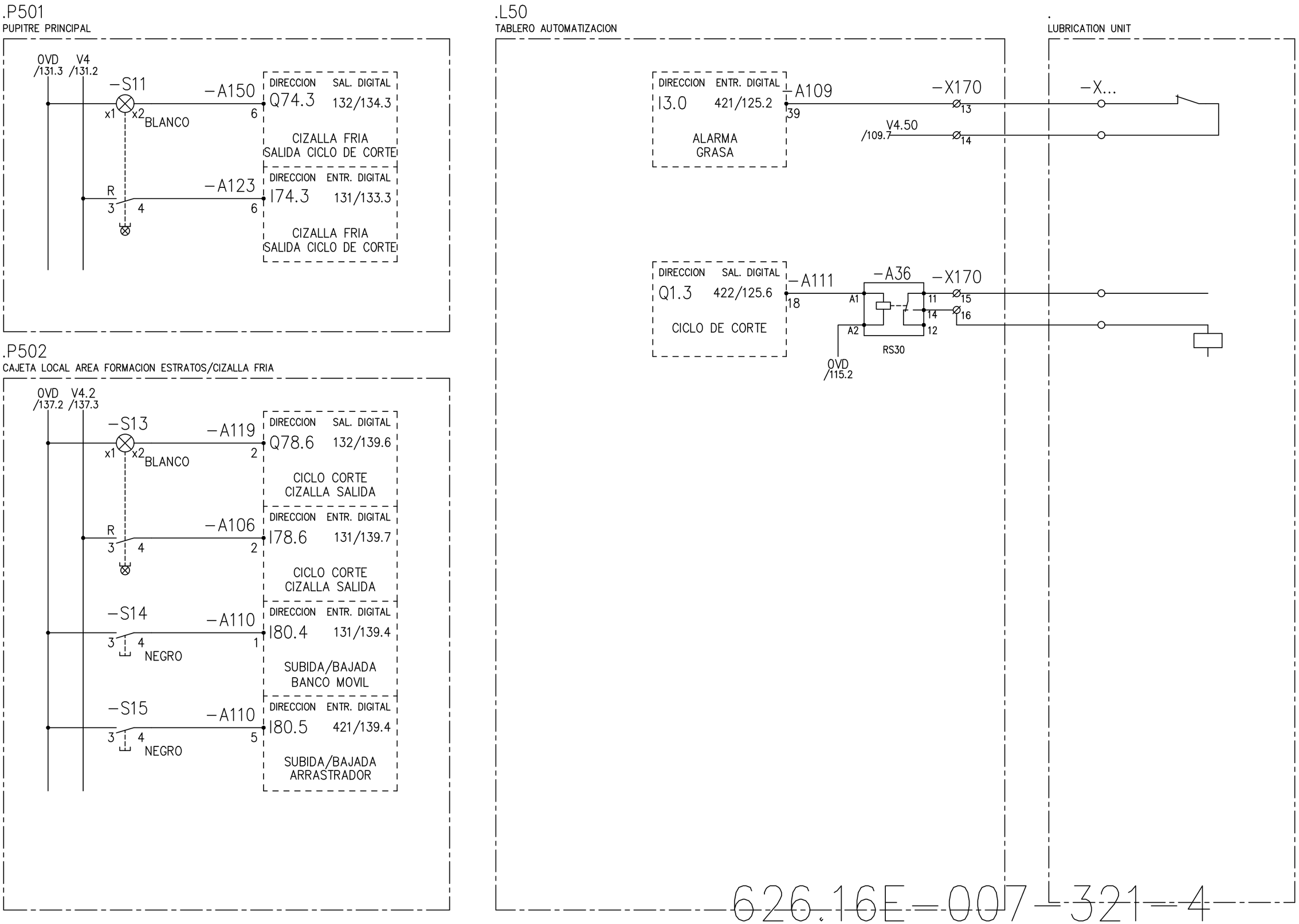

CERTIFICATION OF THE QUALITY SYSTEM OF THE COMPANIES
CSQ
UNI EN 29001
ISO 9001
Member of
CERTIFIED EQNet QUALITY SYSTEM

De acuerda con la ley,la DANIELI CEDA considera este documenta como secreto industrial par lo tanto queda prohibida su reproduccion y/o su difusion total o parcial e terceros sin la espec. autorizacion escrita de Direccion DANIELI CEDA

AutoCAD-COMPUTER AIDED DESIGN
S3550321

4	REVAMP. COTIZ	11.05.20	EPROC	Fecha	27.01.97
3	DESP. START-UP	22.05.98	LOG.	Encarg.	IACOBUCCI
1	EMISION	27.01.97	IACOB	Contr.	TURUS
	Modificacion	Fecha	Nombre	Norma	IEC

SIPAR

Obtenido de: | Reemplazo para: | Reemplaz. por:

DANIELI AUTOMATION

CIZALLA_FRIA

AUT. ACABADORA LAMINADOR =30BB.L50 +

30620 N°. 3062-D30-S3550 Hoja 321 323 Sigue

ft. DIN6771/Teil 5

.P506

CAJETA LOCAL PLC REMOTO AREA CIZALLA FRIA

Dispositivo en campo

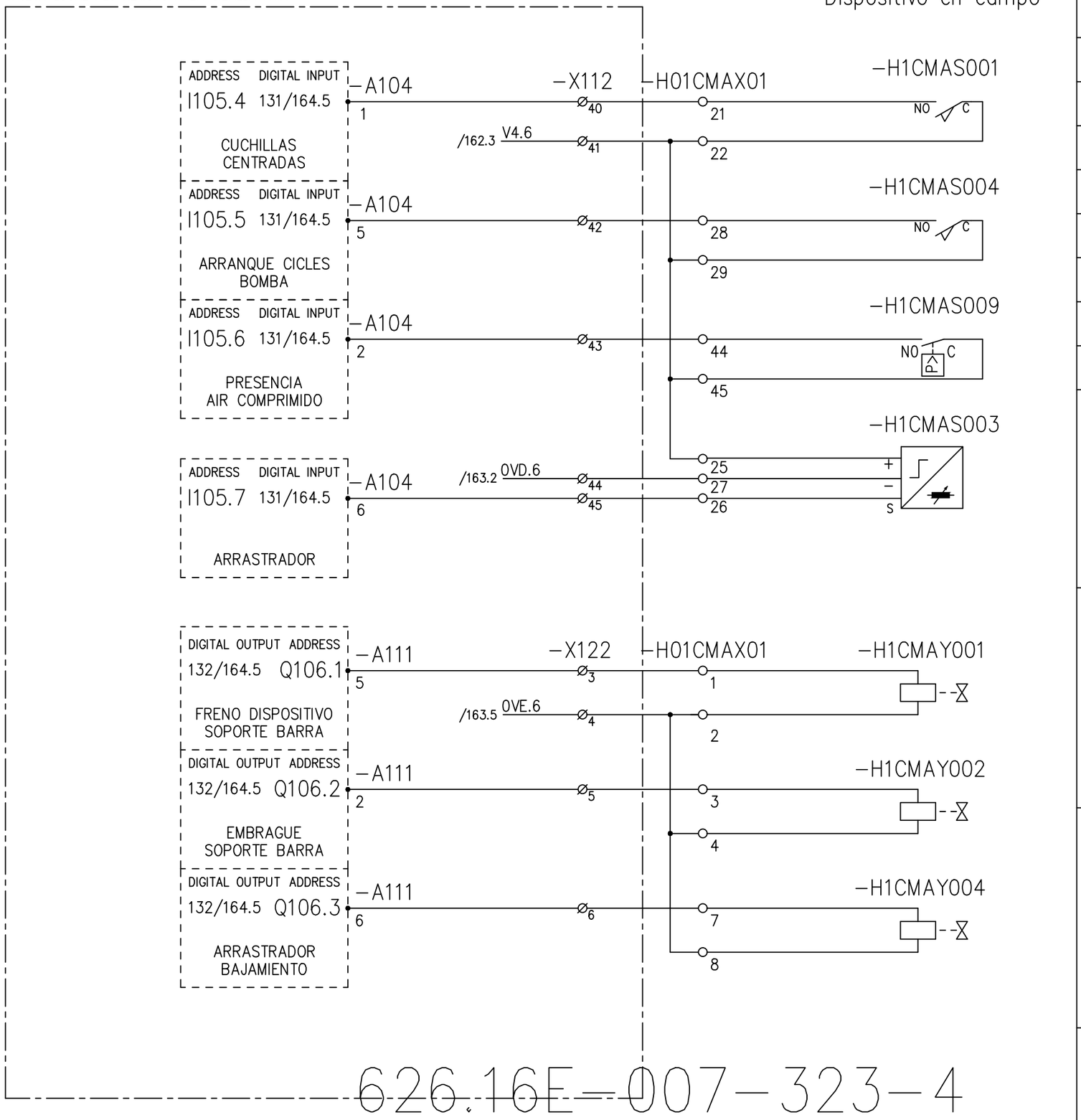

SINEC L2DP SENALES DE INTERCAMBIO

AL DRIVE	DESDE EL DRIVE
MARCHA	MCC LISTO CONFIRMACION MARCHA ALARMA MOTOR

626.16E-007-323-4

CERTIFICATION OF THE QUALITY SYSTEM OF THE COMPANIES

CSQ UNI EN 29001 ISO 9001

Member of EQNet

De acuerda con la ley,la DANIELI CEDA considera este documenta como secreto industrial par lo tanto queda prohibida su reproduccion y/o su difusion total o parcial e terceros sin la espec. autorizacion escrita de Direccion DANIELI CEDA

AutoCAD-COMPUTER AIDED DESIGN S3550323

4	REVAMP. COTIZ	11.05.20	EPROC	Fecha	27.01.97
3	DESP. START-UP	22.05.96	LOG.	Encarg.	IACOBUCCI
1	EMISION	27.01.97	IACOB	Contr.	TURUS
	Modificacion	Fecha	Nombre	Norma	IEC

SIPAR

Obtenido de: | Reemplazo para: | Reemplaz. por:

DANIELI AUTOMATION

CIZALLA FRIA
MOTOR Y APPARATOS

AUT. ACABADORA LAMINADOR =30BB.L50 +

30620 N°. 3062-D30-S3550 Hoja 323 331 Sigue

ft. DIN6771/Teil 5

.P502

CAJETA LOCAL AREA FORMACION ESTRATOS/CIZALLA FRIA

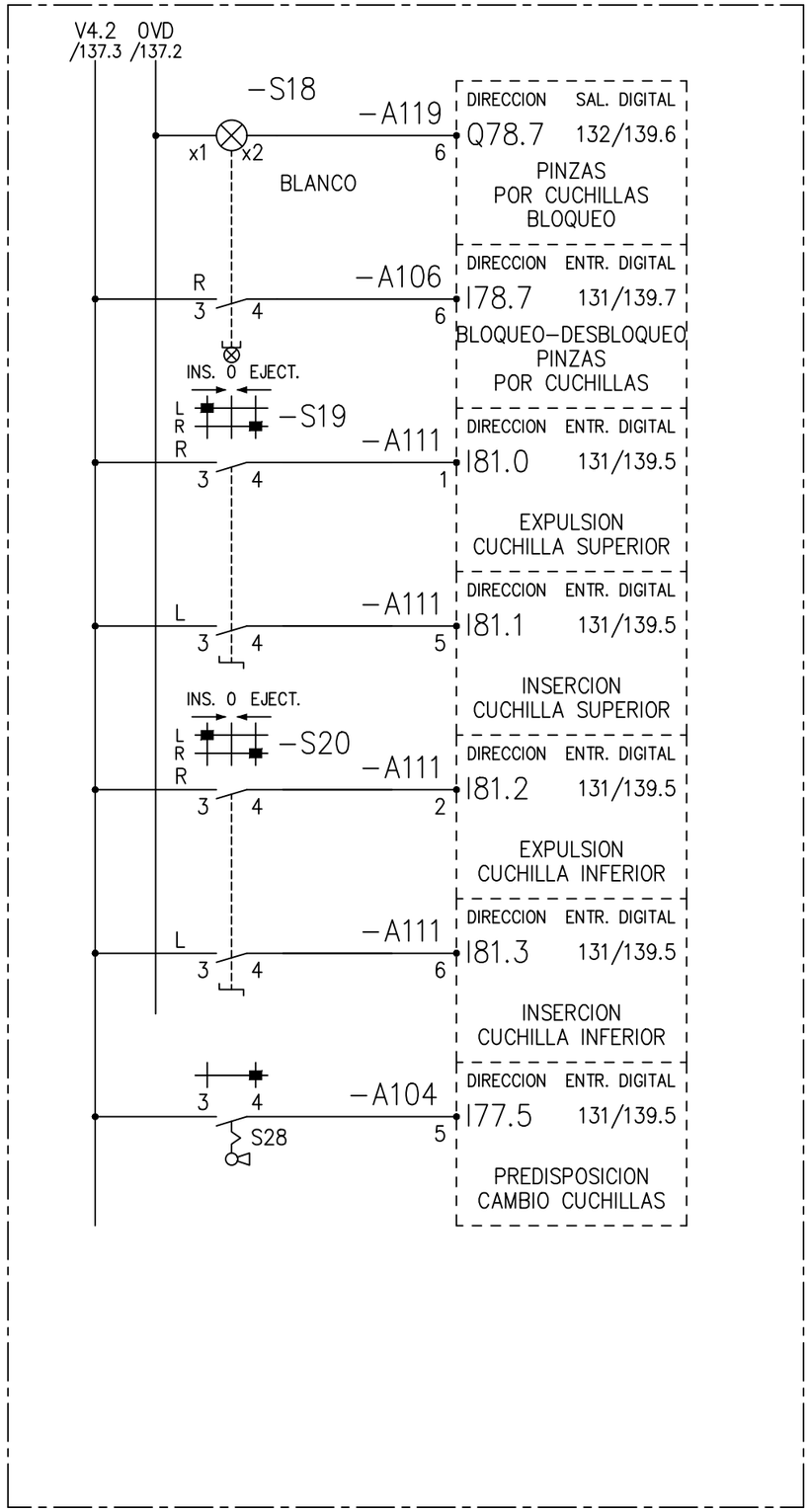

.P506

CAJETA LOCAL PLC REMOTO AREA CIZALLA FRIA

Dispositivo en campo

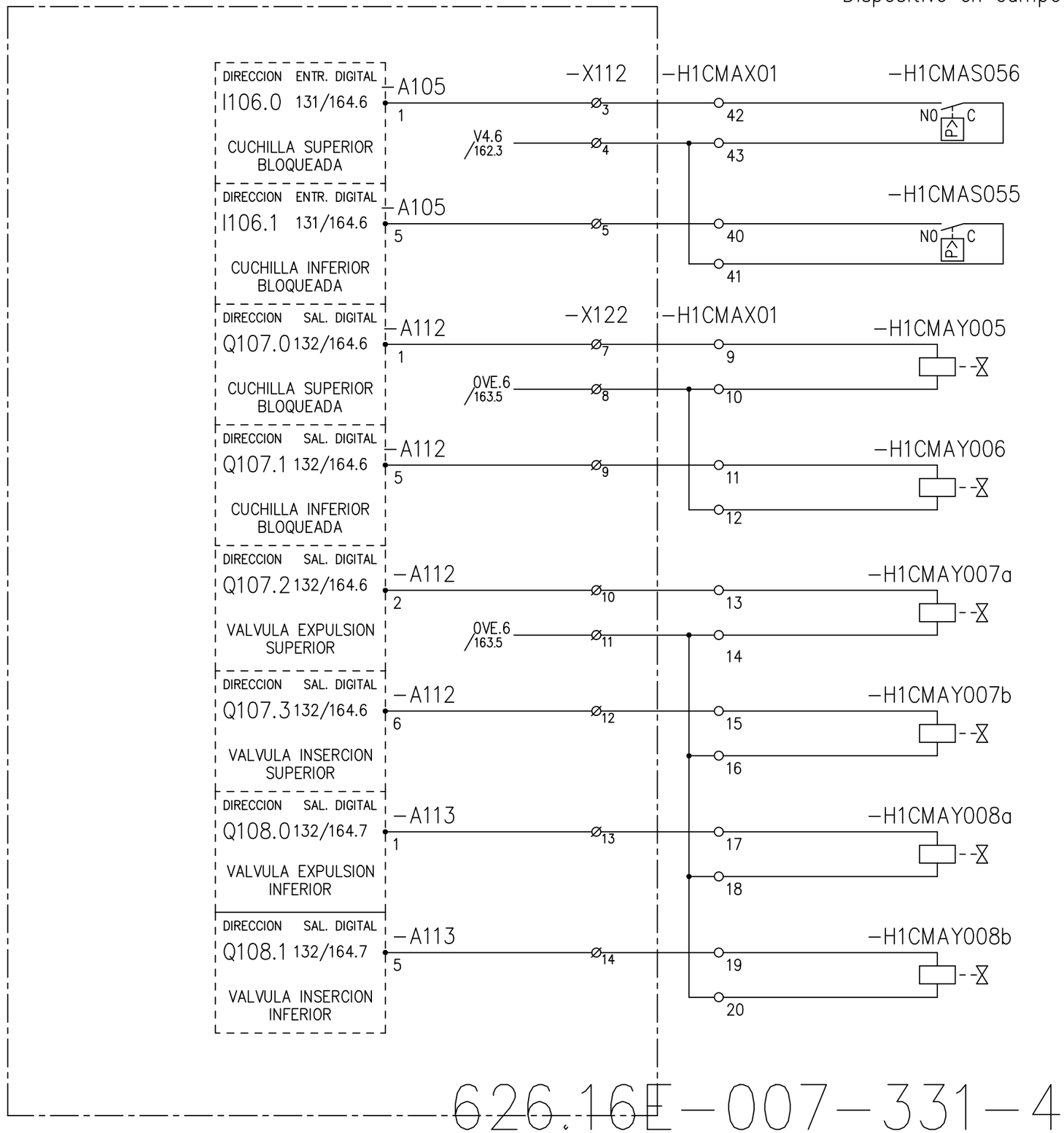

626.16E-007-331-4

CERTIFICATION OF THE QUALITY SYSTEM OF THE COMPANIES
UNI EN 29001 ISO 9001
Member of EQNet

De acuerda con la ley,la DANIELI CEDA considera este documenta como secreto industrial par lo tanto queda prohibida su reproduccion y/o su difusion total o parcial e terceros sin la espec. autorizacion escrita de Direccion DANIELI CEDA

AutoCAD-COMPUTER AIDED DESIGN S3550331

4	REVAMP. COTIZ	11.05.20	EPROC	Fecha	27.01.97	SIPAR	DANIELI AUTOMATION	CAMBIO DE CUCHILLAS CIZALLA FRIA	AUT. ACABADORA LAMINADOR	=30BB.L50 +	
3	DESP. START-UP	22.05.98	LOG.	Encarg.	IACOBUCCI						
1	EMISION	27.01.97	IACOB	Contr.	TURUS				30620	N°. 3062-D30-S3550	Hoja 331 / 341 Sigue
	Modificacion	Fecha	Nombre	Norma	IEC	Obtenido de:	Reemplazo para:	Reemplaz. por:			

ft. DIN6771/Teil 5

.P506

CAJETA LOCAL PLC REMOTO AREA CIZALLA FRIA

Dispositivo en campo

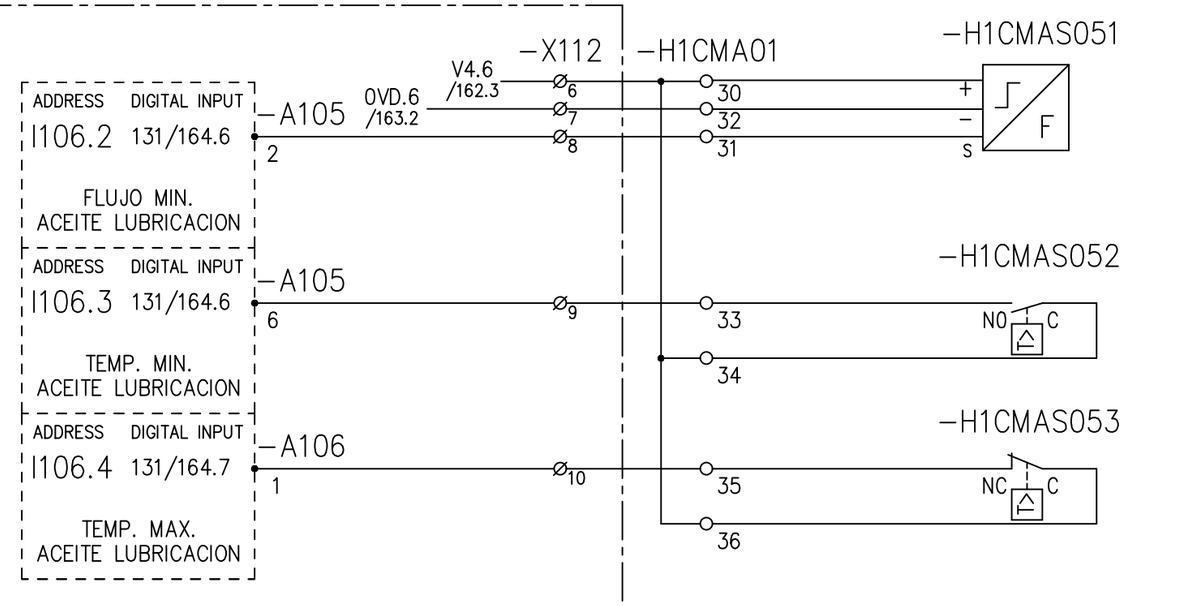

SINEC L2DP SENALES DE INTERCAMBIO

AL DRIVE	DESDE EL DRIVE
MARCHA	MCC LISTO CONFIRMACION MARCHA

626.16E-007-341-4

CERTIFICATION OF THE QUALITY SYSTEM OF THE COMPANIES
CSQ
UNI EN 29001
ISO 9001
Member of
CERTIFIED EQNet QUALITY SYSTEM

De acuerda con la ley,la DANIELI CEDA considera este documenta como secreto industrial par lo tanto queda prohibida su reproduccion y/o su difusion total o parcial e terceros sin la espec. autorizacion escrita de Direccion DANIELI CEDA

AutoCAD-COMPUTER AIDED DESIGN
S3550341

4	REVAMP. COTIZ	11.05.20	EPROC	Fecha	27.01.97
3	DESP. START-UP	22.05.98	LOG.	Encarg.	IACOBUCCI
1	EMISION	27.01.97	IACOB	Contr.	TURUS
	Modificacion	Fecha	Nombre	Norma	IEC

SIPAR

Obtenido de: | Reemplazo para: | Reemplaz. por:

DANIELI AUTOMATION

LUBRICACION CIZALLA

AUT. ACABADORA LAMINADOR =30BB.L50 +

30620 N°. 3062-D30-S3550 Hoja 341 351 Sigue

ft. DIN6771/Teil 5

CERTIFICATION OF THE QUALITY SYSTEM OF THE COMPANIES
UNI EN 29001
ISO 9001
Member of
CERTIFIED ECNet QUALITY SYSTEM

De acuerda con la ley,la DANIELI CEDA considera este documenta como secreto industrial par lo tanto queda prohibida su reproduccion y/o su difusion total o parcial e terceros sin la espec. autorizacion escrita de Direccion DANIELI CEDA

AutoCAD-COMPUTER AIDED DESIGN
S3550351

.P501
PUPITRE PRINCIPAL

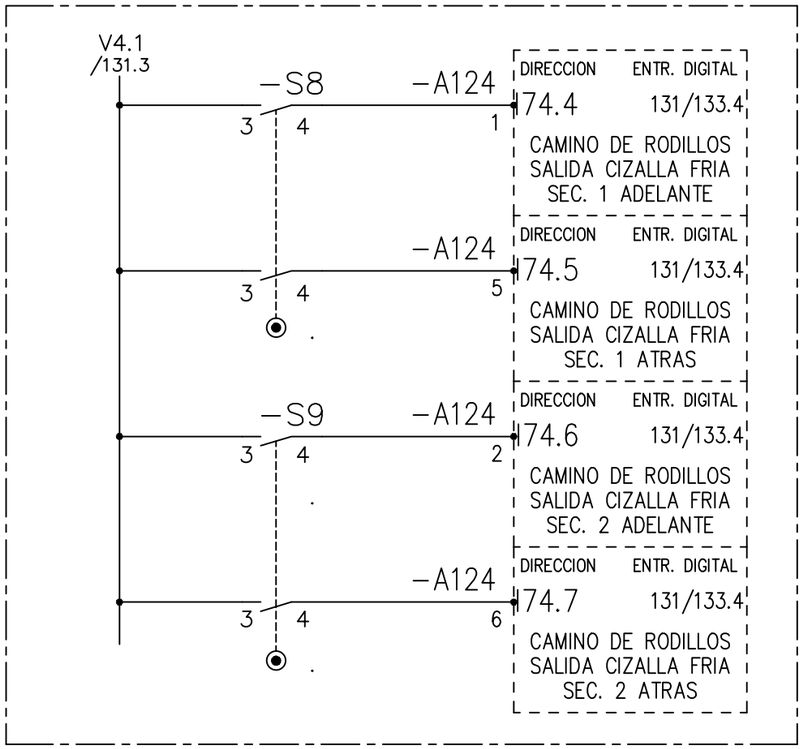

.P502
CAJETA LOCAL AREA FORMACION ESTRATOS/CIZALLA FRIA

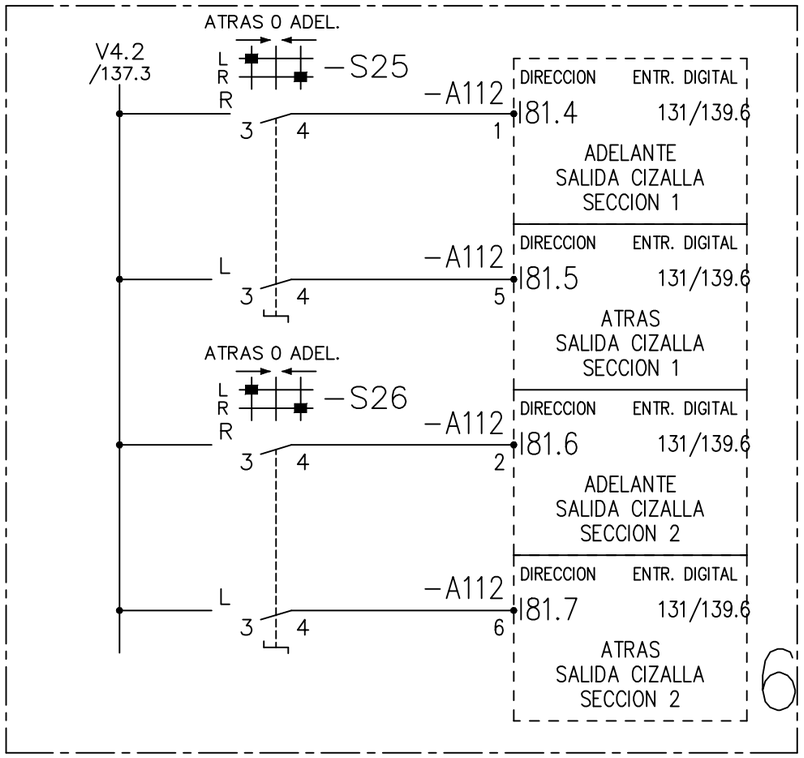

.P506
CAJETA LOCAL PLC REMOTO AREA CIZALLA FRIA

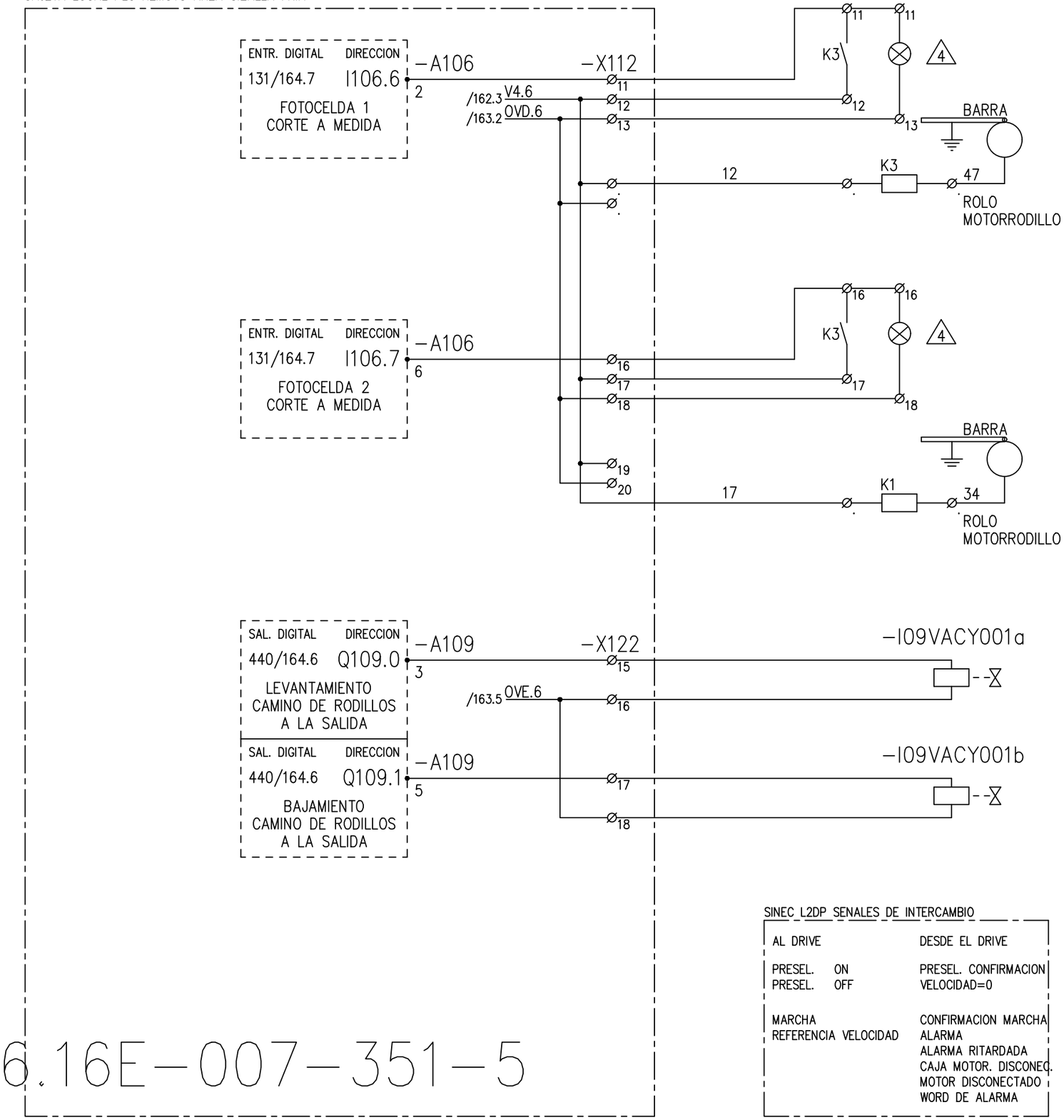

SINEC L2DP SENALES DE INTERCAMBIO

AL DRIVE		DESDE EL DRIVE
PRESEL.	ON	PRESEL. CONFIRMACION
PRESEL.	OFF	VELOCIDAD=0
MARCHA		CONFIRMACION MARCHA
REFERENCIA VELOCIDAD		ALARMA
		ALARMA RITARDADA
		CAJA MOTOR. DISCONEC.
		MOTOR DISCONECTADO
		WORD DE ALARMA

626.16E-007-351-5

5	REVAMP. COTIZ	11.05.20	EPROC	Fecha	27.01.97
4	CORREC. COMPON.	19.10.01	M.J.S.	Encarg.	IACOBUCCI
1	EMISION	27.01.97	IACOB	Contr.	TURUS
	Modificacion	Fecha	Nombre	Norma	IEC

SIPAR

Obtenido de: | Reemplazo para: | Reemplaz. por:

DANIELI AUTOMATION

CAMINO_DE_RODILLOS A_LA_SALIDA_CIZALLA

AUT. ACABADORA LAMINADOR =30BB.L50 +

30620 N°. 3062-D30-S3550 Hoja 351 361 Sigue

ft. DIN6771/Teil 5

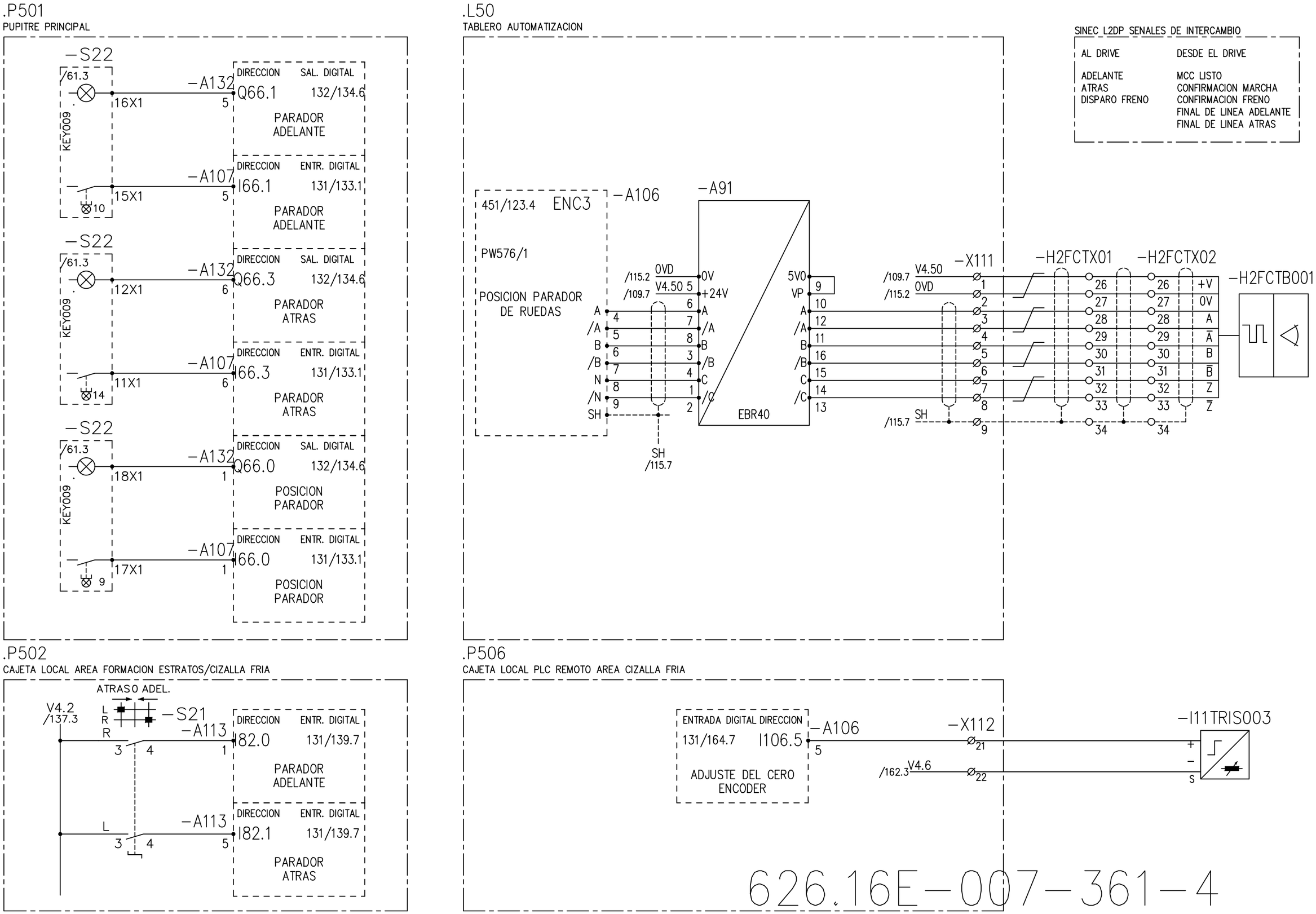

CERTIFICATION OF THE QUALITY SYSTEM OF THE COMPANIES
UNI EN 29001 ISO 9001
Member of
De acuerda con la ley,la DANIELI CEDA considera este documenta como secreto industrial par lo tantó queda prohibida su reproduccion y/o su difusion total o parcial e terceros sin la espec. autorizacion escrita de Direccion DANIELI CEDA
AutoCAD-COMPUTER AIDED DESIGN S3550361

4	REVAMP. COTIZ	11.05.20	EPROC	Fecha	27.01.97
3	DESP. START-UP	22.05.96	LOG.	Encarg.	IACOBUCCI
1	EMISION	27.01.97	IACOB	Contr.	TURUS
	Modificacion	Fecha	Nombre	Norma	IEC

SIPAR

Obtenido de: | Reemplazo para: | Reemplaz. por:

DANIELI AUTOMATION

PARADOR_DE_RUEDAS MOTOR_Y_POSICCION

AUT. ACABADORA LAMINADOR =30BB.L50 +

30620 N°. 3062-D30-S3550 Hoja 361 371 Sigue

ft. DIN6771/Teil 5

.P501
PUPITRE PRINCIPAL

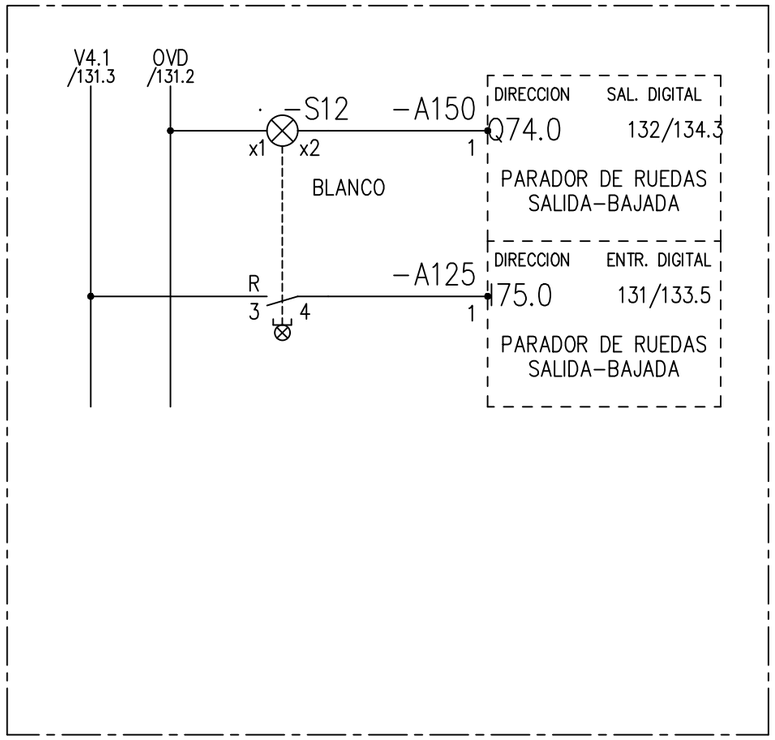

.P502
CAJETA LOCAL AREA FORMACION ESTRATOS/CIZALLA FRIA

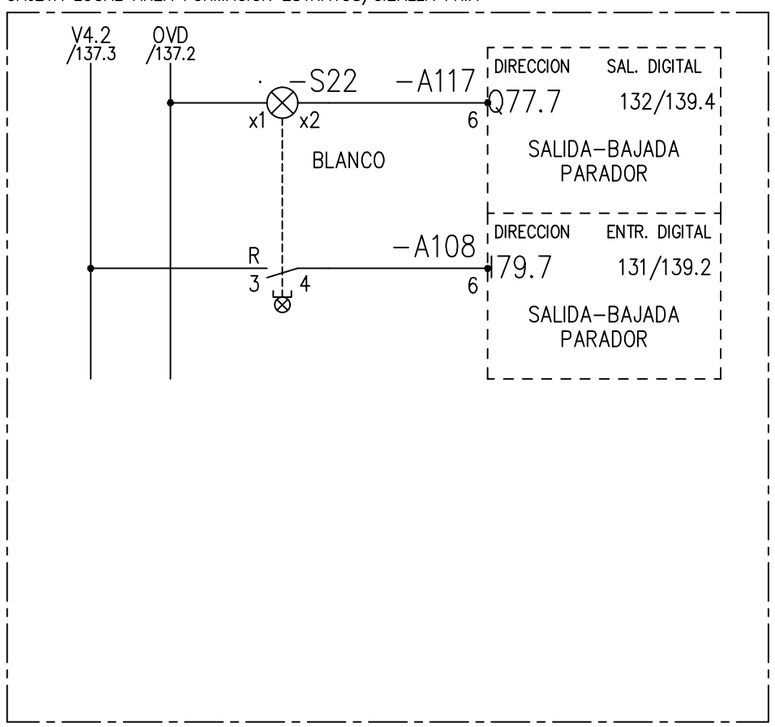

.P506
CAJETA LOCAL PLC REMOTO AREA CIZALLA FRIA

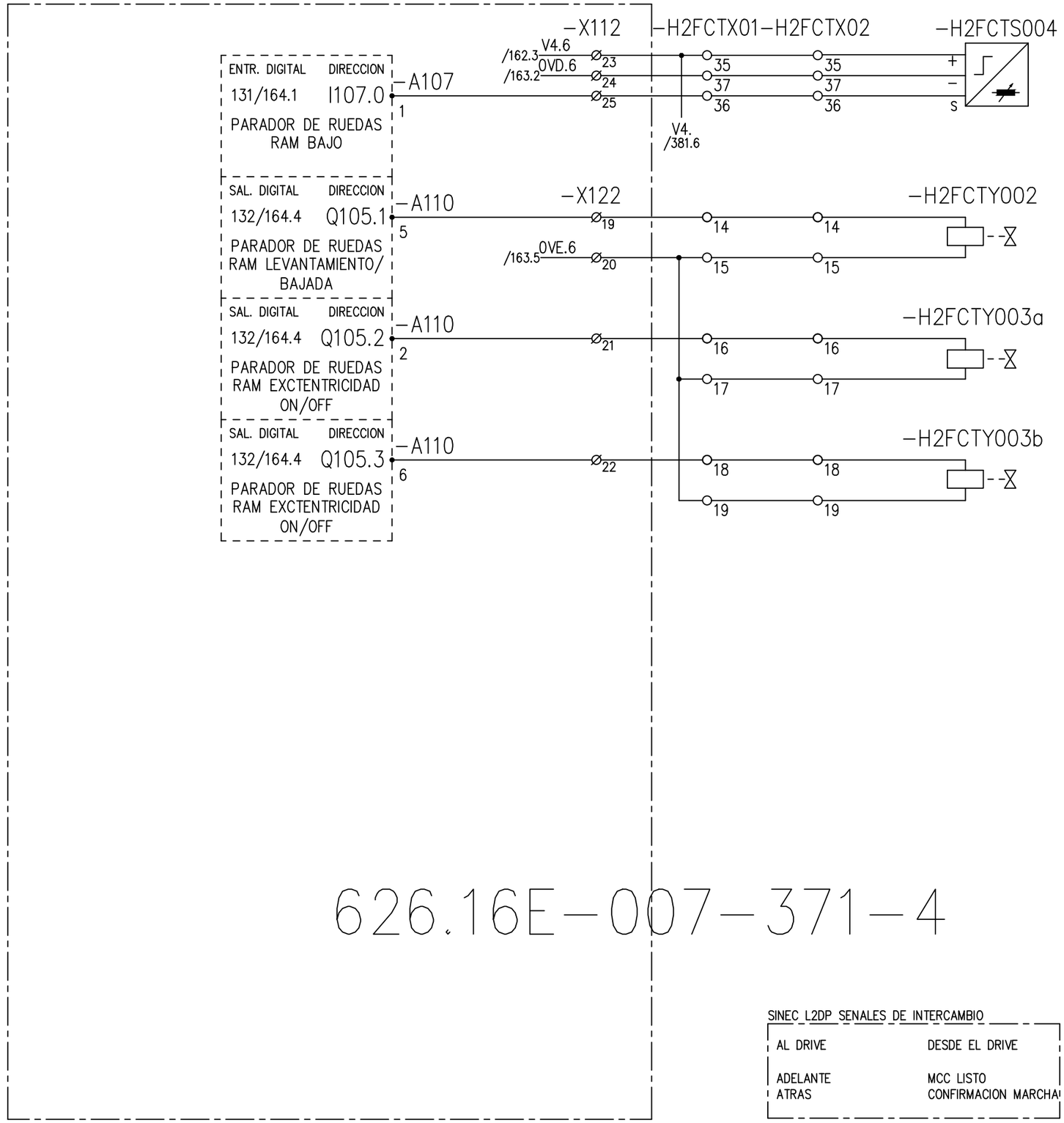

626.16E-007-371-4

SINEC L2DP SENALES DE INTERCAMBIO

AL DRIVE	DESDE EL DRIVE
ADELANTE	MCC LISTO
ATRAS	CONFIRMACION MARCHA

CERTIFICATION OF THE QUALITY SYSTEM OF THE COMPANIES
CSQ
UNI EN 29001
ISO 9001
Member of
CERTIFIED EQNet QUALITY SYSTEM

De acuerda con la ley,la DANIELI CEDA considera este documenta como secreto industrial par lo tanto queda prohibida su reproduccion y/o su difusion total o parcial e terceros sin la espec. autorizacion escrita de Direccion DANIELI CEDA

AutoCAD-COMPUTER AIDED DESIGN
S3550371

4	REVAMP. COTIZ	11.05.20	EPROC	Fecha	27.01.97	SIPAR	DANIELI AUTOMATION	PARADOR_DE_RUEDAS SALIDA-BAJADA	AUT. ACABADORA LAMINADOR	=30BB.L50	
3	DESP. START-UP	22.05.98	LOG.	Encarg.	IACOBUCCI					+	
1	EMISION	27.01.97	IACOB	Contr.	TURUS				30620	N°. 3062-D30-S3550	Hoja 371 / 381 Sigue
	Modificacion	Fecha	Nombre	Norma	IEC	Obtenido de:	Reemplazo para:	Reemplaz. por:			

ft. DIN6771/Teil 5

.P506

CAJETA LOCAL PLC REMOTO AREA CIZALLA FRIA

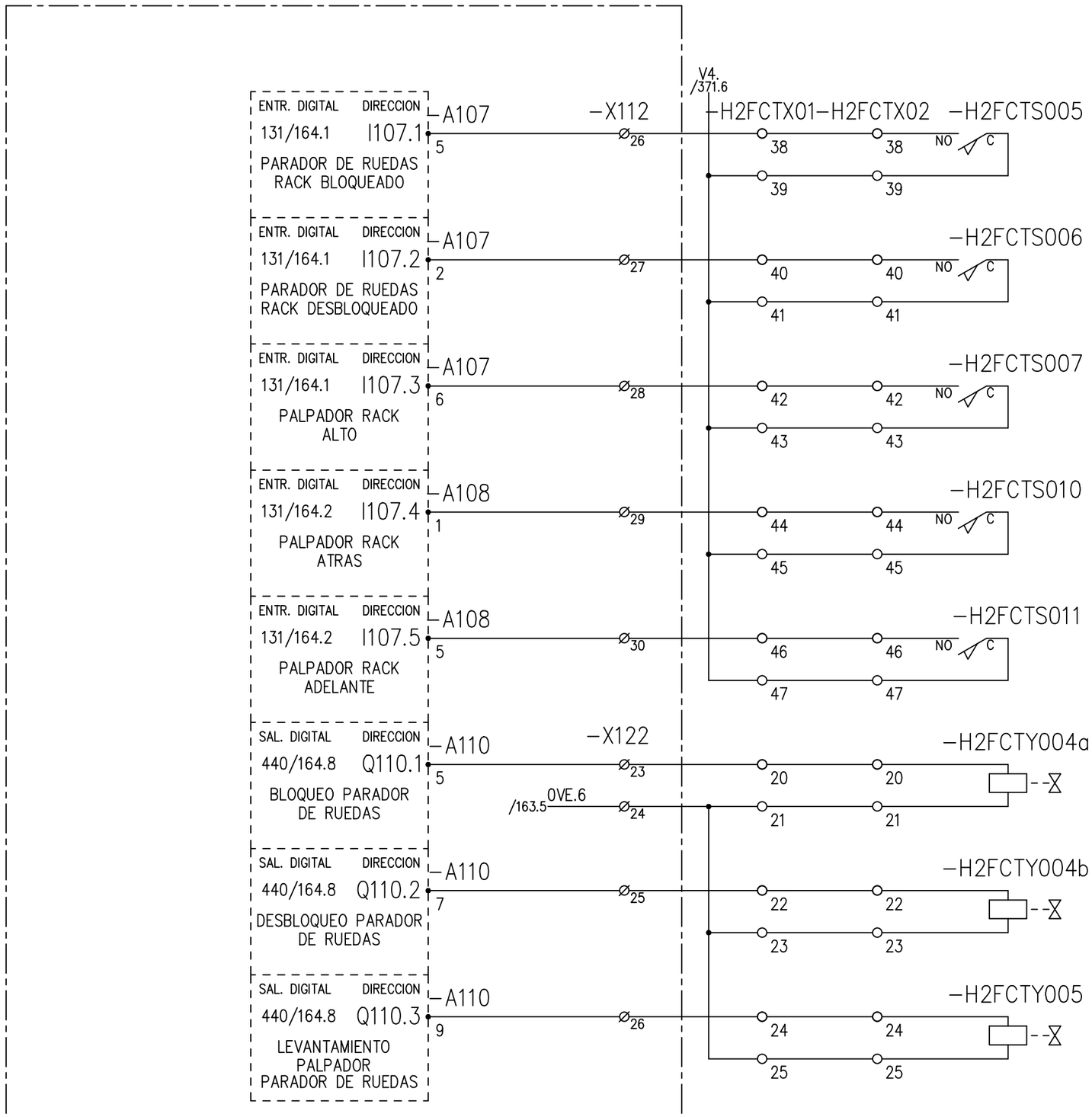

SINEC L2DP SENALES DE INTERCAMBIO

AL DRIVE	DESDE EL DRIVE
ADELANTE	MCC LISTO
ATRAS	CONFIRMACION MARCHA

CERTIFICATION OF THE QUALITY SYSTEM OF THE COMPANIES

UNI EN 29001 ISO 9001

Member of

De acuerda con la ley,la DANIELI CEDA considera este documenta como secreto industrial par lo tantó queda prohibida su reproducción y/o su difusión total o parcial e terceros sin la espec. autorizacion escrita de Direccion DANIELI CEDA

AutoCAD-COMPUTER AIDED DESIGN S3550381

4	REVAMP. COTIZ	11.05.20	EPROC	Fecha	27.01.97
3	DESP. START-UP	22.05.98	LOG.	Encarg.	IACOBUCCI
1	EMISION	27.01.97	IACOB	Contr.	TURUS
	Modificacion	Fecha	Nombre	Norma	IEC

SIPAR

Obtenido de: | Reemplazo para: | Reemplaz. por:

DANIELI AUTOMATION

PARADOR_DE_RUEDAS POSICCION_RACK

AUT. ACABADORA LAMINADOR =30BB.P506 +

30620 N°. 3062-D30-S3550 Hoja 381 / 391 Sigue

ft. DIN6771/Teil 5

.P501
PUPITRE PRINCIPAL

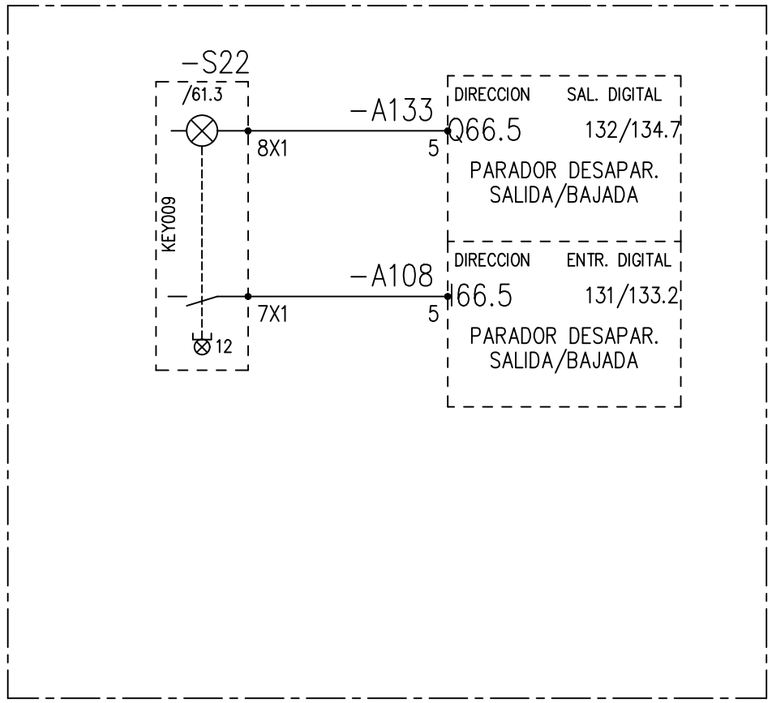

.P502
CAJETA LOCAL AREA FORMACION ESTRATOS/CIZALLA FRIA

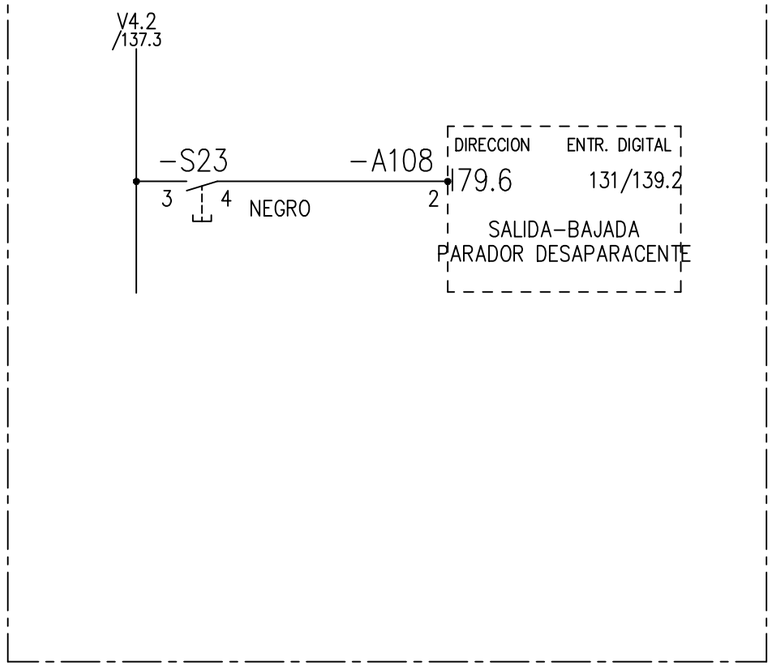

.P506
CAJETA LOCAL PLC REMOTO AREA CIZALLA FRIA

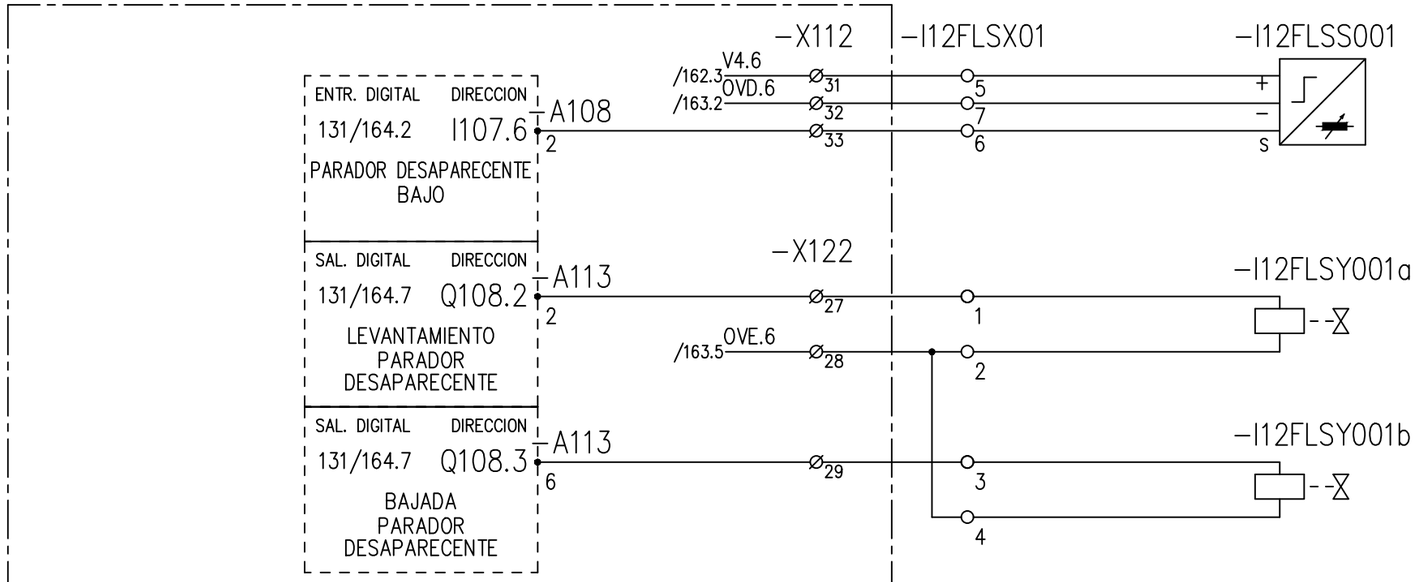

626.16E-007-391-4

CERTIFICATION OF THE QUALITY SYSTEM OF THE COMPANIES
UNI EN 29001
ISO 9001
Member of

De acuerda con la ley,la DANIELI CEDA considera este documenta como secreto industrial par lo tanto queda prohibida su reproduccion y/o su difusion total o parcial e terceros sin la espec. autorizacion escrita de Direccion DANIELI CEDA

AutoCAD-COMPUTER AIDED DESIGN
S3550391

4	REVAMP. COTIZ	11.05.20	EPROC	Fecha	27.01.97	SIPAR	DANIELI AUTOMATION	PARADOR_DESAPARECENTE	AUT. ACABADORA LAMINADOR	=30BB.L50	
3	DESP. START-UP	22.05.98	LOG.	Encarg.	IACOBUCCI					+	
1	EMISION	27.01.97	IACOB	Contr.	TURUS				30620	N°. 3062-D30-S3550	Hoja 391 401 Sigue
	Modificacion	Fecha	Nombre	Norma	IEC	Obtenido de:	Reemplazo para:	Reemplaz. por:			

ft. DIN6771/Teil 5

.P501
PUPITRE PRINCIPAL

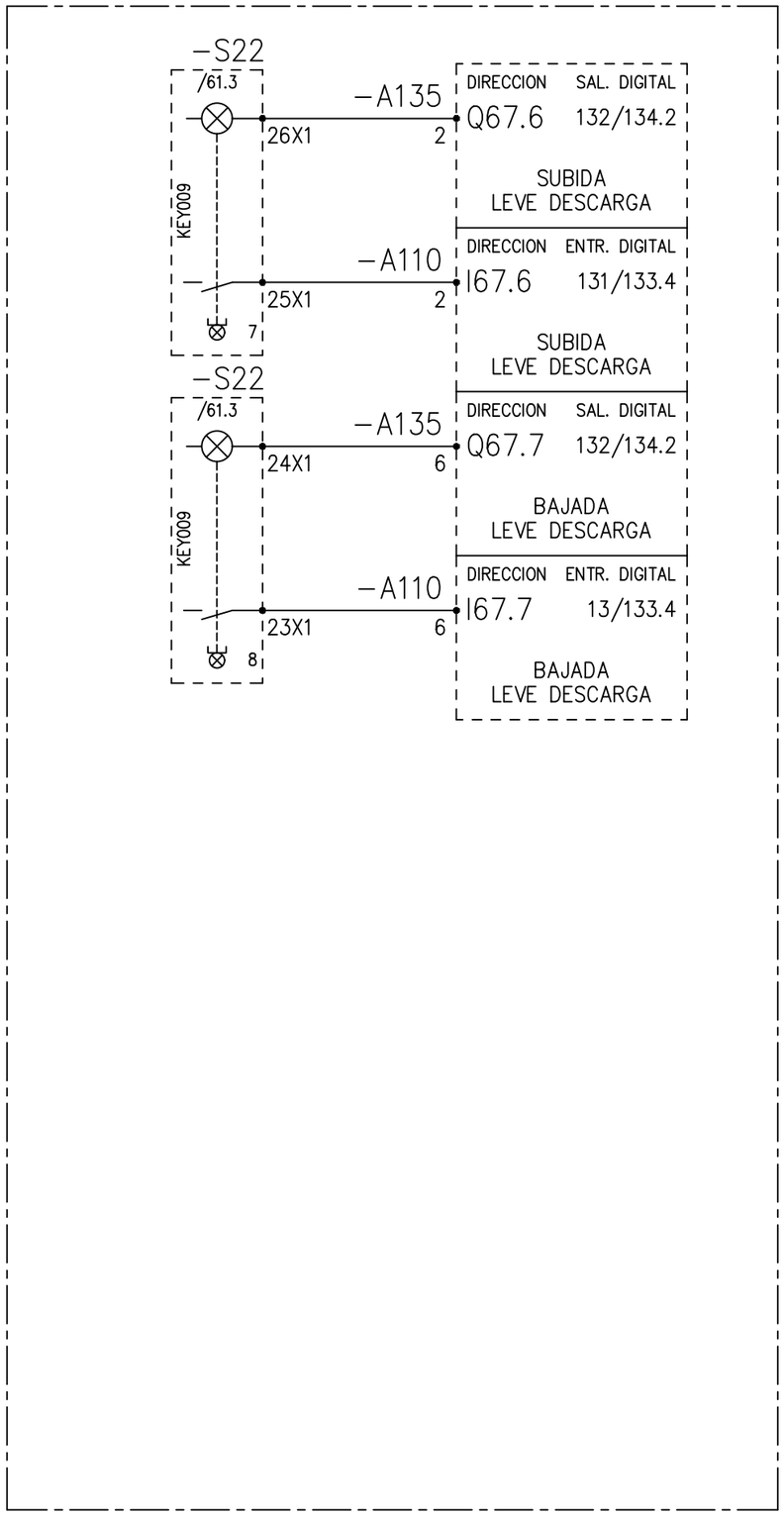

.P507
CAJETA LOCAL PLC REMOTO AREA TRANSFERIDOR DE CADENAS

Dispositivo en campo

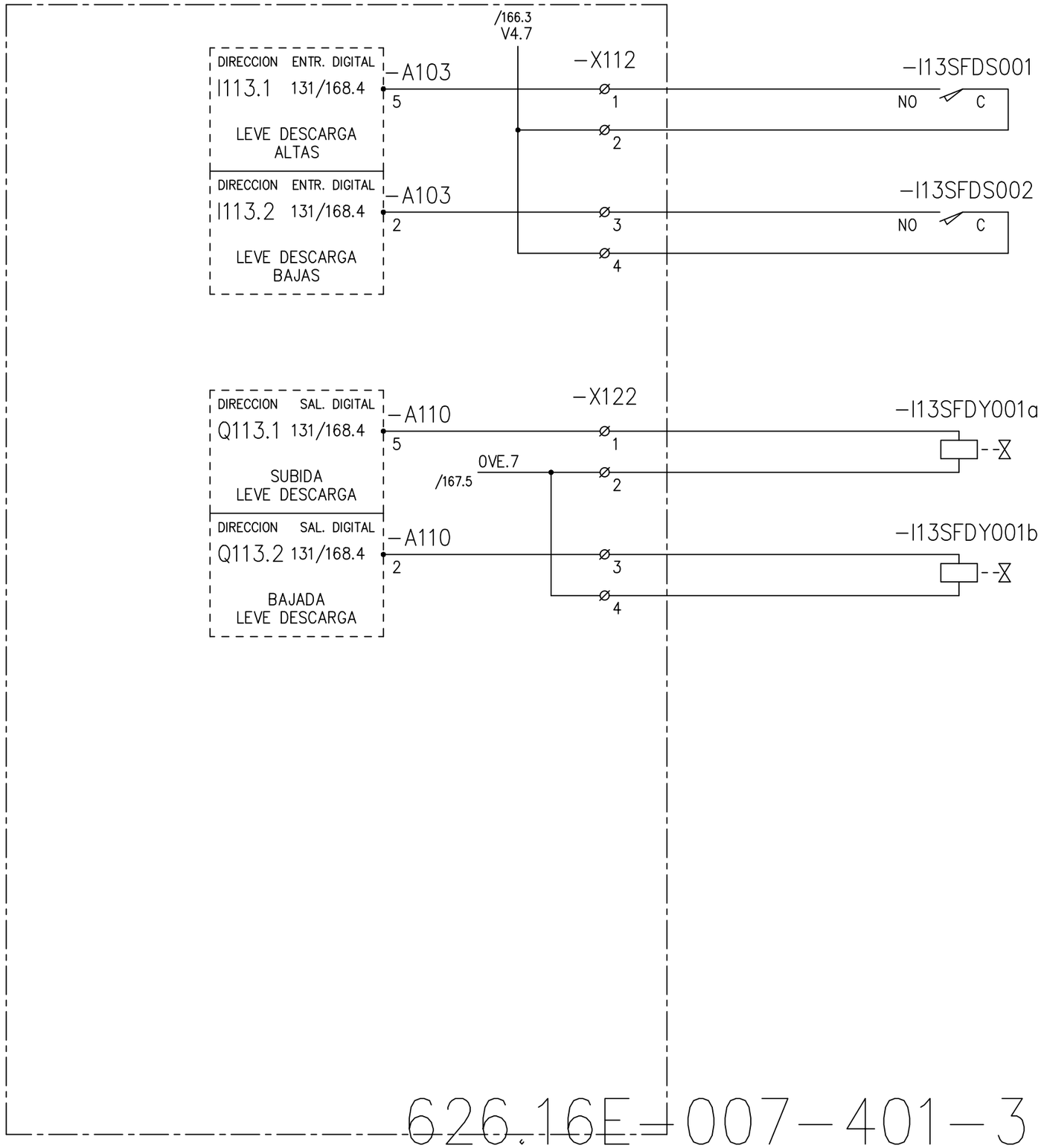

626.16E-007-401-3

CERTIFICATION OF THE QUALITY SYSTEM OF THE COMPANIES
UNI EN 29001
ISO 9001
Member of

De acuerda con la ley,la DANIELI CEDA considera este documenta como secreto industrial por lo tantó queda prohibida su reproducción y/o su difusión total o parcial e terceros sin la espec. autorizacion escrita de Direccion DANIELI CEDA

AutoCAD-COMPUTER AIDED DESIGN
S3550401

3	REVAMP. COTIZ	11.05.20	EPROC	Fecha	27.01.97	SIPAR	DANIELI AUTOMATION	SACAS CON LEVE DESCARGA	AUT. ACABADORA LAMINADOR	=30BB.L50	
2	DESP. PRUEBAS	06.05.97	IACOB	Encarg.	IACOBUCCI					+	
1	EMISION	27.01.97	IACOB	Contr.	TURUS				30620	N°. 3062-D30-S3550	Hoja 401
	Modificacion	Fecha	Nombre	Norma	IEC	Obtenido de:	Reemplazo para:	Reemplaz. por:			411 Sigue

ft. DIN6771/Teil 5

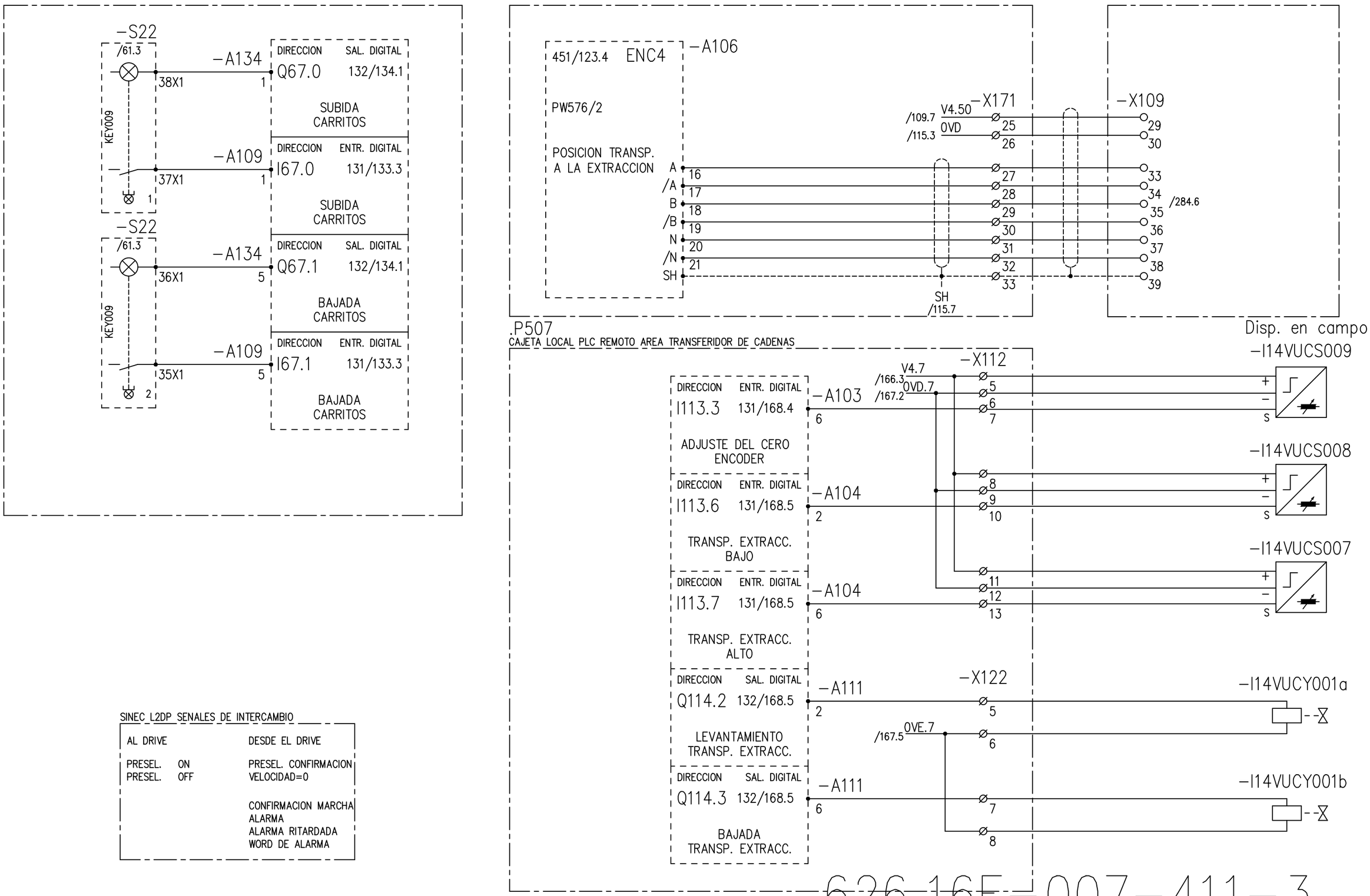

CERTIFICATION OF THE QUALITY SYSTEM OF THE COMPANIES
CSQ
UNI EN 29001
ISO 9001
Member of
CERTIFIED EQNet QUALITY SYSTEM

De acuerda con la ley,la DANIELI CEDA considera este documenta como secreto industrial par lo tanto queda prohibida su reproduccion y/o su difusion total o parcial e terceros sin la espec. autorizacion escrita de Direccion DANIELI CEDA

AutoCAD-COMPUTER AIDED DESIGN
S3550411

3	REVAMP. COTIZ	11.05.20	EPROC	Fecha	27.01.97
2	DESP. PRUEBAS	06.05.97	IACOB	Encarg.	IACOBUCCI
1	EMISION	27.01.97	IACOB	Contr.	TURUS
	Modificacion	Fecha	Nombre	Norma	IEC

SIPAR

Obtenido de: | Reemplazo para: | Reemplaz. por:

DANIELI AUTOMATION

TRANSPORTADOR A LA EXTRACCION

AUT. ACABADORA LAMINADOR =30BB.L50 +

30620 N°. 3062-D30-S3550 Hoja 411 413 Sigue

ft. DIN6771/Teil 5

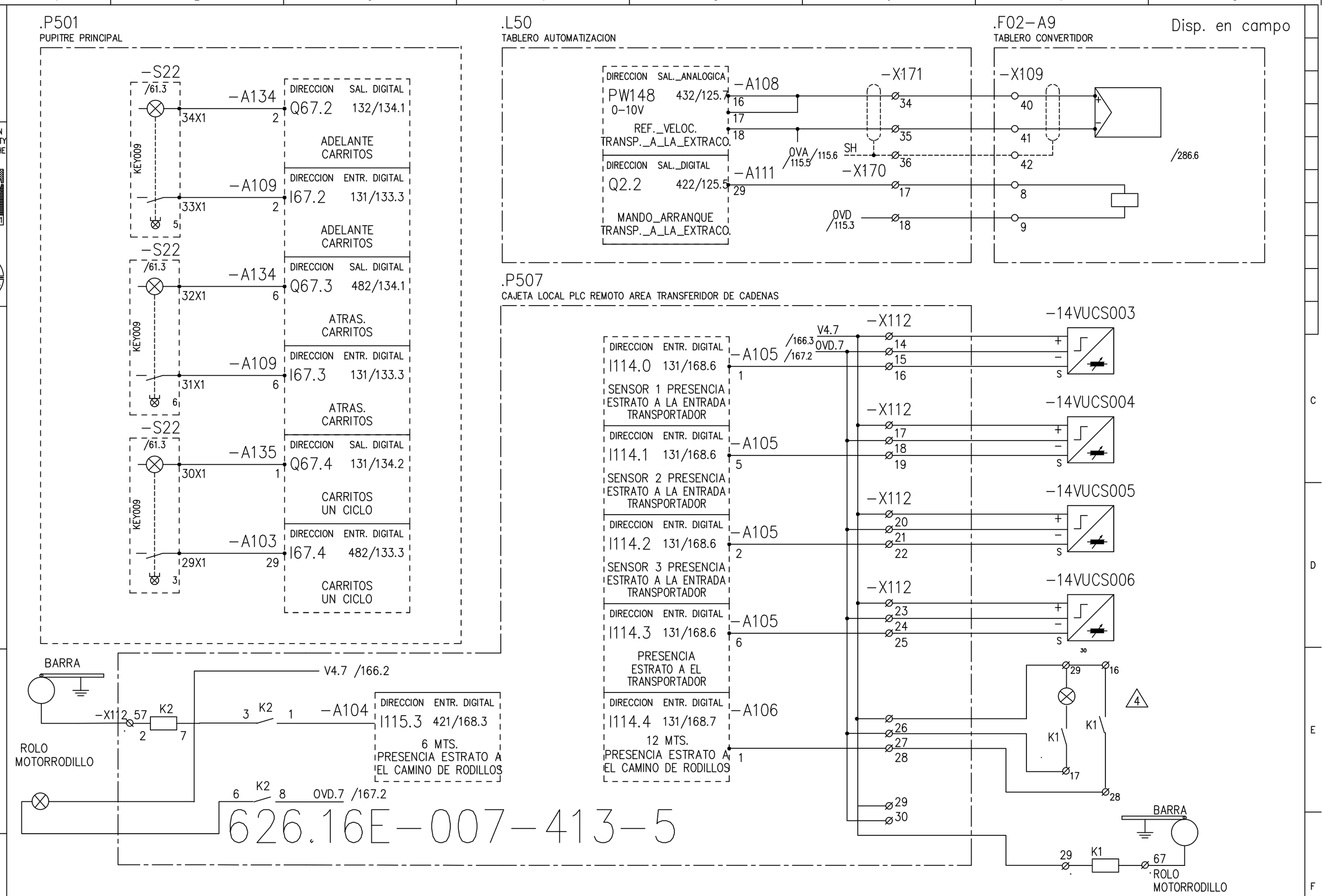

CERTIFICATION OF THE QUALITY SYSTEM OF THE COMPANIES
CSQ
UNI EN 29001
ISO 9001
Member of
CERTIFIED EQNet QUALITY SYSTEM

De acuerda con la ley,la DANIELI CEDA considera este documenta como secreto industrial par lo tanto queda prohibida su reproducción y/o su difusión total o parcial e terceros sin la espec. autorización escrita de Direccion DANIELI CEDA

AutoCAD-COMPUTER AIDED DESIGN
S3550413

5	REVAMP. COTIZ	11.05.20	EPROC	Fecha	27.01.97	SIPAR	DANIELI AUTOMATION	TRANSPORTADOR A LA EXTRACCION	AUT. ACABADORA LAMINADOR	=30BB.L50 +	
4	CORREC. COMP.	19.10.01	M.J.S.	Encarg.	IACOBUCCI						
1	EMISION	27.01.97	IACOB	Contr.	TURUS				30620	N°. 3062-D30-S3550	Hoja 413 / 421 Sigue
	Modificacion	Fecha	Nombre	Norma	IEC	Obtenido de:	Reemplazo para:	Reemplaz. por:			

ft. DIN6771/Teil 5

.P501
PUPITRE PRINCIPAL

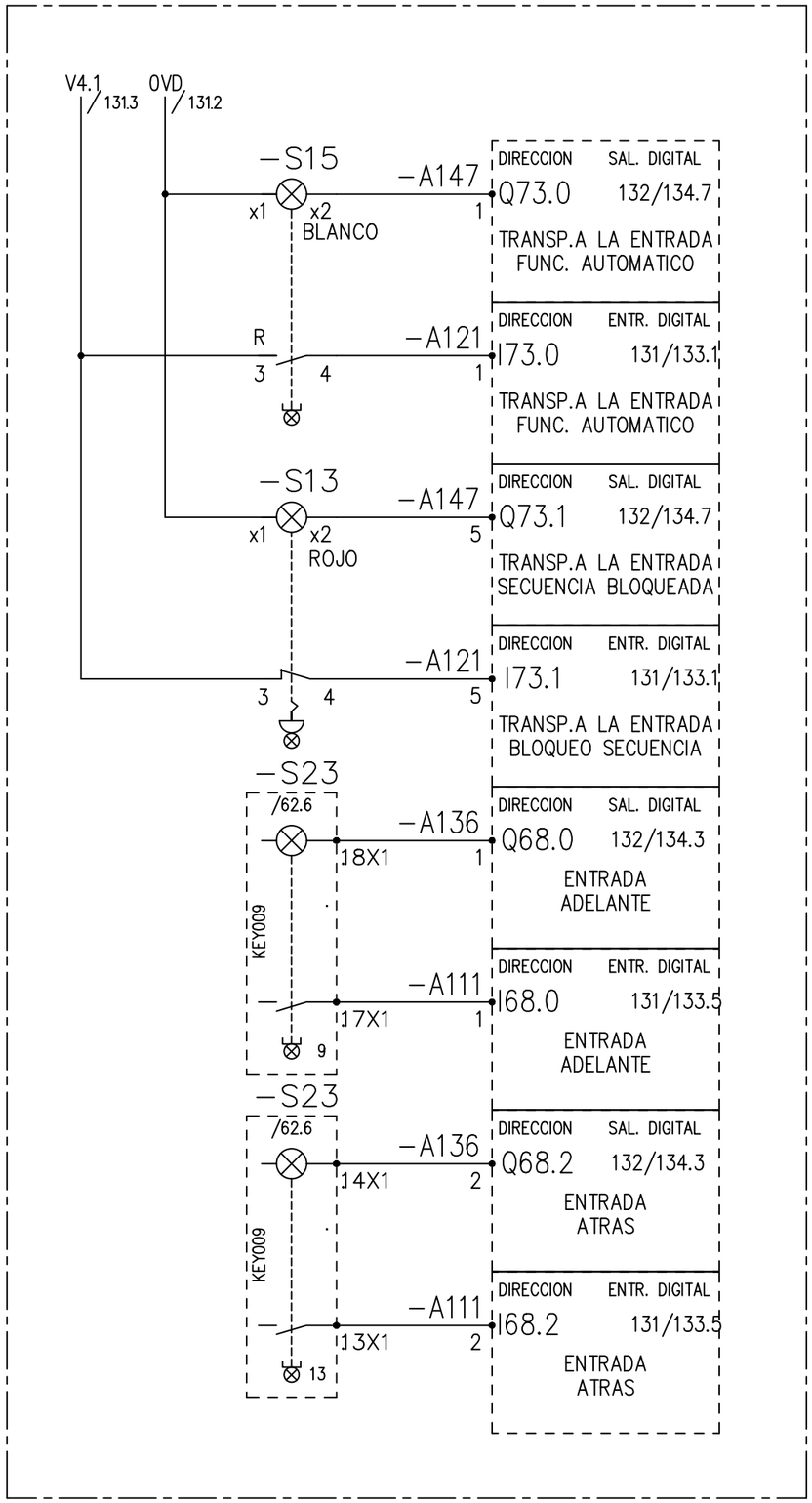

626.16E-007-421-4

CERTIFICATION OF THE QUALITY SYSTEM OF THE COMPANIES
UNI EN 29001
ISO 9001
Member of

De acuerda con la ley,la DANIELI CEDA considera este documenta como secreto industrial par lo tanto queda prohibida su reproduccion y/o su difusion total o parcial e terceros sin la espec. autorizacion escrita de Direccion DANIELI CEDA

AutoCAD-COMPUTER AIDED DESIGN
S3550421

4	REVAMP. COTIZ	11.05.20	EPROC	Fecha	27.01.97	SIPAR	DANIELI AUTOMATION	TRANSPORTADOR VERTICAL_DE_EXTRACCION	AUT. ACABADORA LAMINADOR	=30BB.P506 +	
3	DESP. START-UP	22.05.98	LOG.	Encarg.	IACOBUCCI						
1	EMISION	27.01.97	IACOB	Contr.	TURUS				30620	N°. 3062-D30-S3550	Hoja 421 431 Sigue
	Modificacion	Fecha	Nombre	Norma	IEC	Obtenido de:	Reemplazo para:	Reemplaz. por:			

ft. DIN6771/Teil 5

.P501

PUPITRE PRINCIPAL

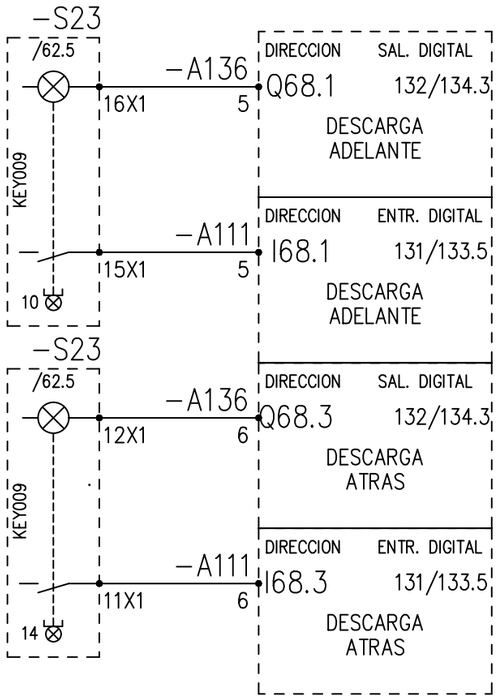

626.16E-007-431-3

CERTIFICATION OF THE QUALITY SYSTEM OF THE COMPANIES

UNI EN 29001
ISO 9001

Member of

De acuerda con la ley,la DANIELI CEDA considera este documenta como secreto industrial par lo tanto queda prohibida su reproduccion y/o su difusion total o parcial e terceros sin la espec. autorizacion escrita de Direccion DANIELI CEDA

AutoCAD-COMPUTER AIDED DESIGN
S3550431

3	REVAMP. COTIZ	11.05.20	EPROC	Fecha	27.01.97	SIPAR	DANIELI AUTOMATION	TRANSPORTADOR ACUMULACION	AUT. ACABADORA LAMINADOR	=30BB.P501	
2	DESP. PRUEBAS	06.05.97	IACOB	Encarg.	IACOBUCCI					+	
1	EMISION	27.01.97	IACOB	Contr.	TURUS				30620	N°. 3062-D30-S3550	Hoja 431 441 Sigue
	Modificacion	Fecha	Nombre	Norma	IEC	Obtenido de:	Reemplazo para:	Reemplaz. por:			

ft. DIN6771/Teil 5

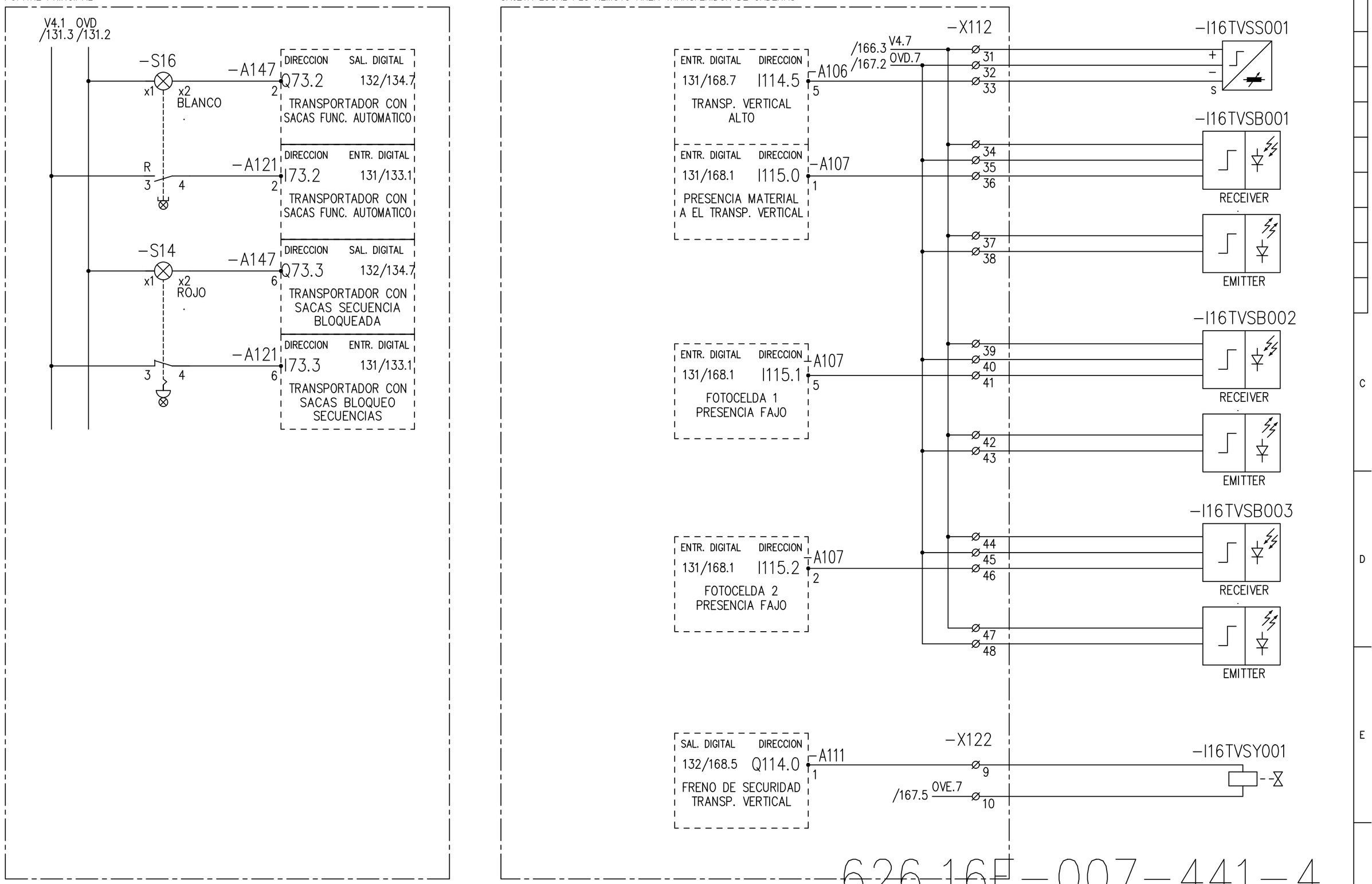

626.16E-007-441-4

CERTIFICATION OF THE QUALITY SYSTEM OF THE COMPANIES
CSQ
UNI EN 29001
ISO 9001
Member of
CERTIFIED EQNet QUALITY SYSTEM

De acuerda con la ley,la DANIELI CEDA considera este documenta como secreto industrial par lo tanto queda prohibida su reproducción y/o su difusión total o parcial e terceros sin la espec. autorización escrita de Dirección DANIELI CEDA

AutoCAD-COMPUTER AIDED DESIGN
S3550441

4	REVAMP. COTIZ	11.05.20	EPROC	Fecha	27.01.97	SIPAR	DANIELI AUTOMATION	TRANSPORTADOR_VERTICAL Y_SACAS	AUT. ACABADORA LAMINADOR =30BB.L50 +
3	DESP. START-UP	22.05.96	LOG.	Encarg.	IACOBUCCI				
1	EMISION	27.01.97	IACOB	Contr.	TURUS				30620 N°. 3062-D30-S3550 Hoja 441 443 Sigue
	Modificacion	Fecha	Nombre	Norma	IEC	Obtenido de: / Reemplazo para:	Reemplaz. por:		

ft. DIN6771/Teil 5

.P501
PUPITRE PRINCIPAL

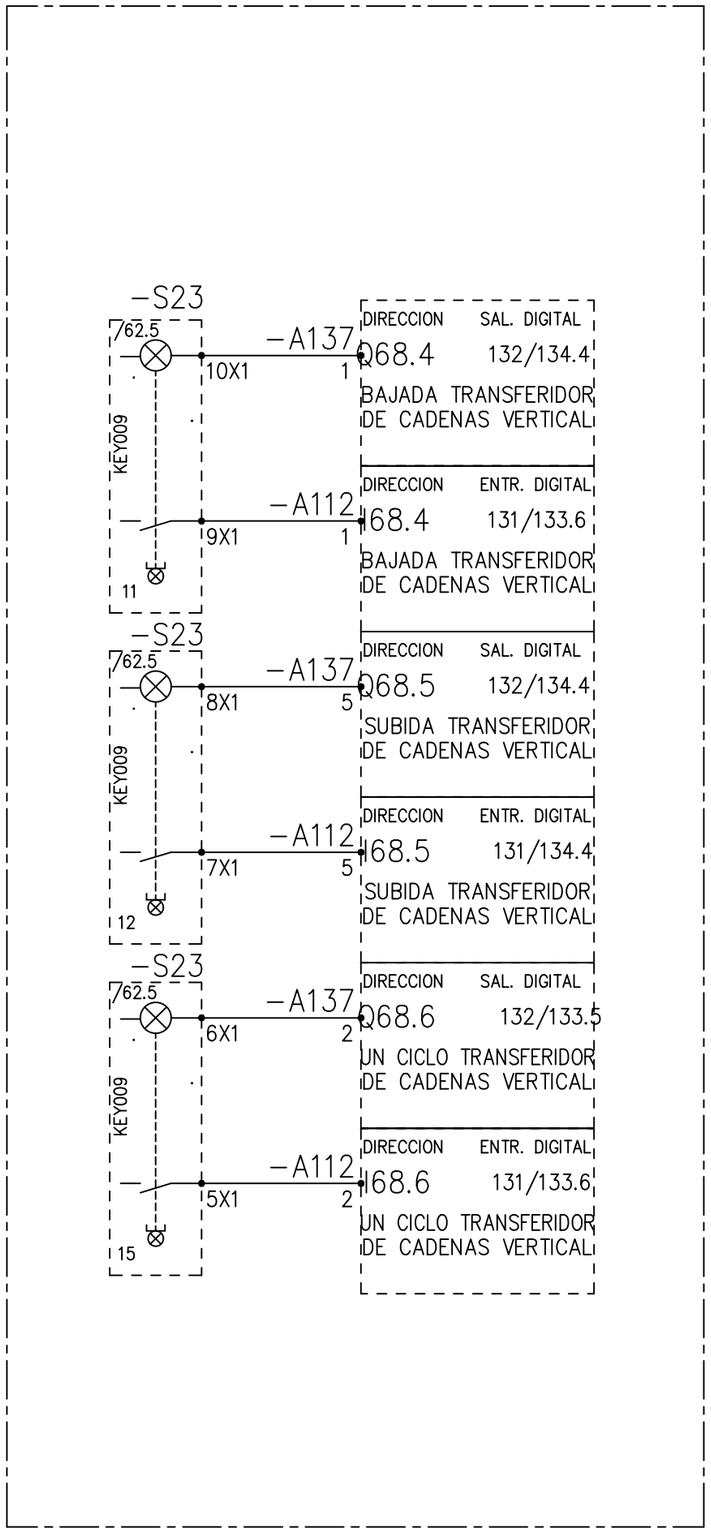

.L50
TABLERO AUTOMATIZACION

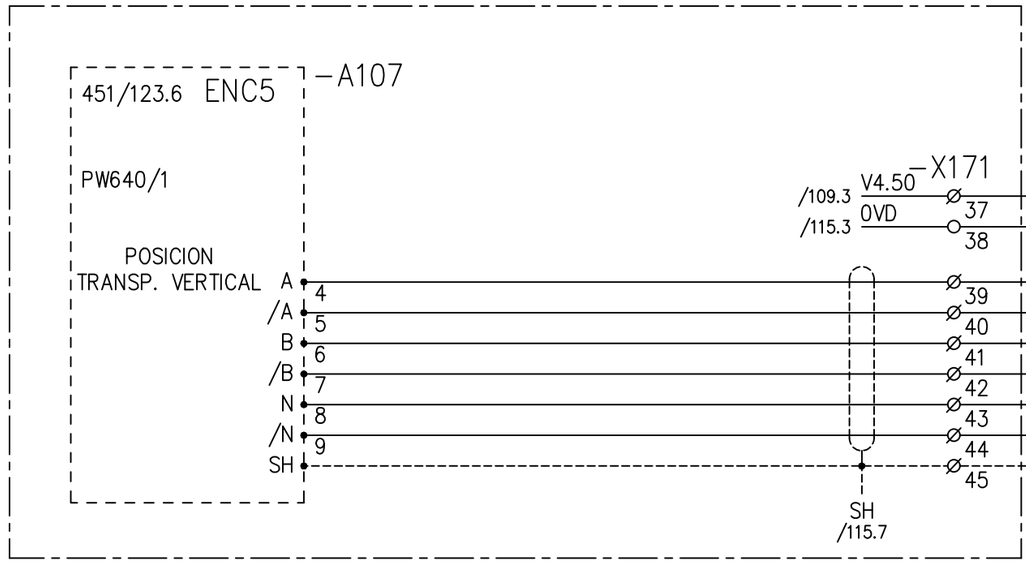

.F02-A10
TABLERO CONVERTIDOR

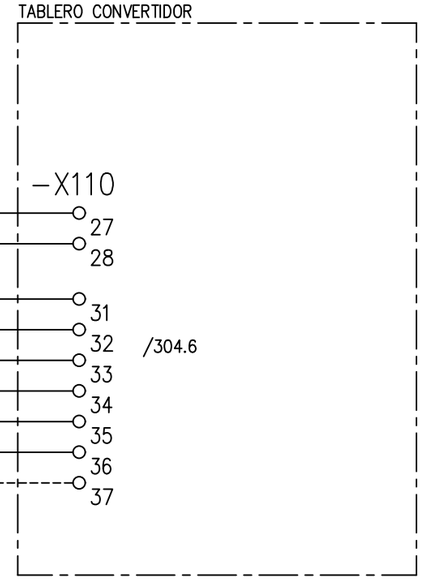

SINEC L2DP SENALES DE INTERCAMBIO

AL DRIVE		DESDE EL DRIVE
PRESEL.	ON	PRESEL. CONFIRMACION
PRESEL.	OFF	VELOCIDAD=0
		CONFIRMACION MARCHA
		ALARMA
		ALARMA RITARDADA
		WORD DE ALARMA

626.16E-007-443-4

CERTIFICATION OF THE QUALITY SYSTEM OF THE COMPANIES
ESQ
UNI EN 29001
ISO 9001
Member of
CERTIFIED EQNet QUALITY SYSTEM

De acuerda con la ley,la DANIELI CEDA considera este documenta como secreto industrial par lo tanto queda prohibida su reproduccion y/o su difusion total o parcial e terceros sin la espec. autorizacion escrita de Direccion DANIELI CEDA

AutoCAD-COMPUTER AIDED DESIGN
S3550443

4	REVAMP. COTIZ	11.05.20	EPROC	Fecha	27.01.97
3	DESP. START-UP	22.05.98	LOG.	Encarg.	IACOBUCCI
1	EMISION	27.01.97	IACOB	Contr.	TURUS
	Modificacion	Fecha	Nombre	Norma	IEC

SIPAR

Obtenido de: | Reemplazo para: | Reemplaz. por:

DANIELI AUTOMATION

TRANSPORTADOR_VERTICAL Y_SACAS

AUT. ACABADORA LAMINADOR =30BB.L50 +

30620 N°. 3062-D30-S3550 Hoja 443 451 Sigue

ft. DIN6771/Teil 5

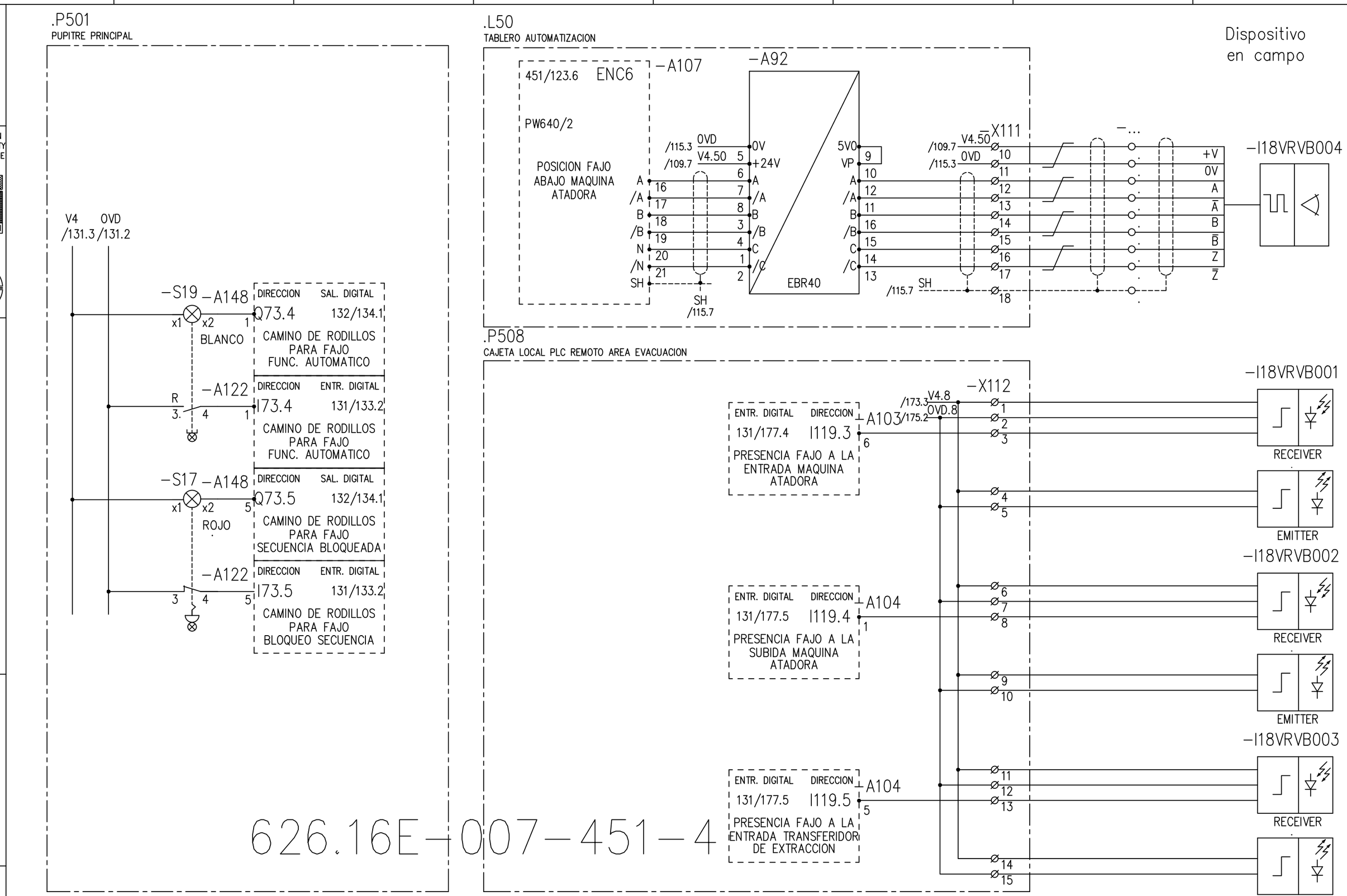

CERTIFICATION OF THE QUALITY SYSTEM OF THE COMPANIES
CSQ UNI EN 29001 ISO 9001
Member of EQNet

De acuerda con la ley,la DANIELI CEDA considera este documenta como secreto industrial par lo tanto queda prohibida su reproduccion y/o su difusion total o parcial e terceros sin la espec. autorizacion escrita de Direccion DANIELI CEDA

AutoCAD-COMPUTER AIDED DESIGN
S3550451

4	REVAMP. COTIZ	11.05.20	EPROC	Fecha	27.01.97
3	DESP. START-UP	22.05.98	LOG.	Encarg.	IACOBUCCI
1	EMISION	27.01.97	IACOB	Contr.	TURUS
	Modificacion	Fecha	Nombre	Norma	IEC

SIPAR

Obtenido de: | Reemplazo para: | Reemplaz. por:

DANIELI AUTOMATION

CAMINO_DE_RODILLOS PARA_FAJOS

AUT. ACABADORA LAMINADOR =30BB.L50 +

30620 N°. 3062-D30-S3550 Hoja 451 453 Sigue

ft. DIN6771/Teil 5

.P503

CAJETA LOCAL AREA TRANSFERENCIA–ACCUMULACION

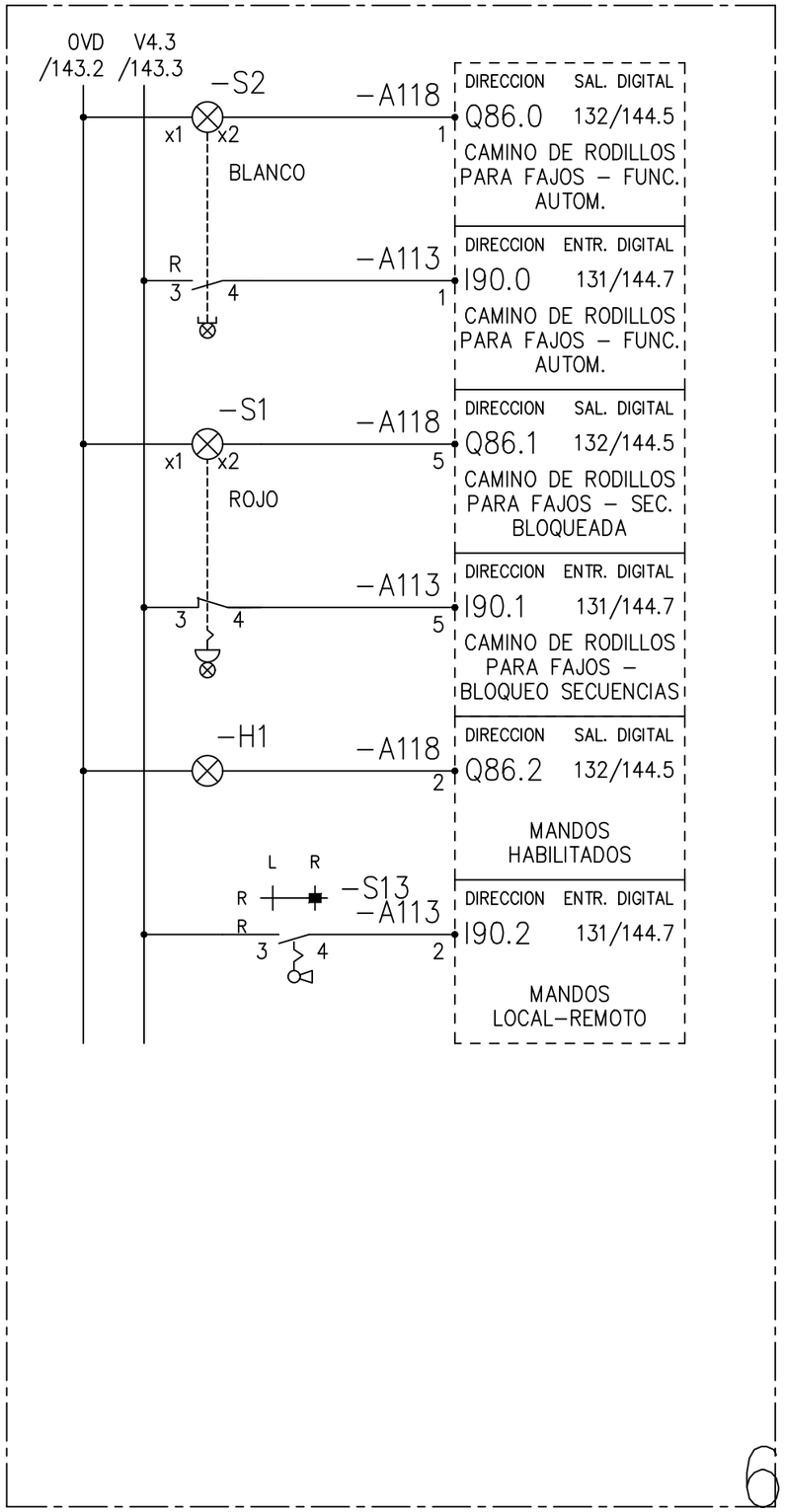

SINEC L2DP SENALES DE INTERCAMBIO

AL DRIVE		DESDE EL DRIVE
PRESEL.	ON	PRESEL. CONFIRMACION
PRESEL.	OFF	VELOCIDAD=0
		CONFIRMACION MARCHA
		ALARMA
		ALARMA RITARDADA
		WORD DE ALARMA

626.16E–007–453–4

CERTIFICATION OF THE QUALITY SYSTEM OF THE COMPANIES
CSQ
UNI EN 29001
ISO 9001
Member of
CERTIFIED EQNet QUALITY SYSTEM

De acuerda con la ley,la DANIELI CEDA considera este documenta como secreto industrial par lo tanto queda prohibida su reproduccion y/o su difusion total o parcial e terceros sin la espec. autorizacion escrita de Direccion DANIELI CEDA

AutoCAD–COMPUTER AIDED DESIGN
S3550453

4	REVAMP. COTIZ	11.05.20	EPROC	Fecha	27.01.97
3	DESP. START–UP	22.05.96	LOG.	Encarg.	IACOBUCCI
1	EMISION	27.01.97	IACOB	Contr.	TURUS
	Modificacion	Fecha	Nombre	Norma	IEC

SIPAR

Obtenido de: | Reemplazo para: | Reemplaz. por:

DANIELI AUTOMATION

CAMINO_DE_RODILLOS PARA_FAJOS

AUT. ACABADORA LAMINADOR

=30BB.L50
+

30620

N°. 3062–D30–S3550

Hoja 453
455 Sigue

ft. DIN6771/Teil 5

.P501
PUPITRE PRINCIPAL

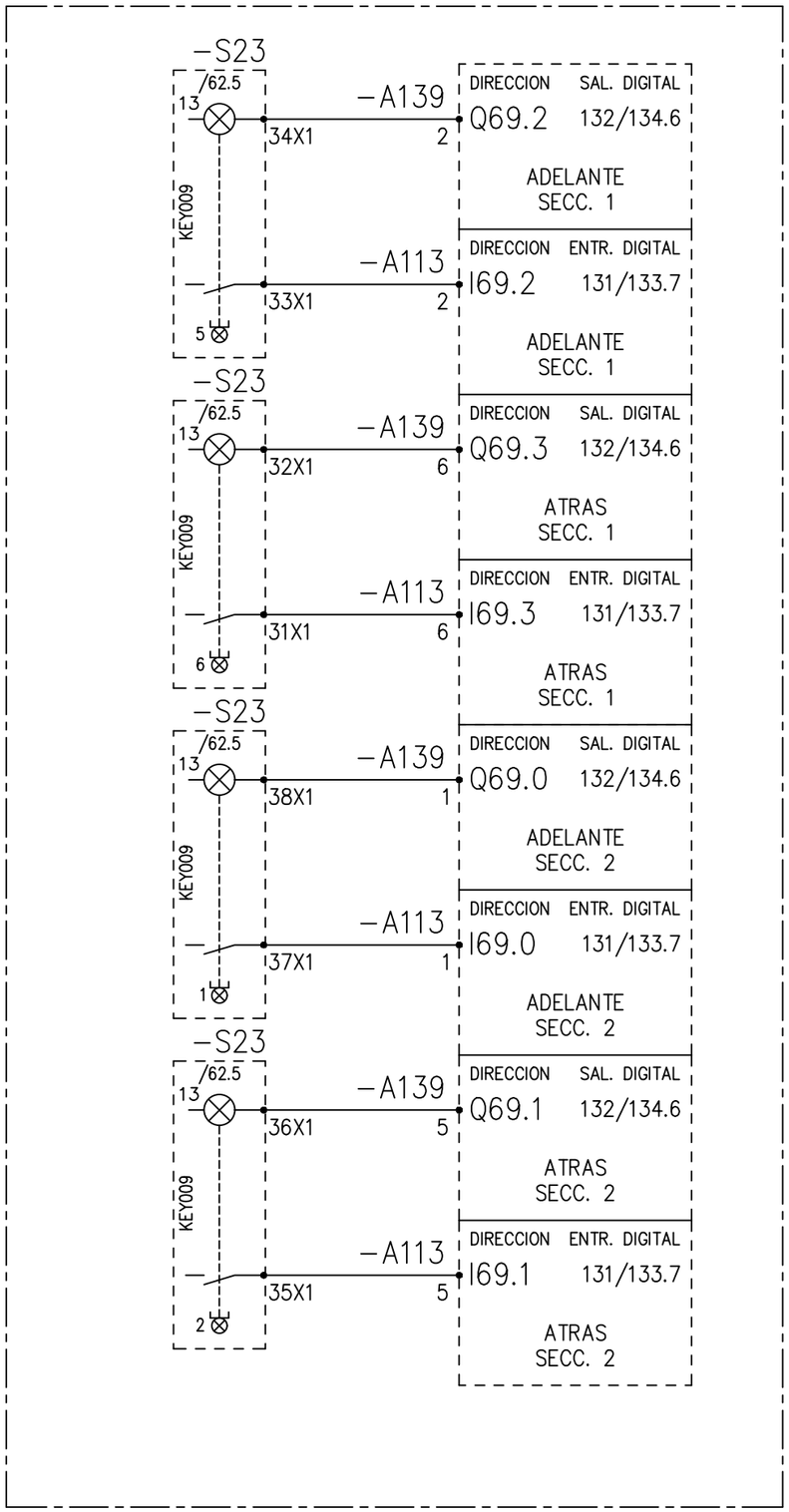

626.16E-007-455-3

CERTIFICATION OF THE QUALITY SYSTEM OF THE COMPANIES
CSQ
UNI EN 29001
ISO 9001
Member of
CERTIFIED EQNet QUALITY SYSTEM

De acuerda con la ley,la DANIELI CEDA considera este documenta como secreto industrial par lo tanto queda prohibida su reproduccion y/o su difusion total o parcial e terceros sin la espec. autorizacion escrita de Direccion DANIELI CEDA

AutoCAD-COMPUTER AIDED DESIGN
S3550455

3	REVAMP. COTIZ	11.05.20	EPROC	Fecha	27.01.97
2	DESP. PRUEBAS	06.05.97	IACOB	Encarg.	IACOBUCCI
1	EMISION	27.01.97	IACOB	Contr.	TURUS
	Modificacion	Fecha	Nombre	Norma	IEC

SIPAR

Obtenido de: | Reemplazo para: | Reemplaz. por:

DANIELI AUTOMATION

CAMINO DE RODILLOS PARA FAJOS

AUT. ACABADORA LAMINADOR =30BB.L50 +

30620 N°. 3062-D30-S3550 Hoja 455 457 Sigue

ft. DIN6771/Teil 5

.P503

CAJETA LOCAL AREA TRANSFERENCIA–ACCUMULACION

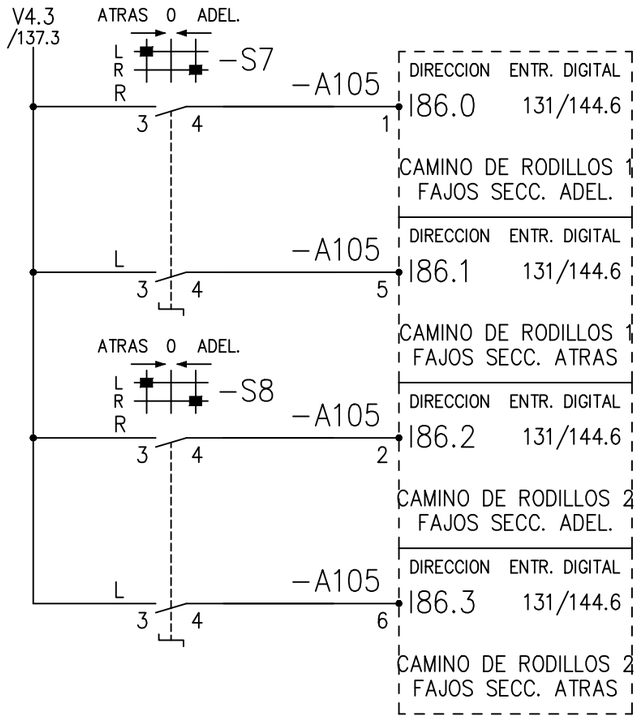

626.16E–007–457–3

CERTIFICATION OF THE QUALITY SYSTEM OF THE COMPANIES
CSQ
UNI EN 29001
ISO 9001
Member of
CERTIFIED EQNet QUALITY SYSTEM

De acuerda con la ley,la DANIELI CEDA considera este documenta como secreto industrial par lo tanto queda prohibida su reproduccion y/o su difusion total o parcial e terceros sin la espec. autorizacion escrita de Direccion DANIELI CEDA

AutoCAD–COMPUTER AIDED DESIGN
S3550457

3	REVAMP. COTIZ	11.05.20	EPROC	Fecha	27.01.97	SIPAR	DANIELI AUTOMATION	CAMINO_DE_RODILLOS PARA_FAJOS	AUT. ACABADORA LAMINADOR	=30BB.L50	
2	DESP. PRUEBAS	06.05.97	IACOB	Encarg.	IACOBUCCI					+	
1	EMISION	27.01.97	IACOB	Contr.	TURUS				30620	N°. 3062–D30–S3550	Hoja 457
	Modificacion	Fecha	Nombre	Norma	IEC	Obtenido de:	Reemplazo para:	Reemplaz. por:			461 Sigue

ft. DIN6771/Teil 5

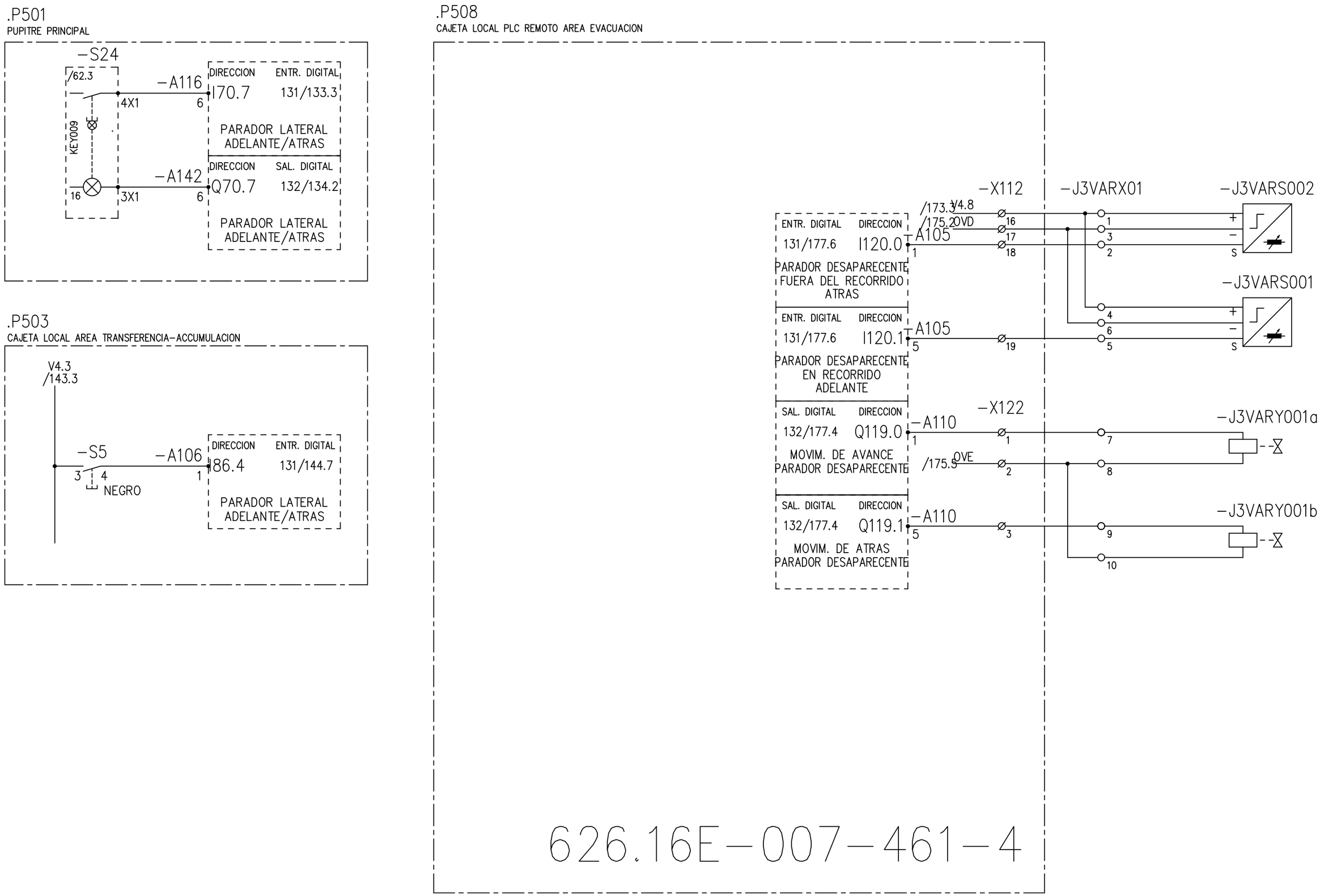

CERTIFICATION OF THE QUALITY SYSTEM OF THE COMPANIES
UNI EN 29001
ISO 9001
Member of
De acuerda con la ley,la DANIELI CEDA considera este documenta como secreto industrial par lo tantó queda prohibida su reproduccion y/o su difusion total o parcial e terceros sin la espec. autorizacion escrita de Direccion DANIELI CEDA
AutoCAD-COMPUTER AIDED DESIGN
S3550461

4	REVAMP. COTIZ	11.05.20	EPROC	Fecha	27.01.97	SIPAR	DANIELI AUTOMATION	PARADOR_DESAPARECENTE MAQUINA_ATADORA	AUT. ACABADORA LAMINADOR	=30BB.L50	
3	DESP. START-UP	22.05.98	LOG.	Encarg.	IACOBUCCI					+	
1	EMISION	27.01.97	IACOB	Contr.	TURUS				30620	N°. 3062-D30-S3550	Hoja 461
	Modificacion	Fecha	Nombre	Norma	IEC	Obtenido de:	Reemplazo para:	Reemplaz. por:			471 Sigue

ft. DIN6771/Teil 5

CERTIFICATION OF THE QUALITY SYSTEM OF THE COMPANIES
CSQ
UNI EN 29001
ISO 9001
Member of
CERTIFIED EQNet QUALITY SYSTEM

De acuerda con la ley,la DANIELI CEDA considera este documenta como secreto industrial par lo tanto queda prohibida su reproduccion y/o su difusion total o parcial e terceros sin la espec. autorizacion escrita de Direccion DANIELI CEDA

AutoCAD-COMPUTER AIDED DESIGN
S3550471

.P501
PUPITRE PRINCIPAL

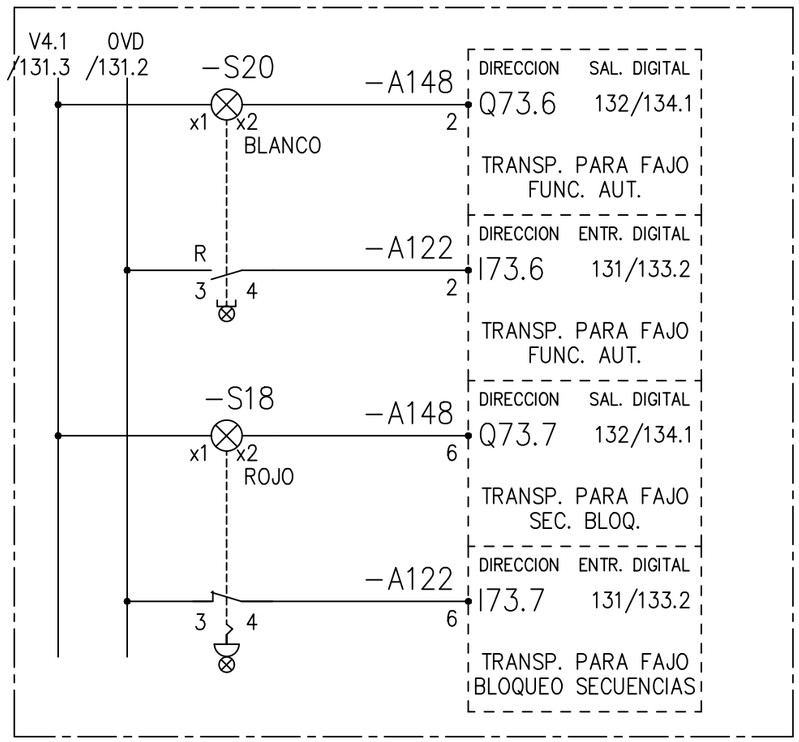

.P503
CAJETA LOCAL AREA TRANSFERENCIA-ACCUMULACION

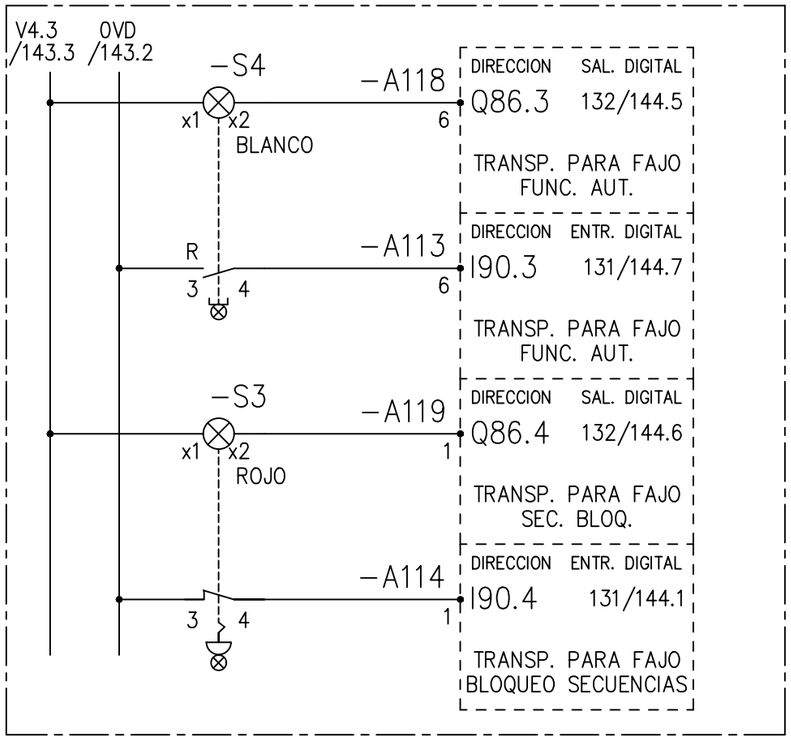

.P508
CAJETA LOCAL PLC REMOTO AREA EVACUACION

Dispositivo en campo

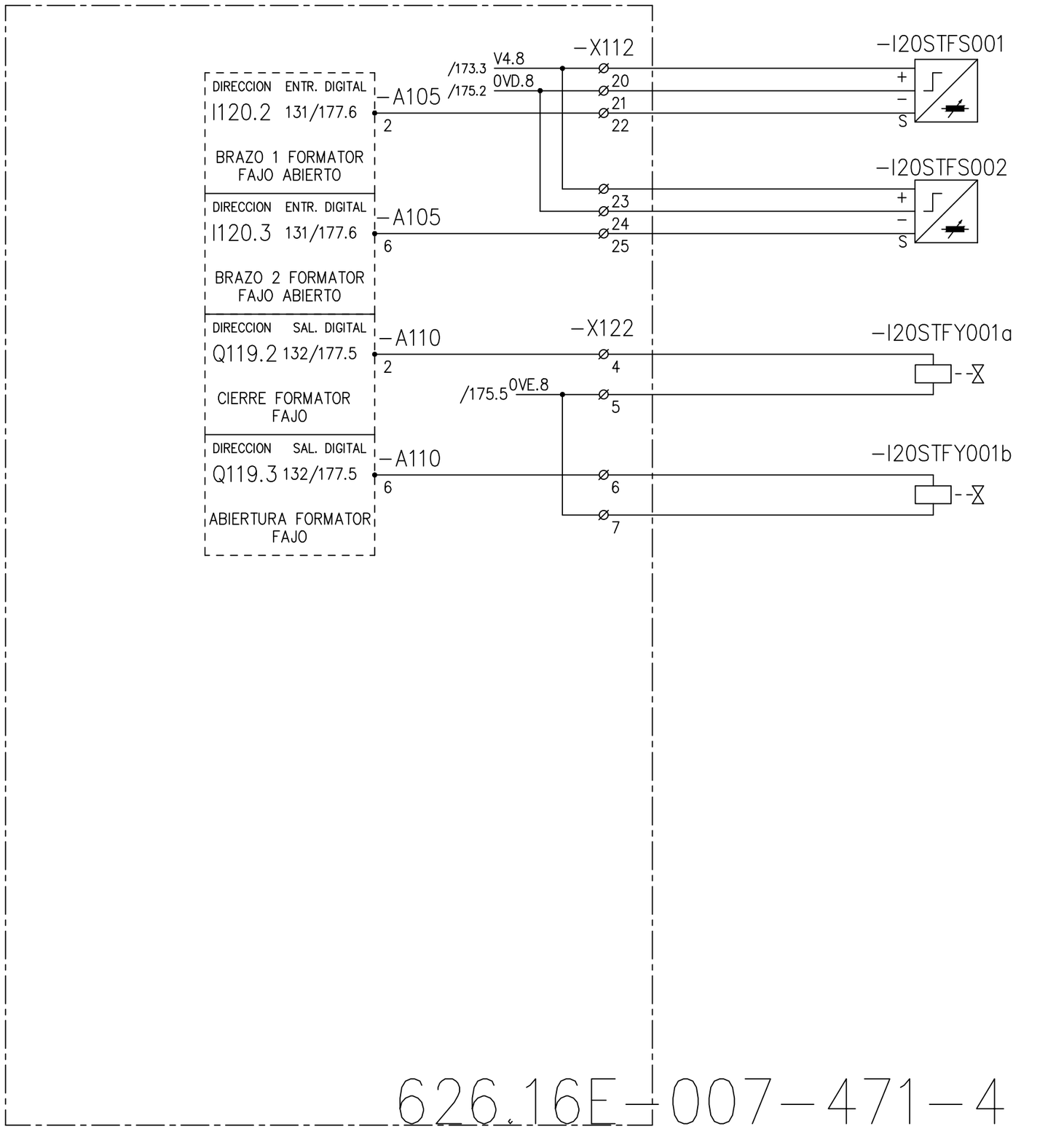

626.16E-007-471-4

4	REVAMP. COTIZ	11.05.20	EPROC	Fecha	27.01.97	SIPAR	DANIELI AUTOMATION	FORMACION FAJO	AUT. ACABADORA LAMINADOR	=30BB.L50 +
3	DESP. START-UP	22.05.98	LOG.	Encarg.	IACOBUCCI					
1	EMISION	27.01.97	IACOB	Contr.	TURUS				30620	N°. 3062-D30-S3550 Hoja 471 481 Sigue
	Modificacion	Fecha	Nombre	Norma	IEC	Obtenido de:	Reemplazo para:	Reemplaz. por:		

ft. DIN6771/Teil 5

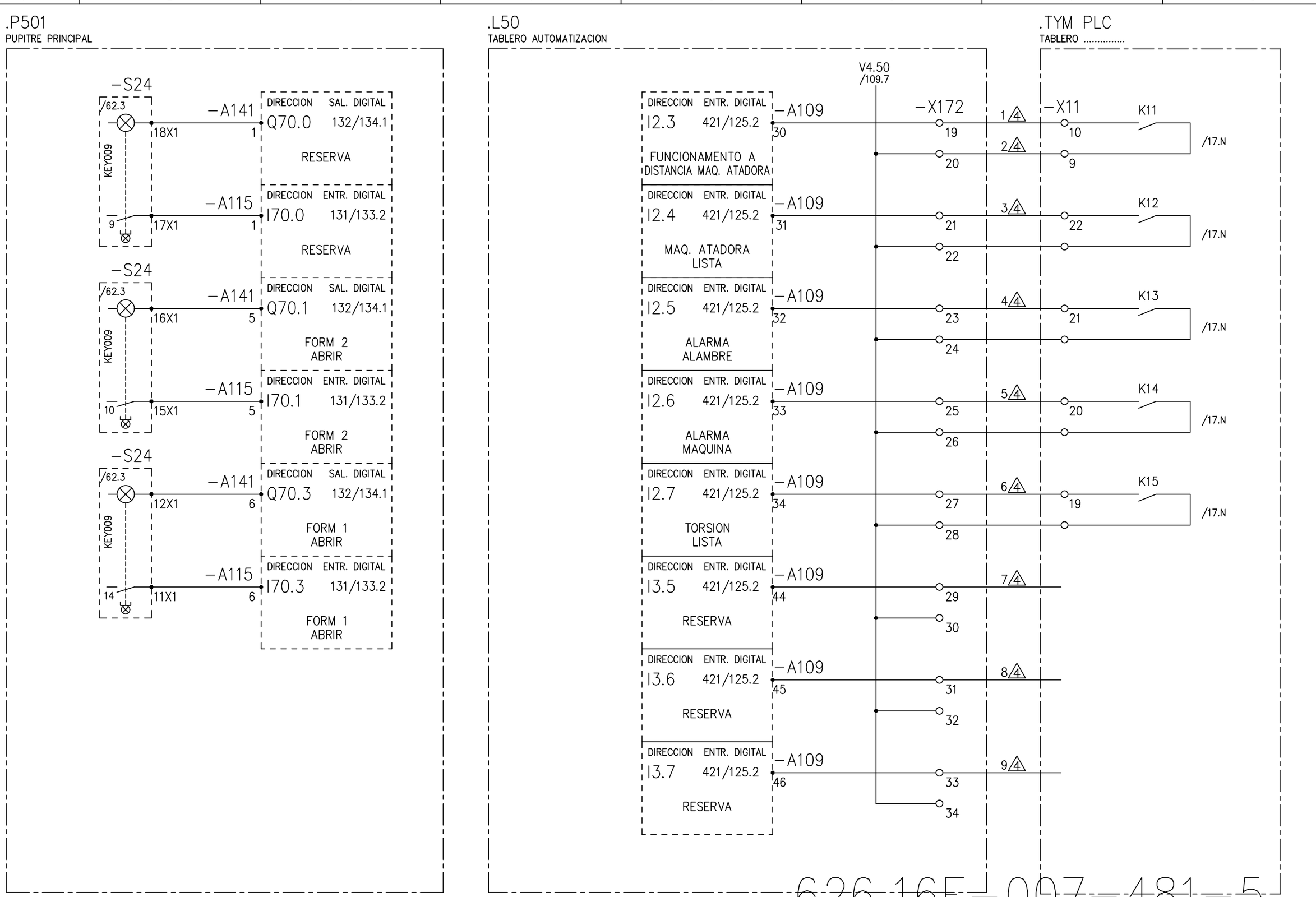

CERTIFICATION OF THE QUALITY SYSTEM OF THE COMPANIES
UNI EN 29001 ISO 9001
Member of

De acuerda con la ley,la DANIELI CEDA considera este documenta como secreto industrial par lo tantó queda prohibida su reproduccion y/o su difusion total o parcial e terceros sin la espec. autorizacion escrita de Direccion DANIELI CEDA

AutoCAD-COMPUTER AIDED DESIGN
S3550481

5	REVAMP. COTIZ	11.05.20	EPROC	Fecha	27.01.97
4	SE AGREG. N° CABLES	3.08.00	M.J.S.	Encarg.	IACOBUCCI
1	EMISION	27.01.97	IACOB	Contr.	TURUS
	Modificacion	Fecha	Nombre	Norma	IEC

SIPAR

Obtenido de: | Reemplazo para: | Reemplaz. por:

DANIELI AUTOMATION

MAQUINA ATADORA
SENALES DE INTERFAZ

AUT. ACABADORA LAMINADOR =30BB.L50 +

30620 N°. 3062-D30-S3550 Hoja 481 483 Sigue

ft. DIN6771/Teil 5

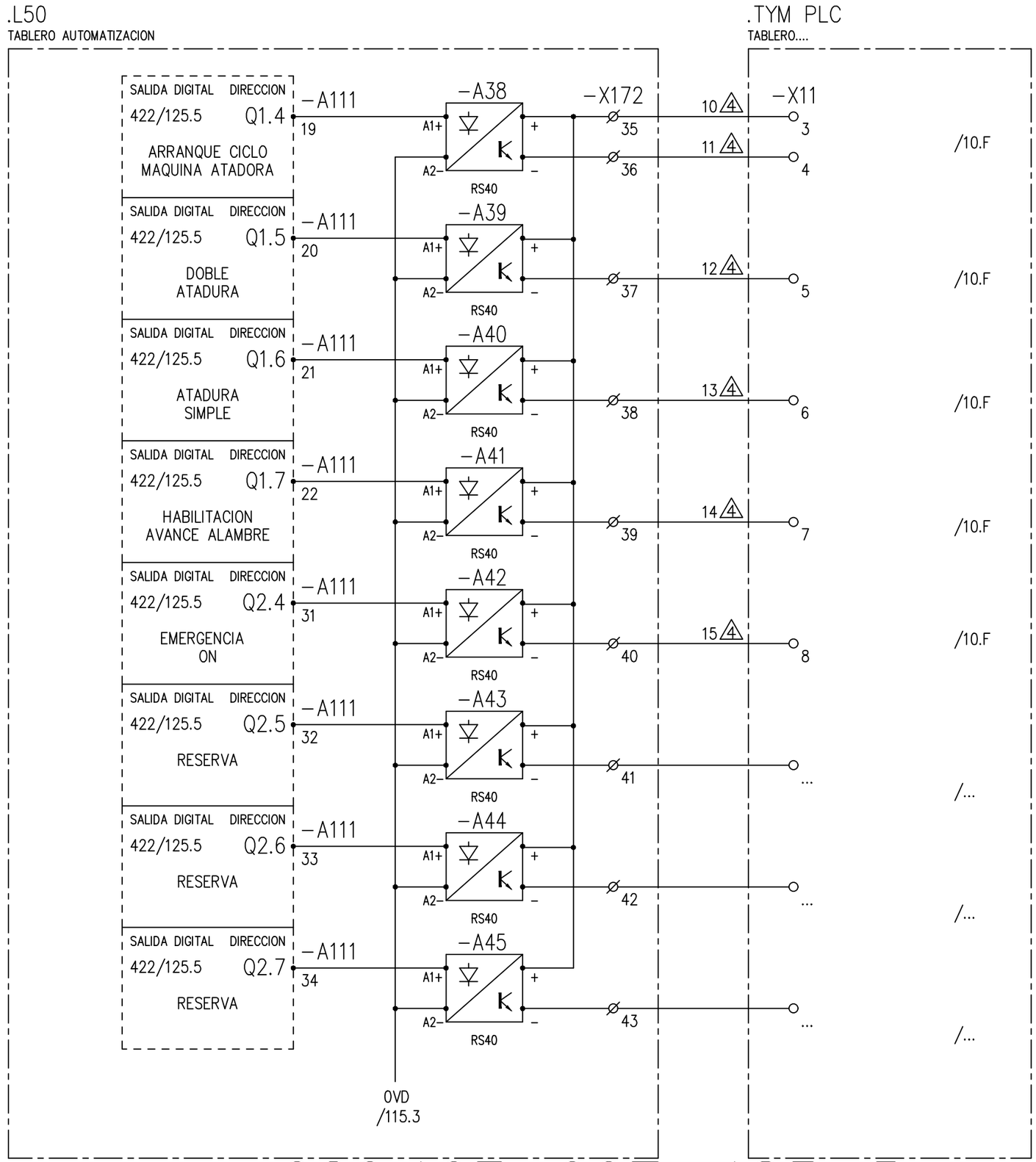

626.16E-007-483-5

5	REVAMP. COTIZ	11.05.20	EPROC	Fecha	27.01.97	SIPAR	DANIELI AUTOMATION	MAQUINA ATADORA SENALES DE INTERFAZ	AUT. ACABADORA LAMINADOR	=30BB.L50 +		
4	SE AGREG. N° CABLES	3.08.00	M.J.S.	Encarg.	IACOBUCCI							
1	EMISION	27.01.97	IACOB	Contr.	TURUS				30620	N°. 3062-D30-S3550	Hoja 483	
	Modificacion	Fecha	Nombre	Norma	IEC	Obtenido de:	Reemplazo para:	Reemplaz. por:			491 Sigue	

ft. DIN6771/Teil 5

CERTIFICATION OF THE QUALITY SYSTEM OF THE COMPANIES
CSQ
UNI EN 29001
ISO 9001
Member of
CERTIFIED EQNet QUALITY SYSTEM

De acuerda con la ley,la DANIELI CEDA considera este documenta como secreto industrial par lo tanto queda prohibida su reproduccion y/o su difusion total o parcial e terceros sin la espec. autorizacion escrita de Direccion DANIELI CEDA

AutoCAD-COMPUTER AIDED DESIGN
S3550483

CERTIFICATION OF THE QUALITY SYSTEM OF THE COMPANIES
CSQ
UNI EN 29001
ISO 9001
Member of
CERTIFIED EQNet QUALITY SYSTEM

De acuerda con la ley,la DANIELI CEDA considera este documenta como secreto industrial par lo tanto queda prohibida su reproduccion y/o su difusion total o parcial e terceros sin la espec. autorizacion escrita de Direccion DANIELI CEDA

AutoCAD-COMPUTER AIDED DESIGN
S3550491

.P501
PUPITRE PRINCIPAL FINITURA

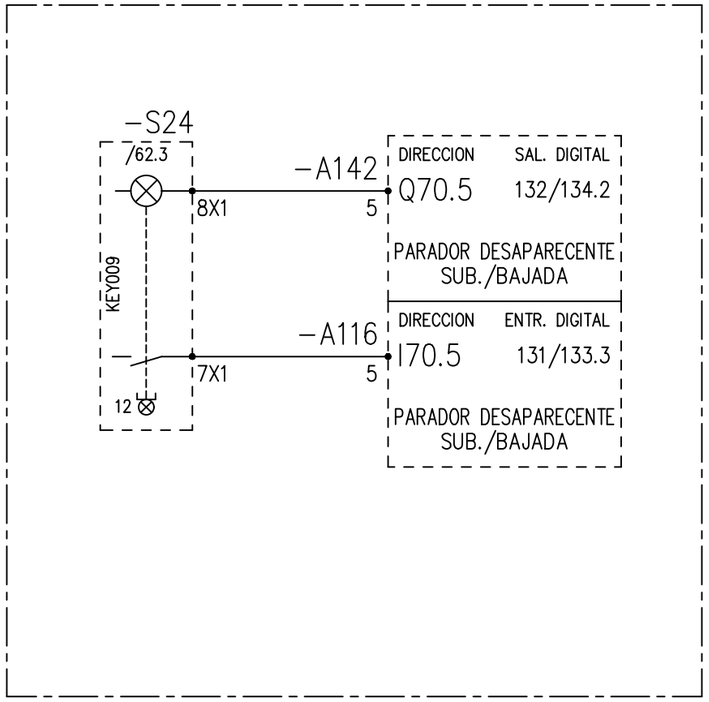

.P503
CAJETA LOCAL AREA TRANSFERENCIA-ACCUMULACION

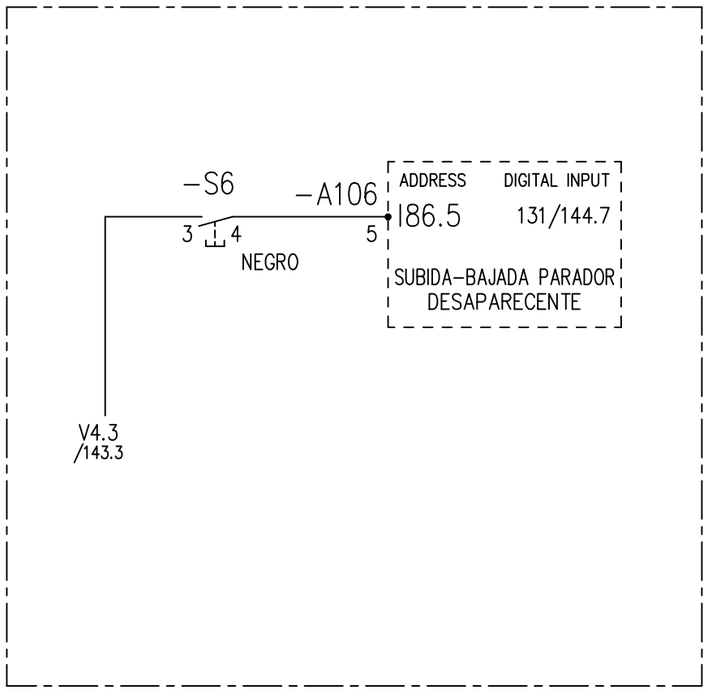

.P508
CAJETA LOCAL PLC REMOTO AREA EVACUACION

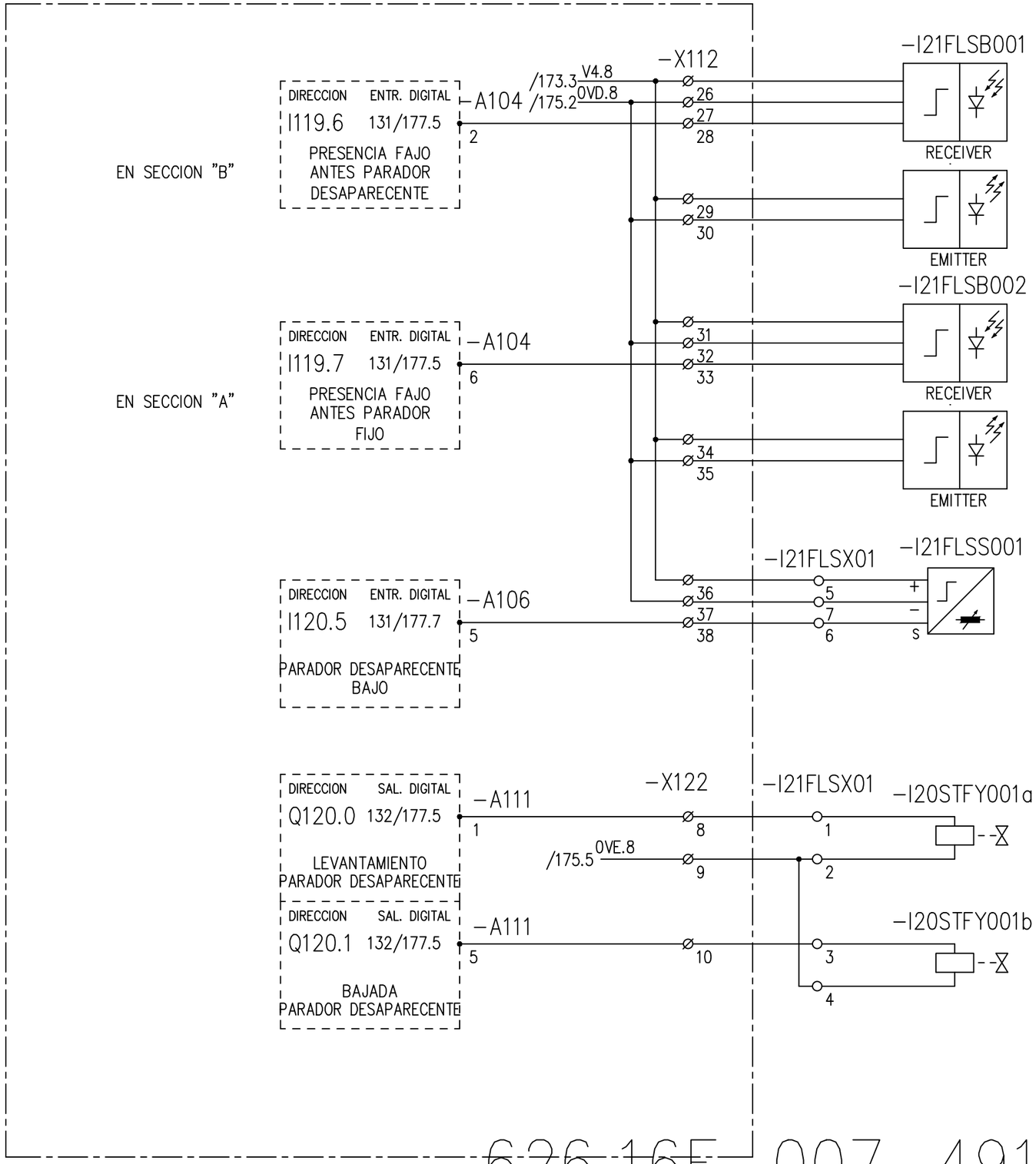

626.16E-007-491-4

4	REVAMP. COTIZ	11.05.20	EPROC	Fecha	27.01.97	SIPAR	DANIELI AUTOMATION	PARADOR DESAPARECENTE ENTRE TRANSPORTADORES	AUT. ACABADORA LAMINADOR	=30BB.L50 +
3	DESP. START-UP	22.05.98	LOG.	Encarg.	IACOBUCCI					
1	EMISION	27.01.97	IACOB	Contr.	TURUS				30620	N°. 3062-D30-S3550 Hoja 491 501 Sigue
	Modificacion	Fecha	Nombre	Norma	IEC	Obtenido de:	Reemplazo para:	Reemplaz. por:		

ft. DIN6771/Teil 5

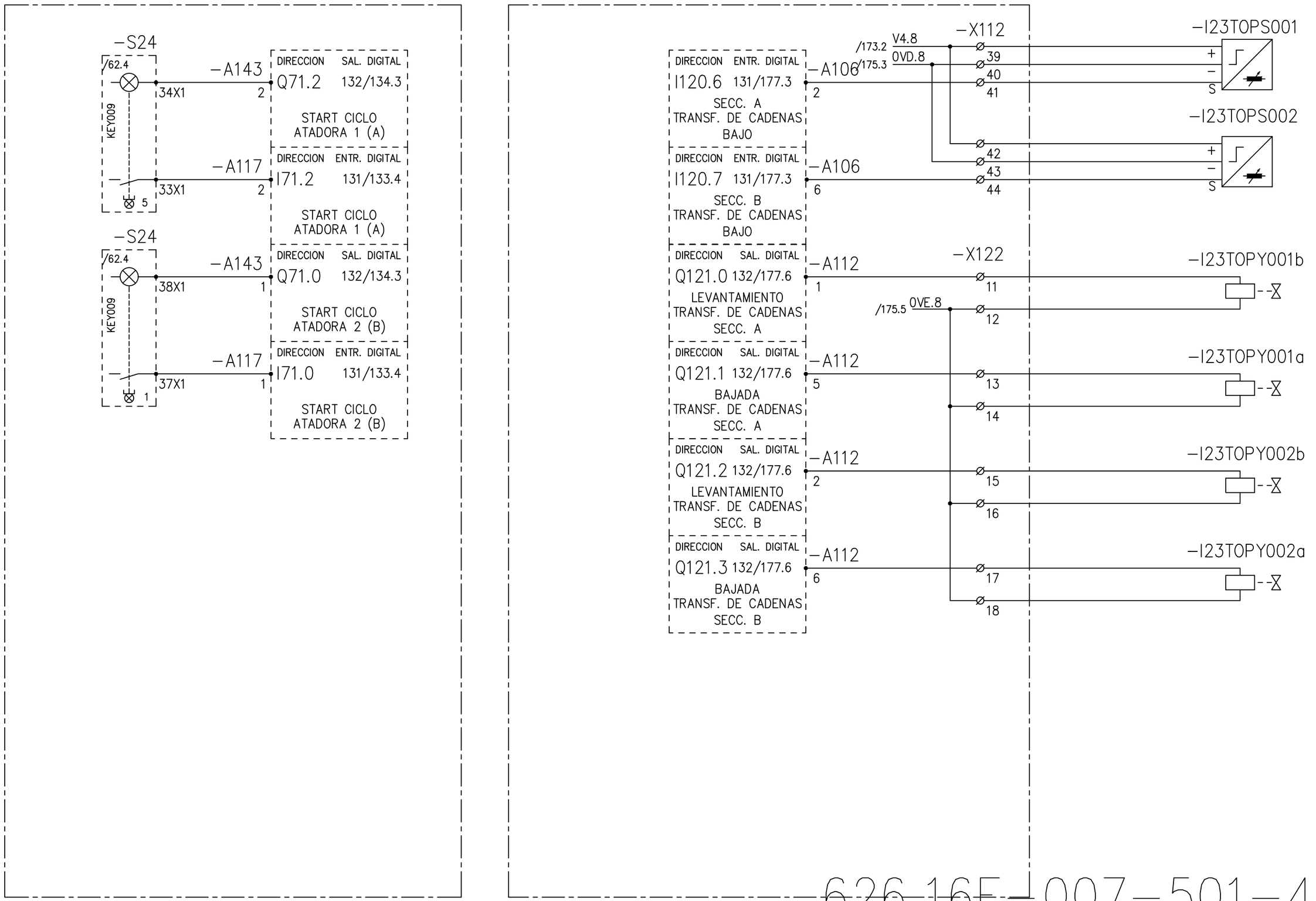

CERTIFICATION OF THE QUALITY SYSTEM OF THE COMPANIES
CSQ
UNI EN 29001
ISO 9001
Member of
CERTIFIED EQNet QUALITY SYSTEM

De acuerda con la ley,la DANIELI CEDA considera este documenta como secreto industrial par lo tanto queda prohibida su reproduccion y/o su difusion total o parcial e terceros sin la espec. autorizacion escrita de Direccion DANIELI CEDA

AutoCAD-COMPUTER AIDED DESIGN
S3550501

4	REVAMP. COTIZ	11.05.20	EPROC	Fecha	27.01.97
3	DESP. START-UP	22.05.98	LOG.	Encarg.	IACOBUCCI
1	EMISION	27.01.97	IACOB	Contr.	TURUS
	Modificacion	Fecha	Nombre	Norma	IEC

SIPAR

Obtenido de: | Reemplazo para: | Reemplaz. por:

DANIELI AUTOMATION

TRANSPORTADORES
ELEVADOR DE CADENAS

AUT. ACABADORA LAMINADOR

=30BB.L50
+

30620

N°. 3062-D30-S3550

Hoja 501
503 Sigue

ft. DIN6771/Teil 5

.P501

PUPITRE PRINCIPAL

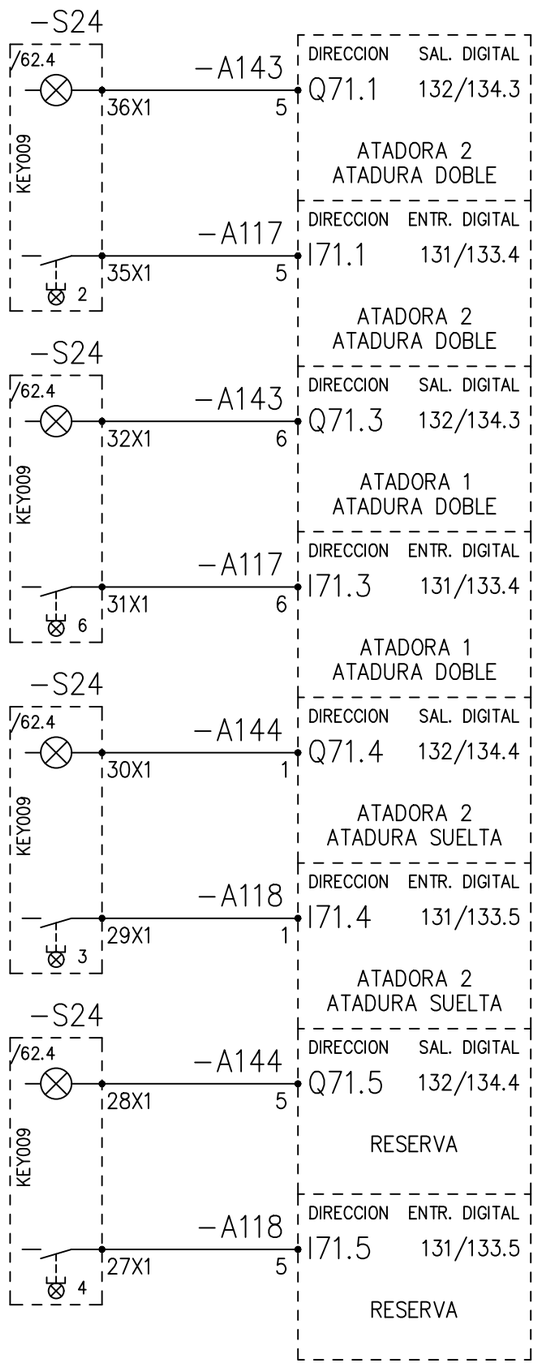

SINEC L2DP SENALES DE INTERCAMBIO

AL DRIVE	DESDE EL DRIVE
ADELANTE	MCC LISTO
ATRAS	CONFIRMACION MARCHA

626.16E-007-503-3

CERTIFICATION OF THE QUALITY SYSTEM OF THE COMPANIES
CSQ
UNI EN 29001
ISO 9001
Member of
CERTIFIED EQNet QUALITY SYSTEM

De acuerda con la ley,la DANIELI CEDA considera este documenta como secreto industrial par lo tanto queda prohibida su reproduccion y/o su difusion total o parcial e terceros sin la espec. autorizacion escrita de Direccion DANIELI CEDA

AutoCAD-COMPUTER AIDED DESIGN
S3550503

3	REVAMP. COTIZ	11.05.20	EPROC	Fecha	27.01.97
2	DESP. PRUEBAS	06.05.97	IACOB	Encarg.	IACOBUCCI
1	EMISION	27.01.97	IACOB	Contr.	TURUS
	Modificacion	Fecha	Nombre	Norma	IEC

SIPAR

Obtenido de: | Reemplazo para: | Reemplaz. por:

DANIELI AUTOMATION

TRANSPORTADOR ELEVADOR DE CADENAS

AUT. ACABADORA LAMINADOR

=30BB.L50
+

30620 | N°. 3062-D30-S3550 | Hoja 503 / 505 Sigue

ft. DIN6771/Teil 5

.P501
PUPITRE PRINCIPAL

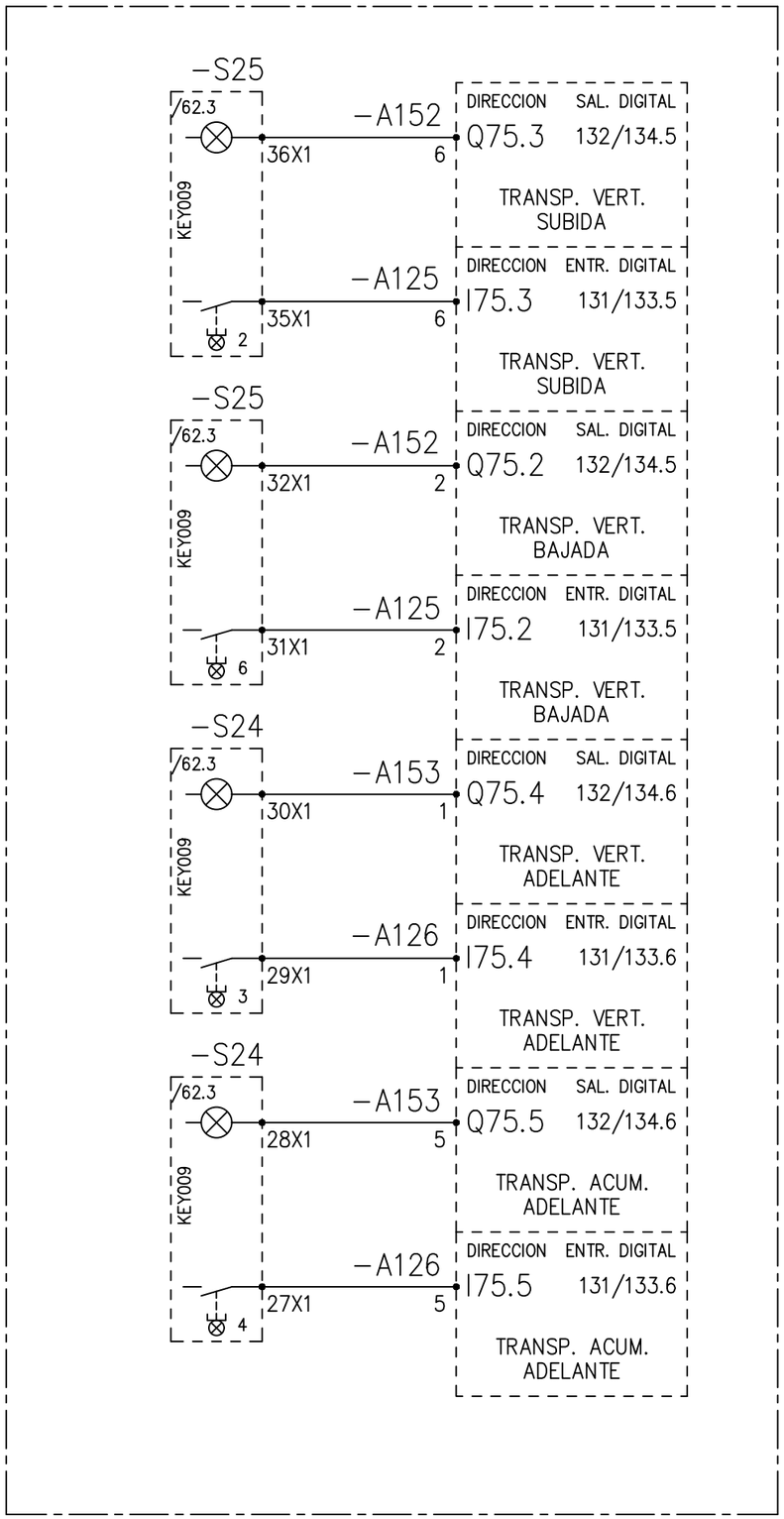

SINEC L2DP SENALES DE INTERCAMBIO

AL DRIVE	DESDE EL DRIVE
ADELANTE	MCC LISTO
ATRAS	CONFIRMACION MARCHA

626.16E-007-503-4

CERTIFICATION OF THE QUALITY SYSTEM OF THE COMPANIES
CSQ
UNI EN 29001
ISO 9001
Member of
CERTIFIED EQNet QUALITY SYSTEM

De acuerda con la ley,la DANIELI CEDA considera este documenta como secreto industrial par lo tanto queda prohibida su reproduccion y/o su difusion total o parcial e terceros sin la espec. autorizacion escrita de Direccion DANIELI CEDA

AutoCAD-COMPUTER AIDED DESIGN
S3550503

4	REVAMP. COTIZ	11.05.20	EPROC	Fecha	27.01.97
2	DESP. PRUEBAS	06.05.97	IACOB	Encarg.	IACOBUCCI
1	EMISION	27.01.97	IACOB	Contr.	TURUS
	Modificacion	Fecha	Nombre	Norma	IEC

SIPAR

Obtenido de: | Reemplazo para: | Reemplaz. por:

DANIELI AUTOMATION

TRANSPORTADOR ELEVADOR DE CADENAS

AUT. ACABADORA LAMINADOR =30BB.L50 +

30620 N°. 3062-D30-S3550 Hoja 503 505 Sigue

ft. DIN6771/Teil 5

.P503

CAJETA LOCAL AREA TRANSFERENCIA–ACCUMULACION

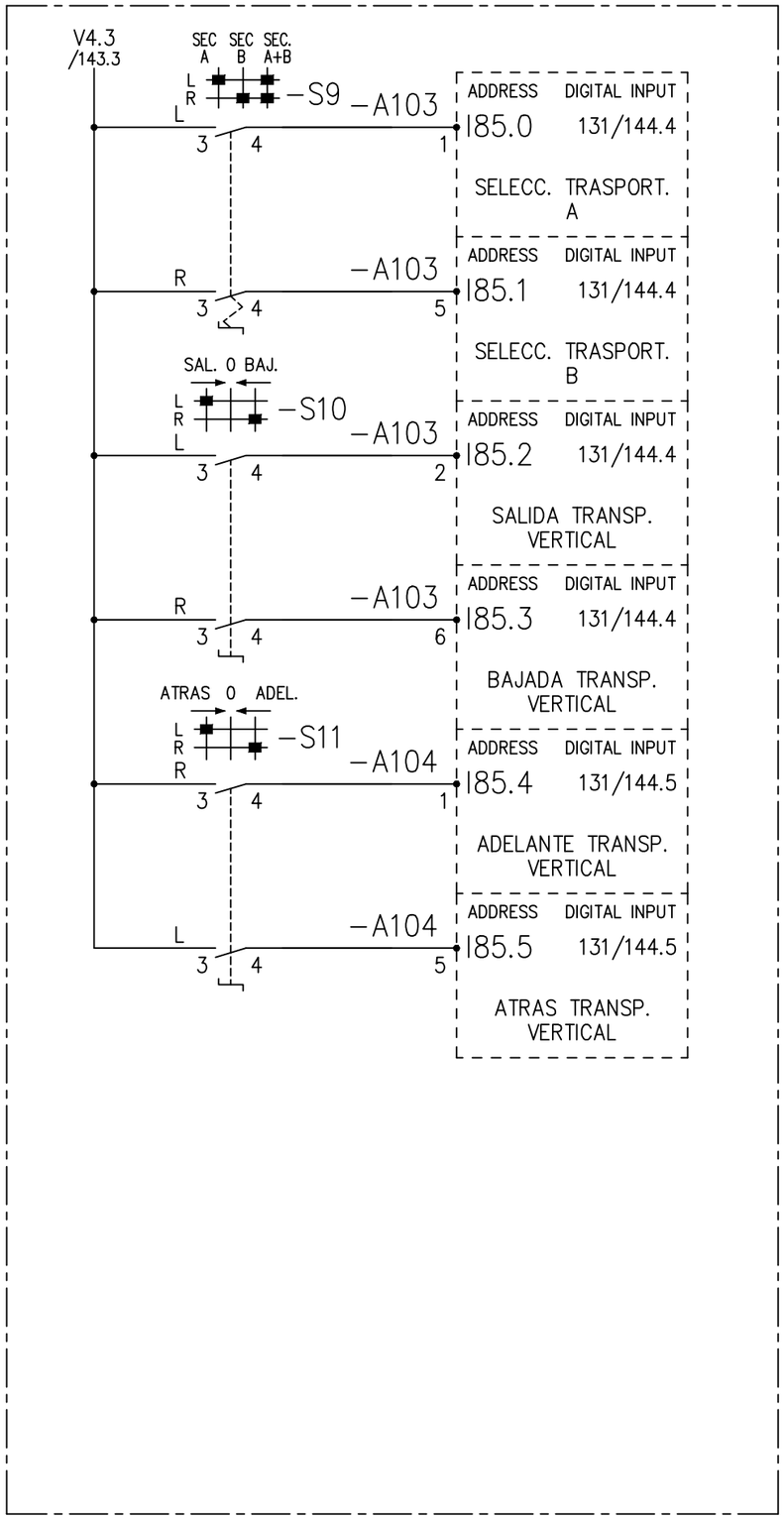

626.16E–007–505–3

CERTIFICATION OF THE QUALITY SYSTEM OF THE COMPANIES

CSQ UNI EN 29001 ISO 9001

Member of CERTIFIED EQNet QUALITY SYSTEM

De acuerda con la ley,la DANIELI CEDA considera este documenta como secreto industrial par lo tanto queda prohibida su reproduccion y/o su difusion total o parcial e terceros sin la espec. autorizacion escrita de Direccion DANIELI CEDA

AutoCAD–COMPUTER AIDED DESIGN S3550505

3	REVAMP. COTIZ	11.05.20	EPROC	Fecha	27.01.97	SIPAR	DANIELI AUTOMATION	TRANSPORTADOR ELEVADOR_DE_CADENAS	AUT. ACABADORA LAMINADOR	=30BB.L50 +	
2	DESP. PRUEBAS	06.05.97	IACOB	Encarg.	IACOBUCCI						
1	EMISION	27.01.97	IACOB	Contr.	TURUS				30620	N°. 3062–D30–S3550	Hoja 505 511 Sigue
	Modificacion	Fecha	Nombre	Norma	IEC	Obtenido de:	Reemplazo para:	Reemplaz. por:			

ft. DIN6771/Teil 5

CERTIFICATION OF THE QUALITY SYSTEM OF THE COMPANIES
CSQ
UNI EN 29001
ISO 9001
Member of
CERTIFIED EQNet QUALITY SYSTEM

De acuerda con la ley,la DANIELI CEDA considera este documento como secreto industrial par lo tanto queda prohibida su reproduccion y/o su difusion total o parcial e terceros sin la espec. autorizacion escrita de Direccion DANIELI CEDA

AutoCAD-COMPUTER AIDED DESIGN
S3550511

.P501
PUPITRE PRINCIPAL

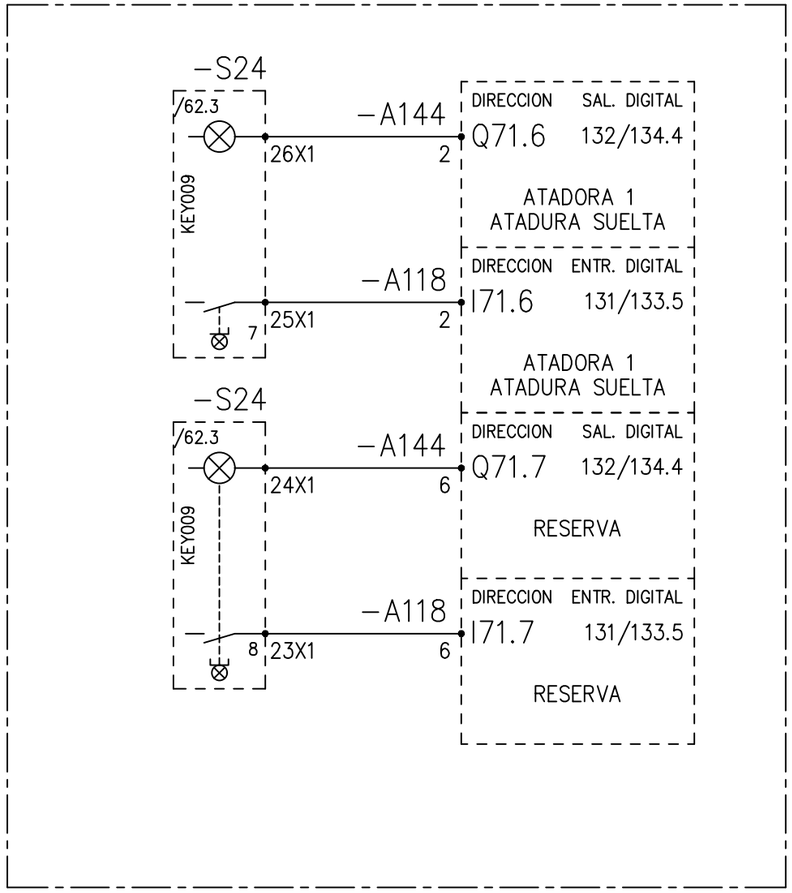

.P503
CAJETA LOCAL AREA TRANSFERENCIA-ACUMULACION

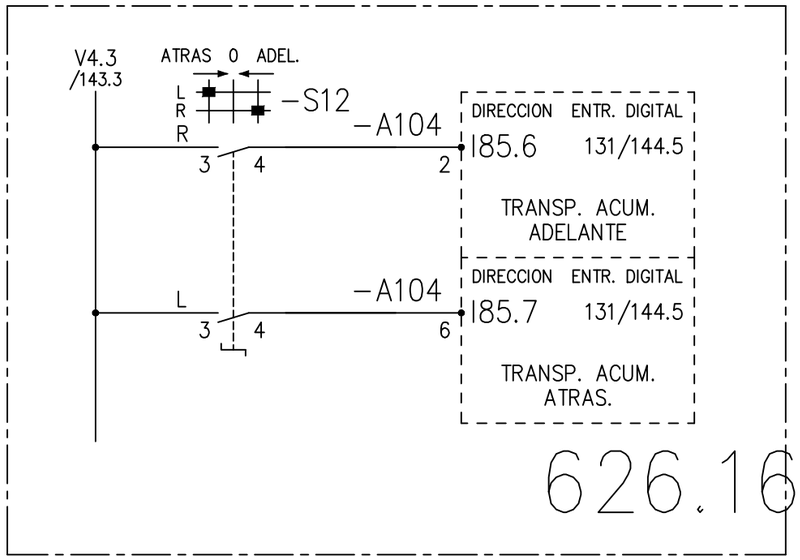

.P508
CAJETA LOCAL PLC REMOTO AREA EVACUACION

Dispositivo en campo

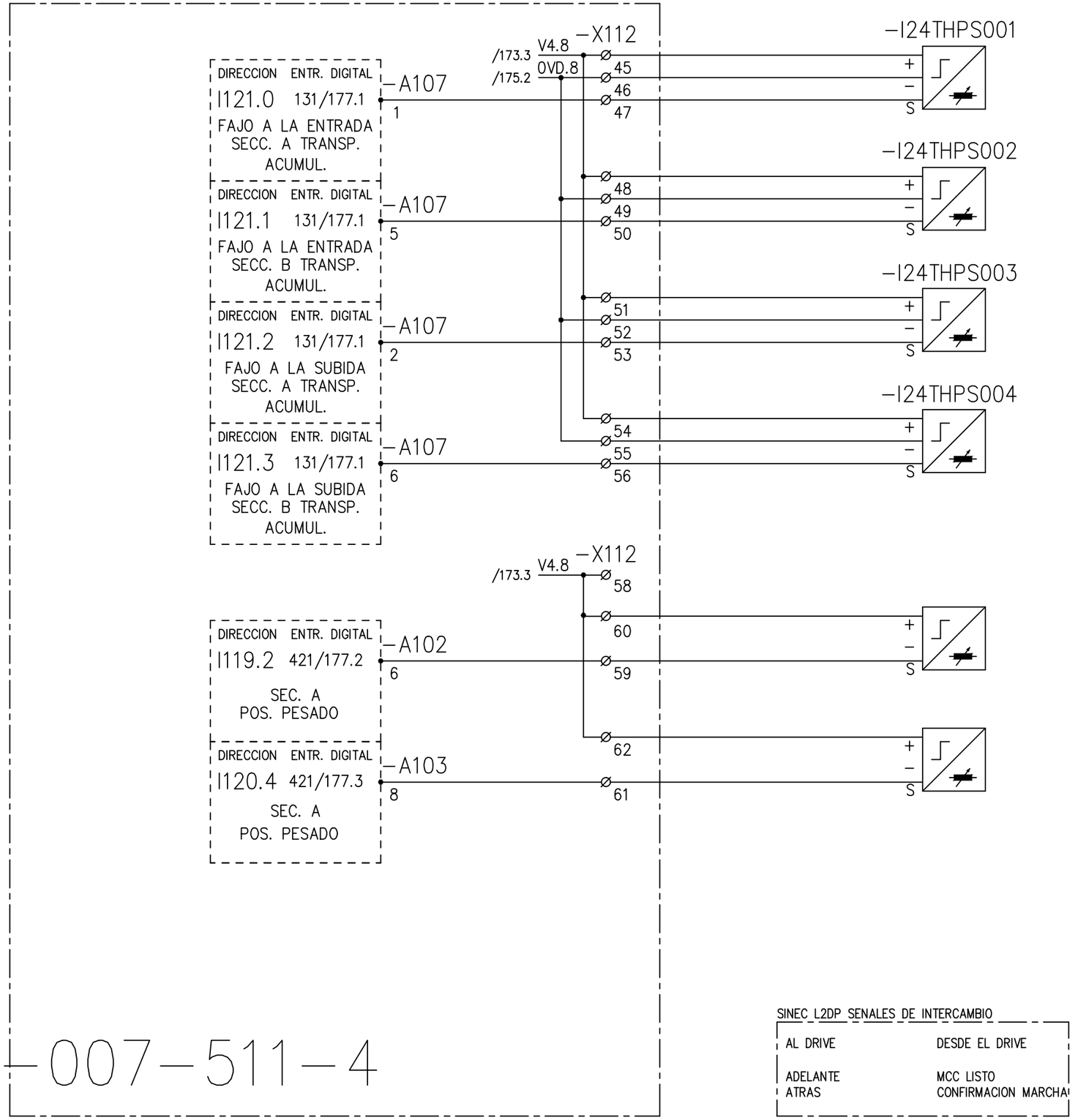

SINEC L2DP SENALES DE INTERCAMBIO

AL DRIVE	DESDE EL DRIVE
ADELANTE	MCC LISTO
ATRAS	CONFIRMACION MARCHA

626.16E-007-511-4

4	REVAMP. COTIZ	11.05.20	EPROC	Fecha	27.01.97	SIPAR	DANIELI AUTOMATION	TRANSPORTADOR DE CADENAS PARA ACUMULACION	AUT. ACABADORA LAMINADOR	=30BB.L50			
3	DESP. START-UP	22.05.98	LOG.	Encarg.	IACOBUCCI					+			
1	EMISION	27.01.97	IACOB	Contr.	TURUS				30620	N°. 3062-D30-S3550		Hoja	511
	Modificacion	Fecha	Nombre	Norma	IEC	Obtenido de:	Reemplazo para:	Reemplaz. por:				521	Sigue

ft. DIN6771/Teil 5

.P501
PUPITRE PRINCIPAL

Dispositivo en campo

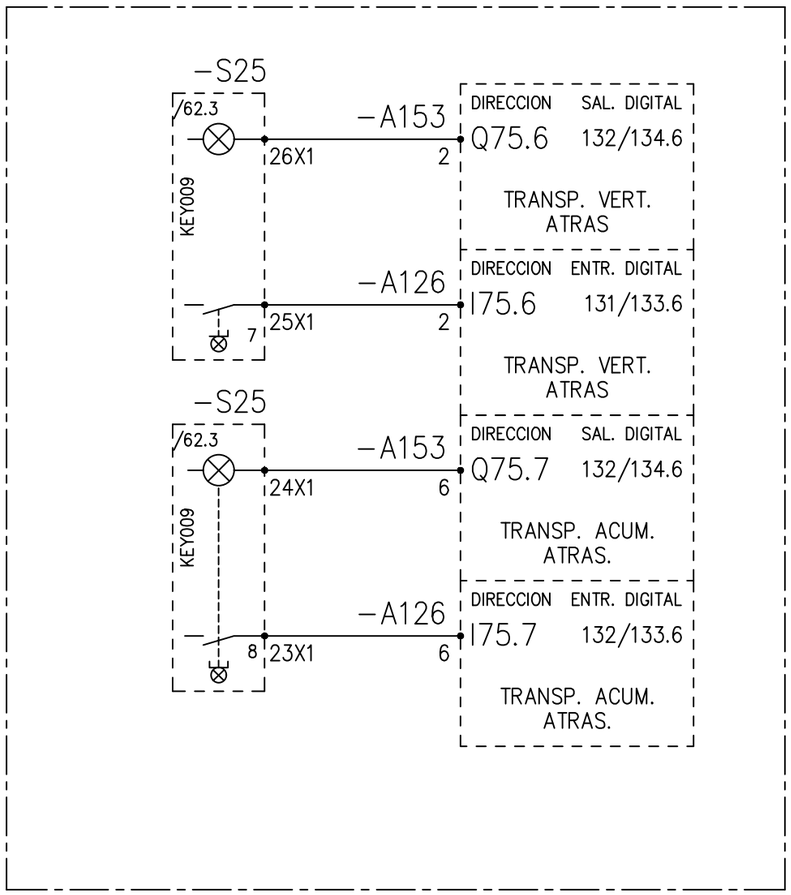

CERTIFICATION OF THE QUALITY SYSTEM OF THE COMPANIES
UNI EN 29001 ISO 9001
Member of

De acuerda con la ley,la DANIELI CEDA considera este documenta como secreto industrial par lo tanto queda prohibida su reproduccion y/o su difusion total o parcial e terceros sin la espec. autorizacion escrita de Direccion DANIELI CEDA

AutoCAD-COMPUTER AIDED DESIGN
S3550511

626.16E-007-511-5

5	REVAMP. COTIZ	11.05.20	EPROC	Fecha	27.01.97	SIPAR	DANIELI AUTOMATION	TRANSPORTADOR DE CADENAS PARA ACUMULACION	AUT. ACABADORA LAMINADOR	=30BB.L50			
3	DESP. START-UP	22.05.98	LOG.	Encarg.	IACOBUCCI					+			
1	EMISION	27.01.97	IACOB	Contr.	TURUS				30620	N°. 3062-D30-S3550	Hoja 511		
	Modificacion	Fecha	Nombre	Norma	IEC	Obtenido de:	Reemplazo para:	Reemplaz. por:			521 Sigue		

ft. DIN6771/Teil 5

.P503

CAJETA LOCAL AREA TRANSFERENCIA–ACCUMULACION

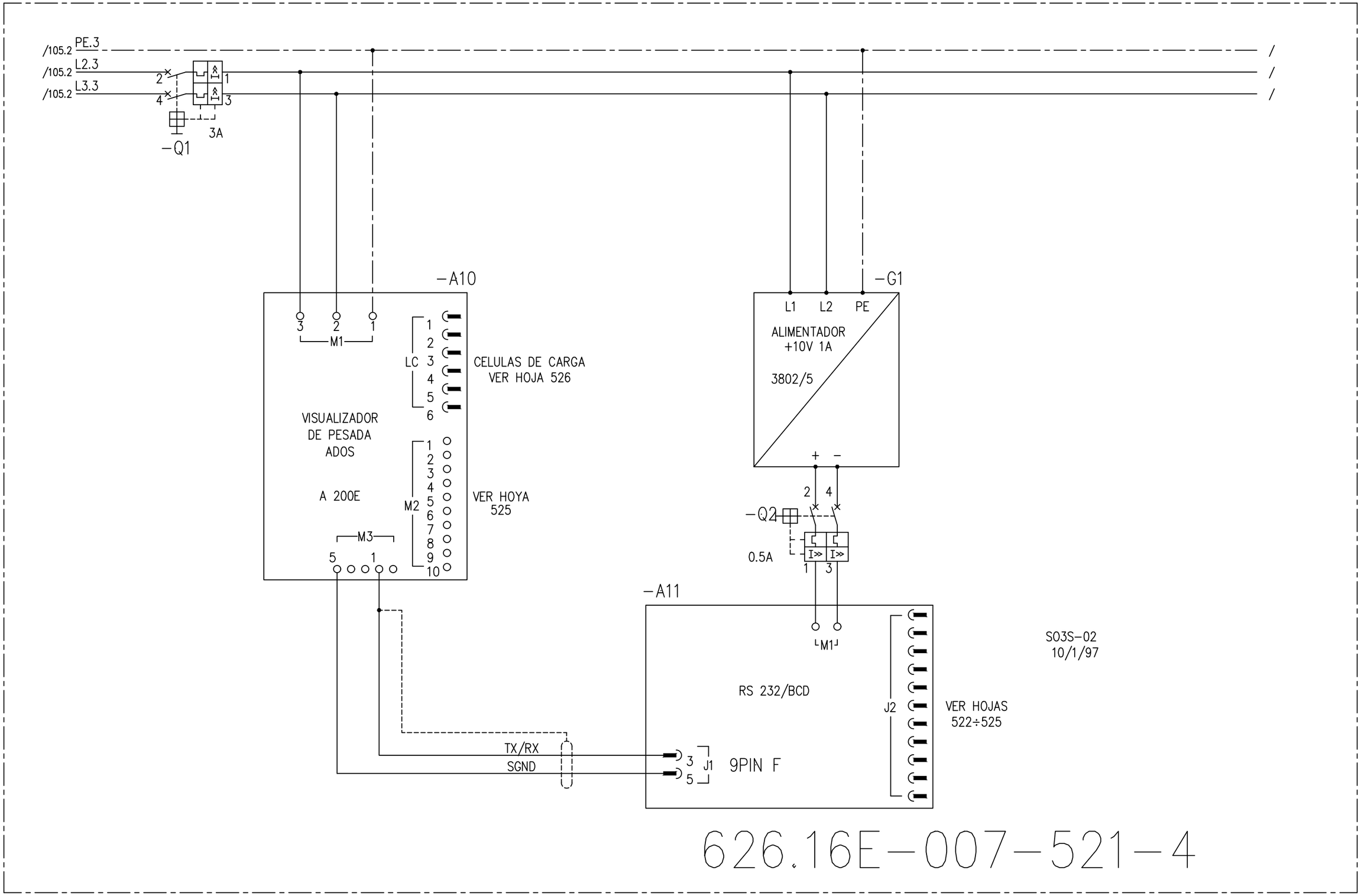

626.16E–007–521–4

CERTIFICATION OF THE QUALITY SYSTEM OF THE COMPANIES

UNI EN 29001
ISO 9001

Member of

De acuerda con la ley,la DANIELI CEDA considera este documenta como secreto industrial par lo tantó queda prohibida su reproduccion y/o su difusion total o parcial e terceros sin la espec. autorizacion escrita de Direccion DANIELI CEDA

AutoCAD–COMPUTER AIDED DESIGN
S3550521

4	REVAMP. COTIZ	11.05.20	EPROC	Fecha	27.01.97
3	DESP. START–UP	22.05.96	LOG.	Encarg.	IACOBUCCI
1	EMISION	27.01.97	IACOB	Contr.	TURUS
	Modificacion	Fecha	Nombre	Norma	IEC

SIPAR

Obtenido de: | Reemplazo para: | Reemplaz. por:

DANIELI AUTOMATION

UNIDAD DE PESADA

AUT. ACABADORA LAMINADOR =30BB.L50 +

30620 N°. 3062–D30–S3550 Hoja 521 522 Sigue

ft. DIN6771/Teil 5

.P503

CAJETA LOCAL AREA TRASFERENCIA-ACCUMULACION

DIRECCION	ENTR. DIGITAL	
I87.0	131/144.1	-A107 1
RESERVA		
I87.1	131/144.1	-A107 5
RESERVA		
I87.2	131/144.1	-A107 2
RESERVA		
I87.3	131/144.1	-A107 6
RESERVA		
I87.4	131/144.2	-A108 1
RESERVA		
I87.5	131/144.2	-A108 5
RESERVA		
I87.6	131/144.2	-A108 2
RESERVA		
I87.7	131/144.2	-A108 6
RESERVA		

CERTIFICATION OF THE QUALITY SYSTEM OF THE COMPANIES
CSQ
UNI EN 29001
ISO 9001
Member of
CERTIFIED EQNet QUALITY SYSTEM

De acuerda con la ley,la DANIELI CEDA considera este documenta como secreto industrial par lo tanto queda prohibida su reproduccion y/o su difusión total o parcial e terceros sin la espec. autorizacion escrita de Dirección DANIELI CEDA

AutoCAD-COMPUTER AIDED DESIGN
S3550521

626.16E-007-522-4

4	REVAMP. COTIZ	11.05.20	EPROC	Fecha	27.01.97	SIPAR	DANIELI AUTOMATION	UNIDAD DE PESADA	AUT. ACABADORA LAMINADOR	=30BB.L50	
3	DESP. START-UP	22.05.98	LOG.	Encarg.	IACOBUCCI					+	
1	EMISION	27.01.97	IACOB	Contr.	TURUS				30620	N°. 3062-D30-S3550	Hoja 522
	Modificacion	Fecha	Nombre	Norma	IEC	Obtenido de:	Reemplazo para:	Reemplaz. por:			523 Sigue

ft. DIN6771/Teil 5

.P503

CAJETA LOCAL AREA TRANSFERENCIA-ACCUMULACION

DIRECCION	ENTR. DIGITAL	
I88.0	131/144.3	-A109 1
RESERVA		
I88.1	131/144.3	-A109 5
RESERVA		
I88.2	131/144.3	-A109 2
RESERVA		
I88.3	131/144.3	-109 6
RESERVA		
I88.4	131/144.4	-A110 1
RESERVA		
I88.5	131/144.4	-A110 5
RESERVA		
I88.6	131/144.4	-A110 2
RESERVA		
I88.7	131/144.4	-A110 6
RESERVA		

CERTIFICATION OF THE QUALITY SYSTEM OF THE COMPANIES

UNI EN 29001 ISO 9001

Member of

De acuerda con la ley,la DANIELI CEDA considera este documenta como secreto industrial par lo tanto queda prohibida su reproduccion y/o su difusion total o parcial e terceros sin la espec. autorizacion escrita de Direccion DANIELI CEDA

AutoCAD-COMPUTER AIDED DESIGN S3550523

626.16E-007-523-3

3	REVAMP. COTIZ	11.05.20	EPROC	Fecha	27.01.97	SIPAR	DANIELI AUTOMATION	UNIDAD DE PESADA	AUT. ACABADORA LAMINADOR	=30BB.L50 +	
2	DESP. PRUEBAS	06.05.97	IACOB	Encarg.	IACOBUCCI						
1	EMISION	27.01.97	IACOB	Contr.	TURUS				30620	N°. 3062-D30-S3550	Hoja 523 525 Sigue
	Modificacion	Fecha	Nombre	Norma	IEC	Obtenido de:	Reemplazo para:	Reemplaz. por:			

ft. DIN6771/Teil 5

.P503

CAJETA LOCAL AREA TRANSFERENCIA–ACCUMULACION

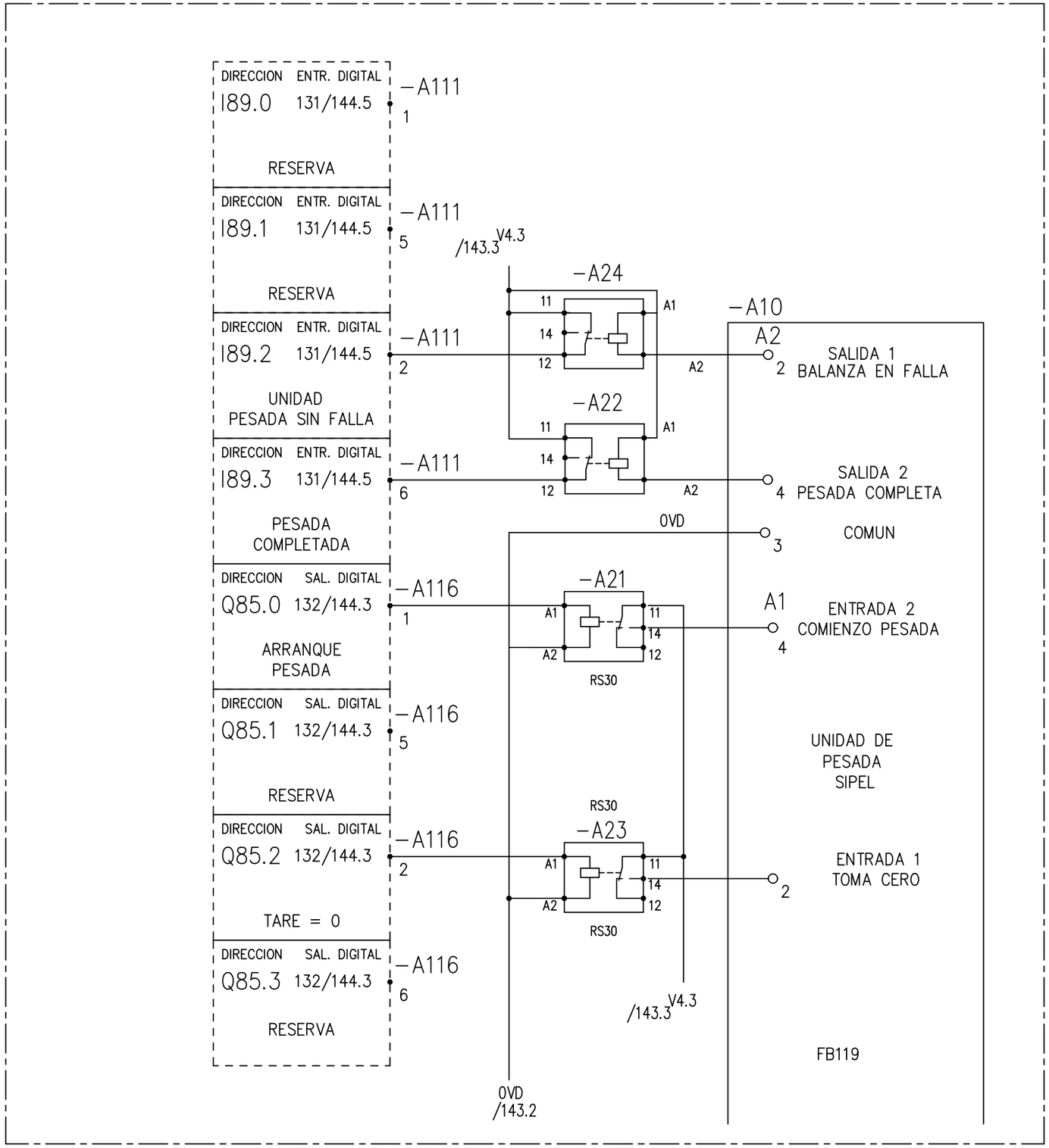

626.16E–007–525–4

4	REVAMP. COTIZ	11.05.20	EPROC	Fecha	27.01.97	SIPAR	DANIELI AUTOMATION	UNIDAD DE PESADA	AUT. ACABADORA LAMINADOR	=30BB.L50	
3	DESP. START–UP	22.05.96	LOG.	Encarg.	IACOBUCCI					+	
1	EMISION	27.01.97	IACOB	Contr.	TURUS				30620	N°. 3062–D30–S3550	Hoja 525 526 Sigue
	Modificacion	Fecha	Nombre	Norma	IEC	Obtenido de:	Reemplazo para:	Reemplaz. por:			

ft. DIN6771/Teil 5

CERTIFICATION OF THE QUALITY SYSTEM OF THE COMPANIES
UNI EN 29001 ISO 9001
Member of EQNet

De acuerda con la ley,la DANIELI CEDA considera este documenta como secreto industrial par lo tanto queda prohibida su reproducción y/o su difusión total o parcial e terceros sin la espec. autorizacion escrita de Direccion DANIELI CEDA

AutoCAD–COMPUTER AIDED DESIGN S3550525

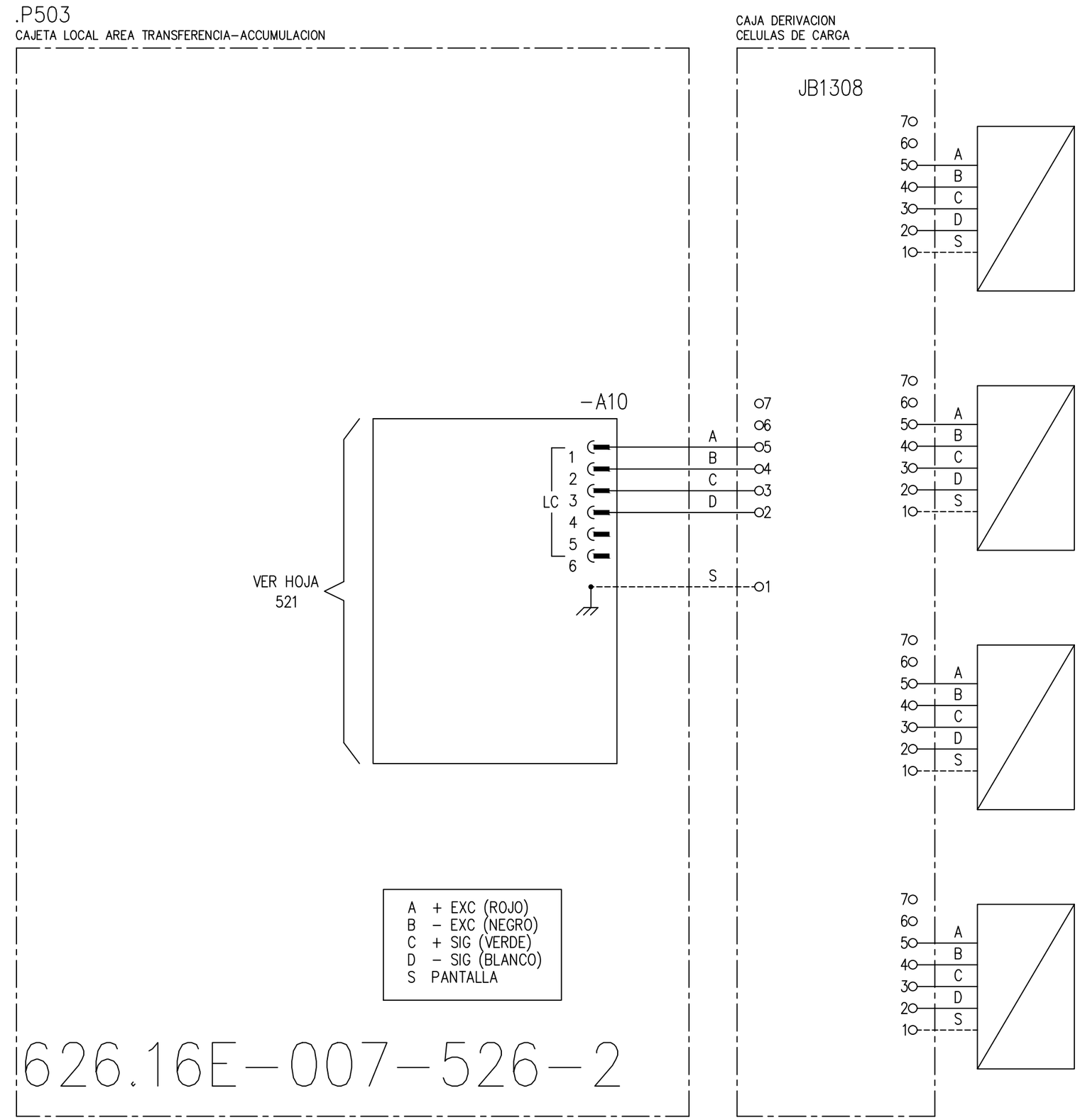

CERTIFICATION OF THE QUALITY SYSTEM OF THE COMPANIES
CSQ
UNI EN 29001
ISO 9001
Member of
CERTIFIED EQNet QUALITY SYSTEM

De acuerda con la ley,la DANIELI CEDA considera este documenta como secreto industrial par lo tanto queda prohibida su reproducción y/o su difusión total o parcial e terceros sin la espec. autorizacion escrita de Direccion DANIELI CEDA

AutoCAD-COMPUTER AIDED DESIGN
S3550526

				Fecha	27.01.97
2	DESP. PRUEBAS	06.05.97	IACOB	Encarg.	IACOBUCCI
1	EMISION	27.01.97	IACOB	Contr.	TURUS
	Modificacion	Fecha	Nombre	Norma	IEC

SIPAR

Obtenido de: | Reemplazo para: | Reemplaz. por:

DANIELI AUTOMATION

UNIDAD DE PESADA

AUT. ACABADORA LAMINADOR =30BB.L50 +

30620 N°. 3062-D30-S3550 Hoja 526 531 Sigue

ft. DIN6771/Teil 5

.P504

CAJETA LOCAL UNIDAD DE LUBRICACION

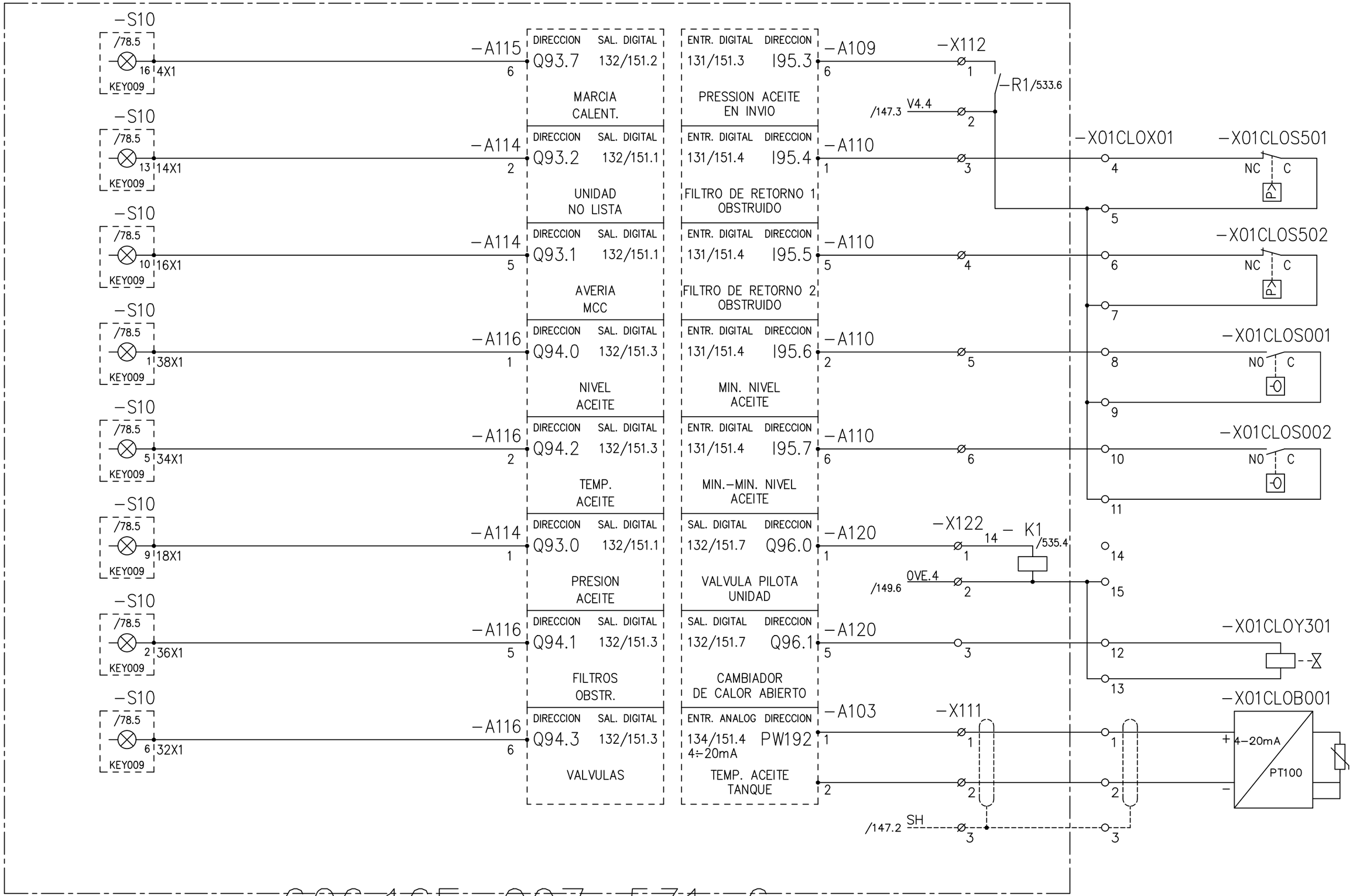

626.16E-007-531-6

6	REVAMP. COTIZ	11.05.20	EPROC	Fecha	27.01.97	SIPAR	DANIELI AUTOMATION	UNIDAD DE LUBRICACION	AUT. ACABADORA LAMINADOR	=30BB.L50 +
5	MODIF. VALV PILOT	02.06	F.L	Encarg.	IACOBUCCI					
1	EMISION	27.01.97	IACOB	Contr.	TURUS				30620	N°. 3062-D30-S3550
	Modificacion	Fecha	Nombre	Norma	IEC	Obtenido de:	Reemplazo para:	Reemplaz. por:		Hoja 531 533 Sigue

CERTIFICATION OF THE QUALITY SYSTEM OF THE COMPANIES
CSQ
UNI EN 29001 ISO 9001
Member of EQNet
De acuerda con la ley,la DANIELI CEDA considera este documenta como secreto industrial par lo tanto queda prohibida su reproduccion y/o su difusion total o parcial e terceros sin la espec. autorizacion escrita de Direccion DANIELI CEDA
AutoCAD-COMPUTER AIDED DESIGN S3550531

ft. DIN6771/Teil 5

.P504

CAJETA LOCAL UNIDAD DE LUBRICACION

Dispositivo en campo

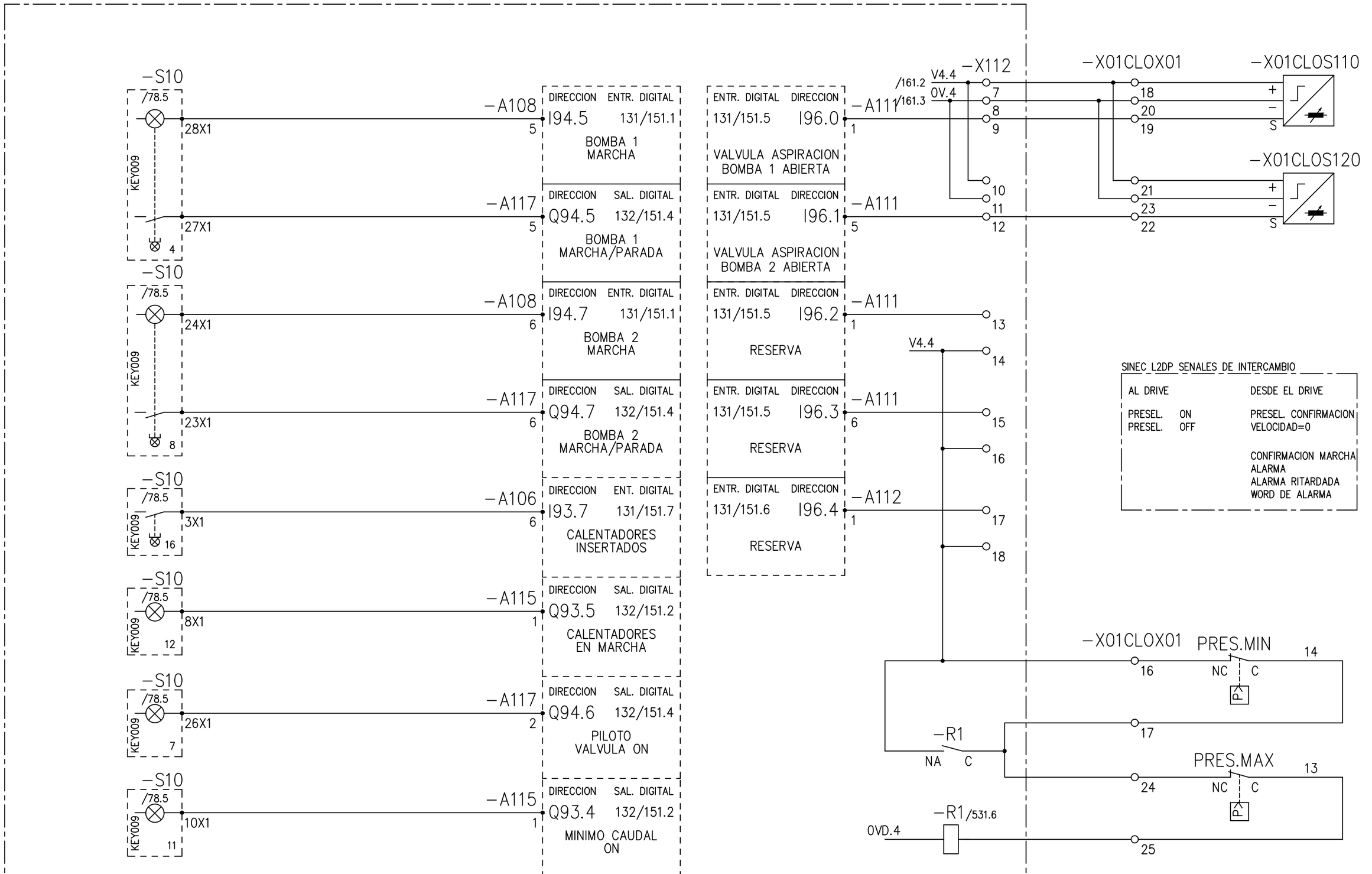

626.16E-007-533-5

CERTIFICATION OF THE QUALITY SYSTEM OF THE COMPANIES ESQ UNI EN 29001 ISO 9001 Member of EQNet CERTIFIED QUALITY SYSTEM

De acuerda con la ley,la DANIELI CEDA considera este documenta como secreto industrial par lo tanto queda prohibida su reproduccion y/o su difusion total o parcial e terceros sin la espec. autorizacion escrita de Direccion DANIELI CEDA

AutoCAD-COMPUTER AIDED DESIGN S3550533

5	REVAMP. COTIZ	11.05.20	EPROC	Fecha	27.01.97	SIPAR	DANIELI AUTOMATION	UNIDAD DE LUBRICACION	AUT. ACABADORA LAMINADOR =30BB.L50 +
4	INST. PRES. MAX/MIN	16.06.05	F.L	Encarg.	IACOBUCCI				
1	EMISION	27.01.97	IACOB	Contr.	TURUS				
	Modificacion	Fecha	Nombre	Norma	IEC	Obtenido de: / Reemplazo para:	Reemplaz. por:	30620	N°. 3062-D30-S3550 Hoja 533 601 Sigue

ft. DIN6771/Teil 5

.P504

CAJETA LOCAL UNIDAD DE LUBRICACION

Dispositivo en campo

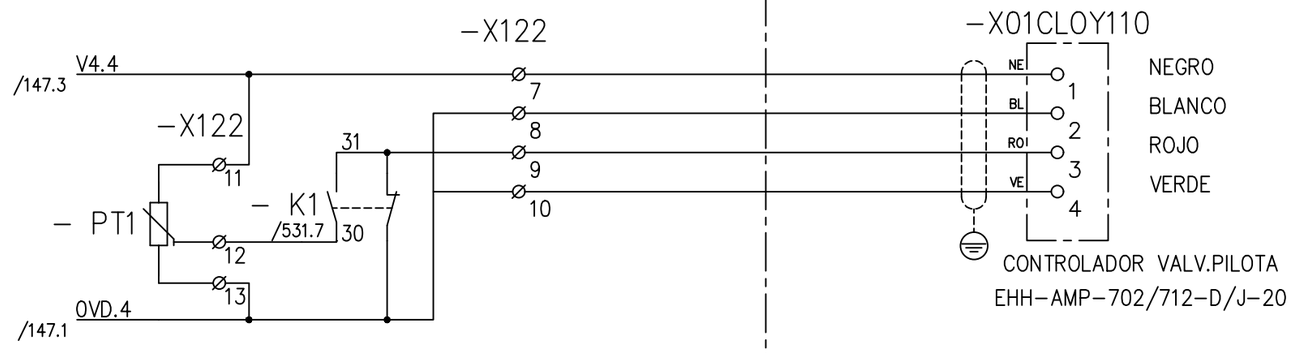

626.16E-007-535-6

CERTIFICATION OF THE QUALITY SYSTEM OF THE COMPANIES
CSQ
UNI EN 29001
ISO 9001
Member of
CERTIFIED EQNet QUALITY SYSTEM

De acuerda con la ley,la DANIELI CEDA considera este documenta como secreto industrial par lo tanto queda prohibida su reproduccion y/o su difusion total o parcial e terceros sin la espec. autorizacion escrita de Direccion DANIELI CEDA

AutoCAD-COMPUTER AIDED DESIGN
S3550531

6	REVAMP. COTIZ	11.05.20	EPROC	Fecha	27.01.97	SIPAR	DANIELI AUTOMATION	UNIDAD DE LUBRICACION	AUT. ACABADORA LAMINADOR	=30BB.L50 +	
5	MODIF. VALV. PILOT	02.06	F.L	Encarg.	IACOBUCCI						
1	EMISION	27.01.97	IACOB	Contr.	TURUS				30620	N°. 3062-D30-S3550	Hoja 535 601 Sigue
	Modificacion	Fecha	Nombre	Norma	IEC	Obtenido de:	Reemplazo para:	Reemplaz. por:			

ft. DIN6771/Teil 5

.L50

TABLERO AUTOMATIZACION

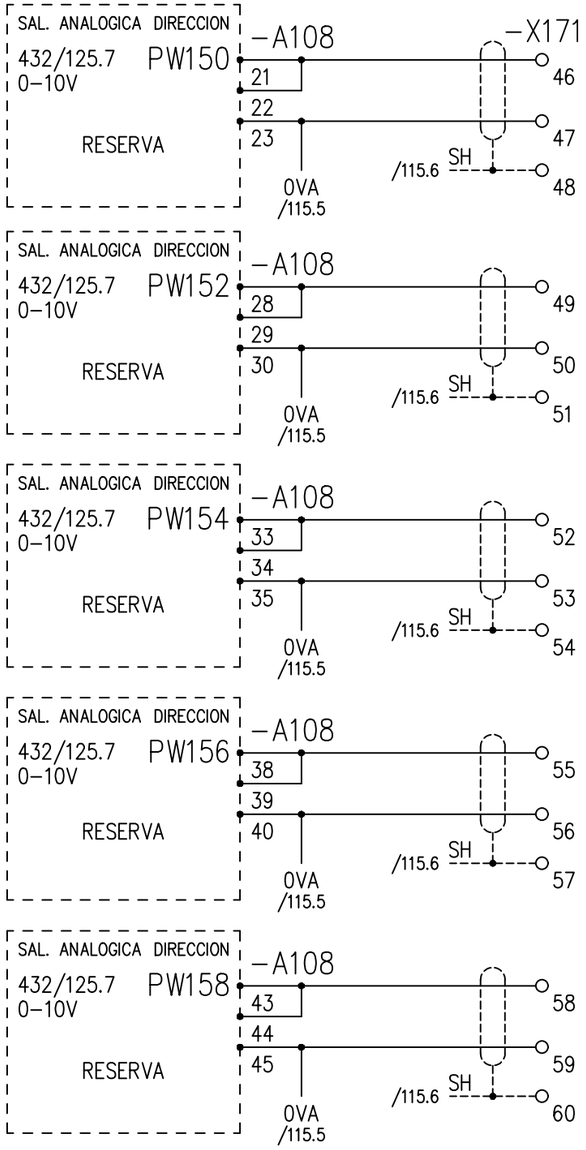

626.16E–007–601–3

CERTIFICATION OF THE QUALITY SYSTEM OF THE COMPANIES
CSQ
UNI EN 29001
ISO 9001
Member of
CERTIFIED EQNet QUALITY SYSTEM

De acuerda con la ley,la DANIELI CEDA considera este documenta como secreto industrial par lo tanto queda prohibida su reproduccion y/o su difusion total o parcial e terceros sin la espec. autorizacion escrita de Direccion DANIELI CEDA

AutoCAD–COMPUTER AIDED DESIGN
S3550601

3	REVAMP. COTIZ	11.05.20	EPROC	Fecha	27.01.97	SIPAR	DANIELI AUTOMATION	SALIDA ANALOGICA RESERVAS .L50	AUT. ACABADORA LAMINADOR	=30BB.L50	
2	DESP. PRUEBAS	06.05.97	IACOB	Encarg.	IACOBUCCI					+	
1	EMISION	27.01.97	IACOB	Contr.	TURUS				30620	N°: 3062–D30–S3550	Hoja 601 605 Sigue
	Modificacion	Fecha	Nombre	Norma	IEC	Obtenido de:	Reemplazo para:	Reemplaz. por:			

ft. DIN6771/Teil 5

.L50
TABLERO AUTOMATIZACION

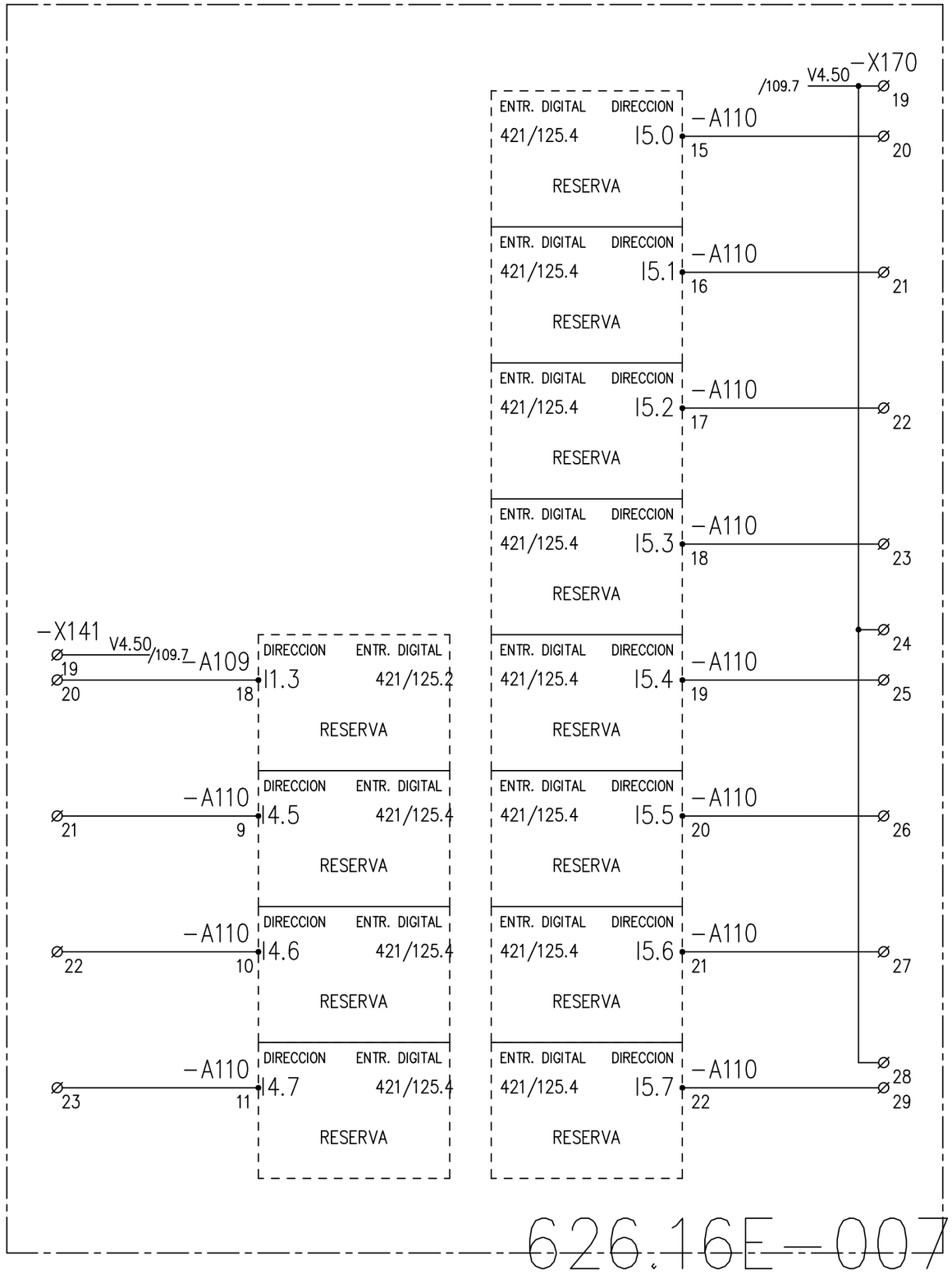

626.16E-007-605-3

CERTIFICATION OF THE QUALITY SYSTEM OF THE COMPANIES
UNI EN 29001
ISO 9001
Member of

De acuerda con la ley,la DANIELI CEDA considera este documenta como secreto industrial par lo tanto queda prohibida su reproduccion y/o su difusion total o parcial e terceros sin la espec. autorizacion escrita de Direccion DANIELI CEDA

AutoCAD-COMPUTER AIDED DESIGN
S3550605

3	REVAMP. COTIZ	11.05.20	EPROC	Fecha	27.01.97
2	DESP. PRUEBAS	06.05.97	IACOB	Encarg.	IACOBUCCI
1	EMISION	27.01.97	IACOB	Contr.	TURUS
	Modificacion	Fecha	Nombre	Norma	IEC

SIPAR

Obtenido de: | Reemplazo para: | Reemplaz. por:

DANIELI AUTOMATION

ENTRADAS RESERVAS .L50

AUT. ACABADORA LAMINADOR =30BB.L50 +

30620 N°. 3062-D30-S3550 Hoja 605 607 Sigue

ft. DIN6771/Teil 5

.L50

TABLERO AUTOMATIZACION

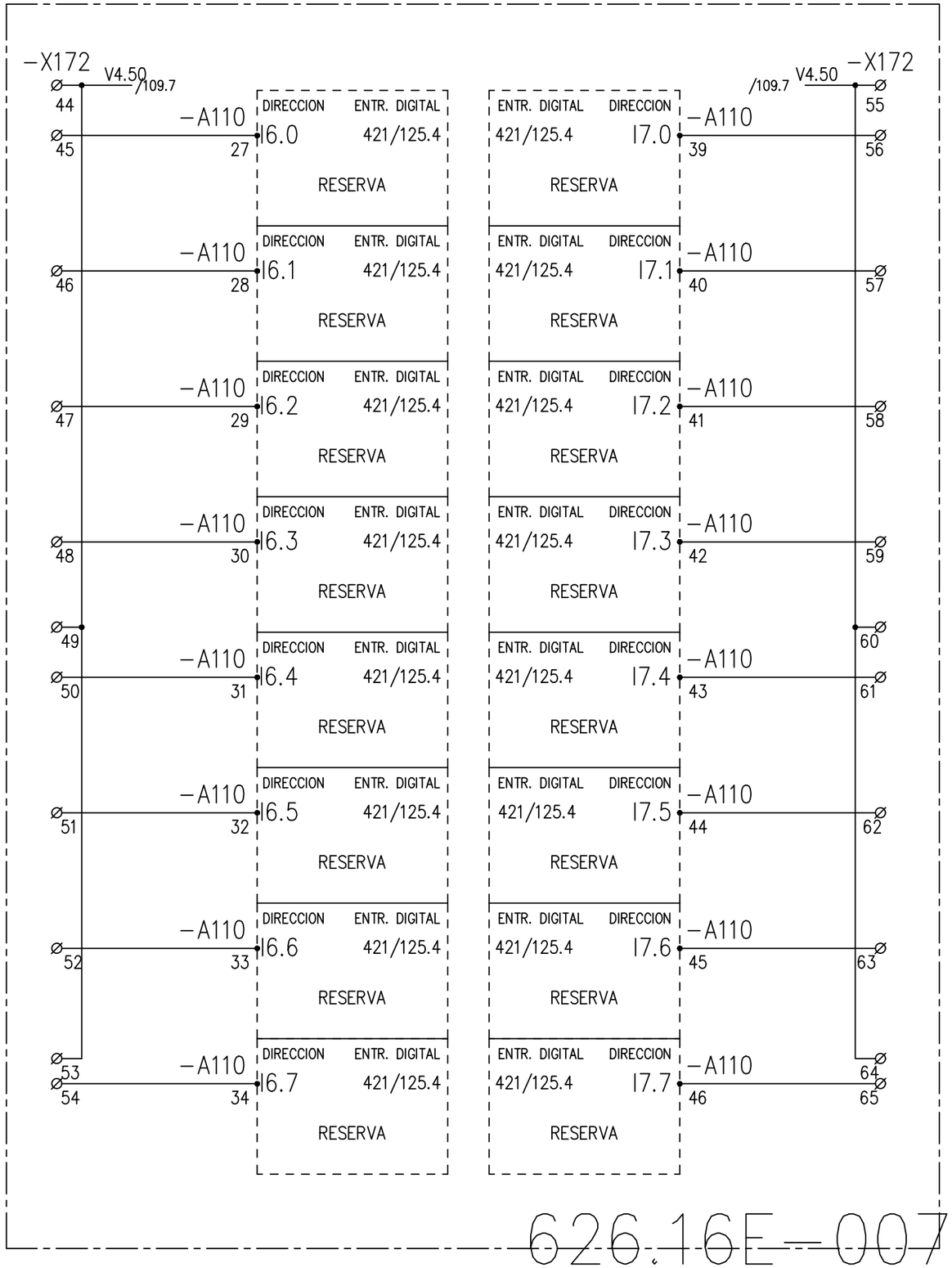

626.16E-007-607-3

De acuerda con la ley,la DANIELI CEDA considera este documenta como secreto industrial par lo tanto queda prohibida su reproduccion y/o su difusion total o parcial e terceros sin la espec. autorizacion escrita de Direccion DANIELI CEDA

CERTIFICATION OF THE QUALITY SYSTEM OF THE COMPANIES

UNI EN 29001 ISO 9001

Member of

AutoCAD-COMPUTER AIDED DESIGN S3550607

3	REVAMP. COTIZ	11.05.20	EPROC	Fecha	27.01.97	SIPAR	DANIELI AUTOMATION	ENTRADAS RESERVAS .L50	AUT. ACABADORA LAMINADOR =30BB.L50 +
2	DESP. PRUEBAS	06.05.97	IACOB	Encarg.	IACOBUCCI				
1	EMISION	27.01.97	IACOB	Contr.	TURUS				30620 N°. 3062-D30-S3550 Hoja 607 609 Sigue
	Modificacion	Fecha	Nombre	Norma	IEC	Obtenido de:	Reemplazo para:	Reemplaz. por:	

ft. DIN6771/Teil 5

.L50
TABLERO AUTOMATIZACION

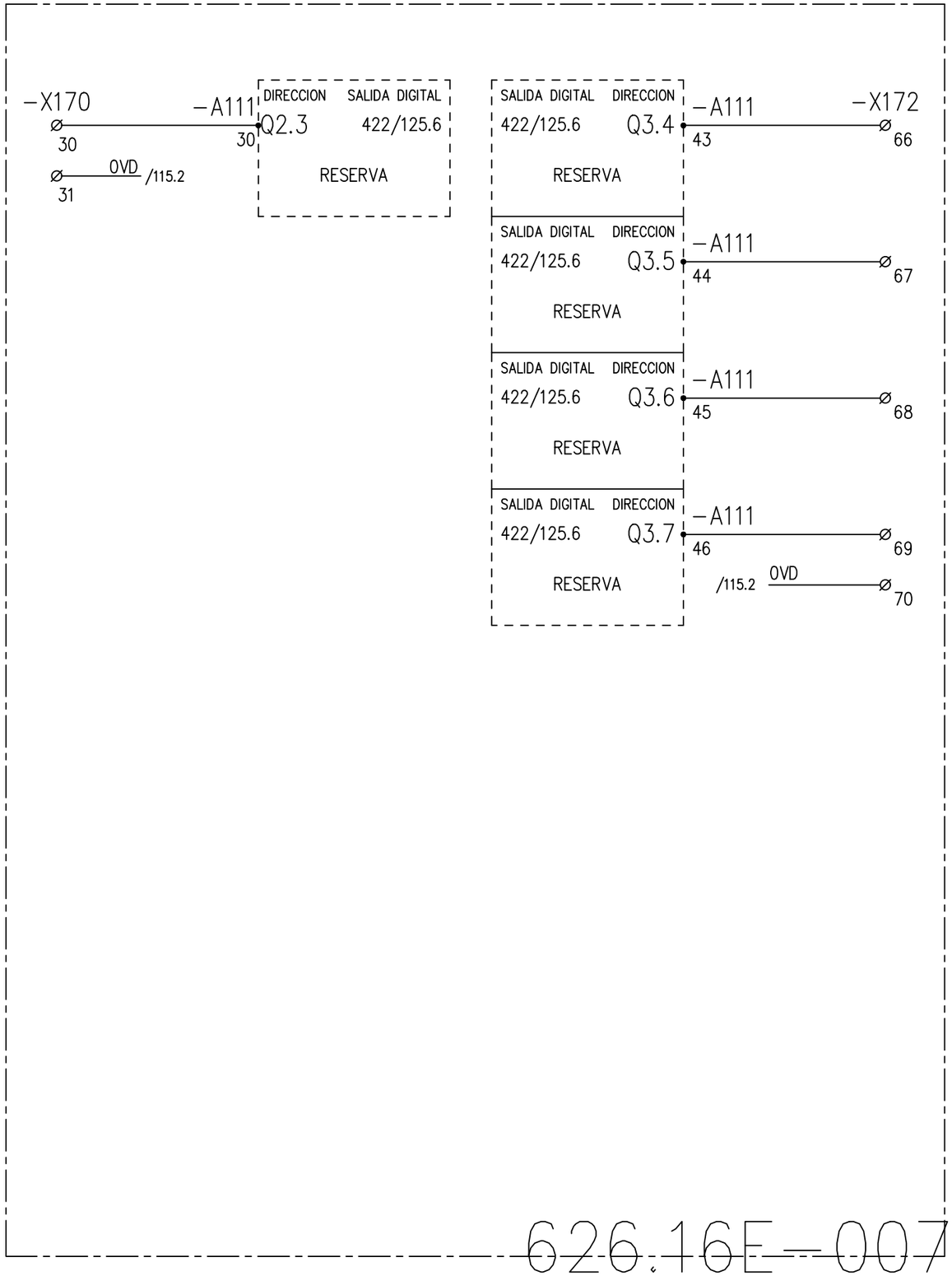

626.16E-007-609-3

CERTIFICATION OF THE QUALITY SYSTEM OF THE COMPANIES
UNI EN 29001
ISO 9001
Member of

De acuerda con la ley,la DANIELI CEDA considera este documenta como secreto industrial par lo tanto queda prohibida su reproduccion y/o su difusion total o parcial e terceros sin la espec. autorizacion escrita de Direccion DANIELI CEDA

AutoCAD-COMPUTER AIDED DESIGN
S3550609

3	REVAMP. COTIZ	11.05.20	EPROC	Fecha	27.01.97	SIPAR	DANIELI AUTOMATION	SALIDAS RESERVAS .L50	AUT. ACABADORA LAMINADOR =30BB.L50 +
2	DESP. PRUEBAS	06.05.97	IACOB	Encarg.	IACOBUCCI				
1	EMISION	27.01.97	IACOB	Contr.	TURUS				30620 N°. 3062-D30-S3550 Hoja 609 611 Sigue
	Modificacion	Fecha	Nombre	Norma	IEC	Obtenido de:	Reemplazo para:	Reemplaz. por:	

ft. DIN6771/Teil 5

.P501

PUPITRE PRINCIPAL

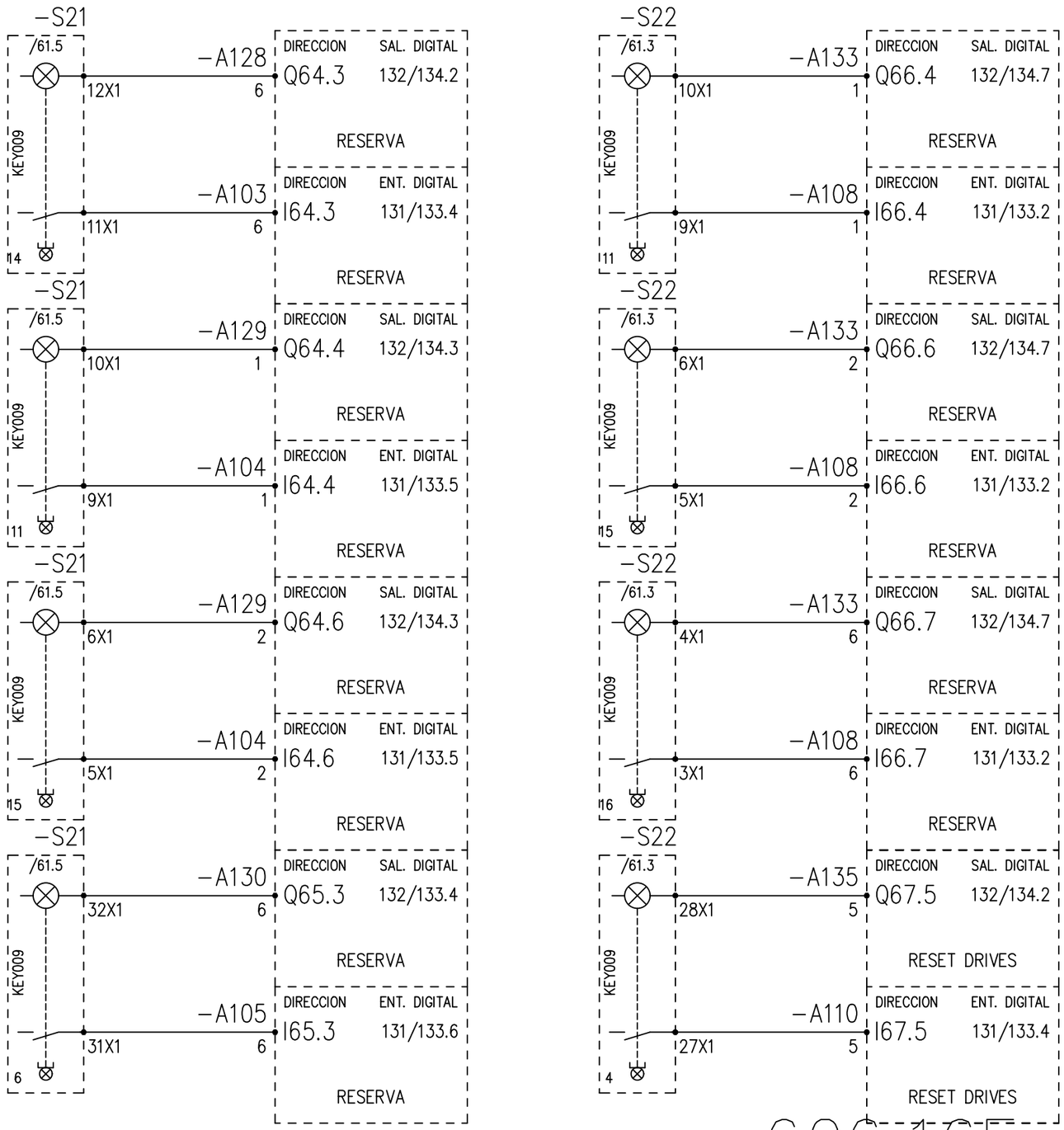

626.16E-007-611-2

CERTIFICATION OF THE QUALITY SYSTEM OF THE COMPANIES

UNI EN 29001 ISO 9001

Member of

De acuerda con la ley,la DANIELI CEDA considera este documenta como secreto industrial par lo tanto queda prohibida su reproduccion y/o su difusion total o parcial e terceros sin la espec. autorizacion escrita de Direccion DANIELI CEDA

AutoCAD-COMPUTER AIDED DESIGN S3550611

				Fecha	27.01.97	SIPAR	DANIELI AUTOMATION	RESERVAS TECLAS PUPITRE .P501	AUT. ACABADORA LAMINADOR =30BB.P501 +
2	REVAMP. COTIZ	11.05.20	EPROC	Encarg.	IACOBUCCI				
1	EMISION	27.01.97	IACOB	Contr.	TURUS				30620 N°. 3062-D30-S3550 Hoja 611 612 Sigue
	Modificacion	Fecha	Nombre	Norma	IEC	Obtenido de:	Reemplazo para:	Reemplaz. por:	

ft. DIN6771/Teil 5

.P501
PUPITRE PRINCIPAL

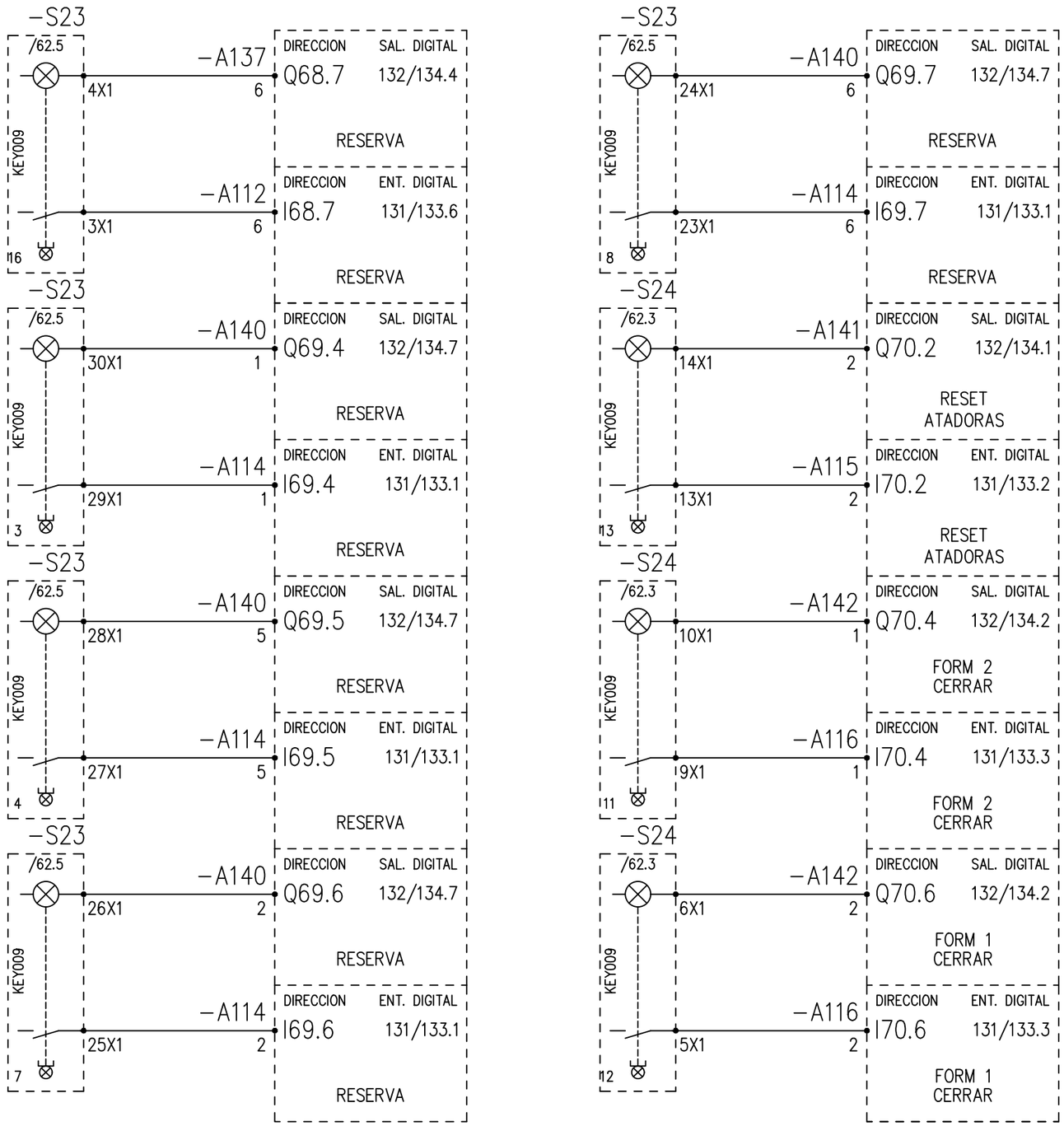

626.16E-007-612-4

CERTIFICATION OF THE QUALITY SYSTEM OF THE COMPANIES
CSQ
UNI EN 29001
ISO 9001
Member of
CERTIFIED EQNet QUALITY SYSTEM

De acuerda con la ley,la DANIELI CEDA considera este documenta como secreto industrial par lo tanto queda prohibida su reproduccion y/o su difusion total o parcial e terceros sin la espec. autorizacion escrita de Direccion DANIELI CEDA

AutoCAD-COMPUTER AIDED DESIGN
S3550612

4	REVAMP. COTIZ	11.05.20	EPROC	Fecha	27.01.97	SIPAR	DANIELI AUTOMATION	RESERVAS TECLAS PUPITRE .P501	AUT. ACABADORA LAMINADOR =30BB.P501 +
3	DESP. START-UP	22.05.98	LOG.	Encarg.	IACOBUCCI				
1	EMISION	27.01.97	IACOB	Contr.	TURUS				30620 N°. 3062-D30-S3550 Hoja 612 613 Sigue
	Modificacion	Fecha	Nombre	Norma	IEC	Obtenido de:	Reemplazo para:	Reemplaz. por:	

ft. DIN6771/Teil 5

.P501
PUPITRE PRINCIPAL

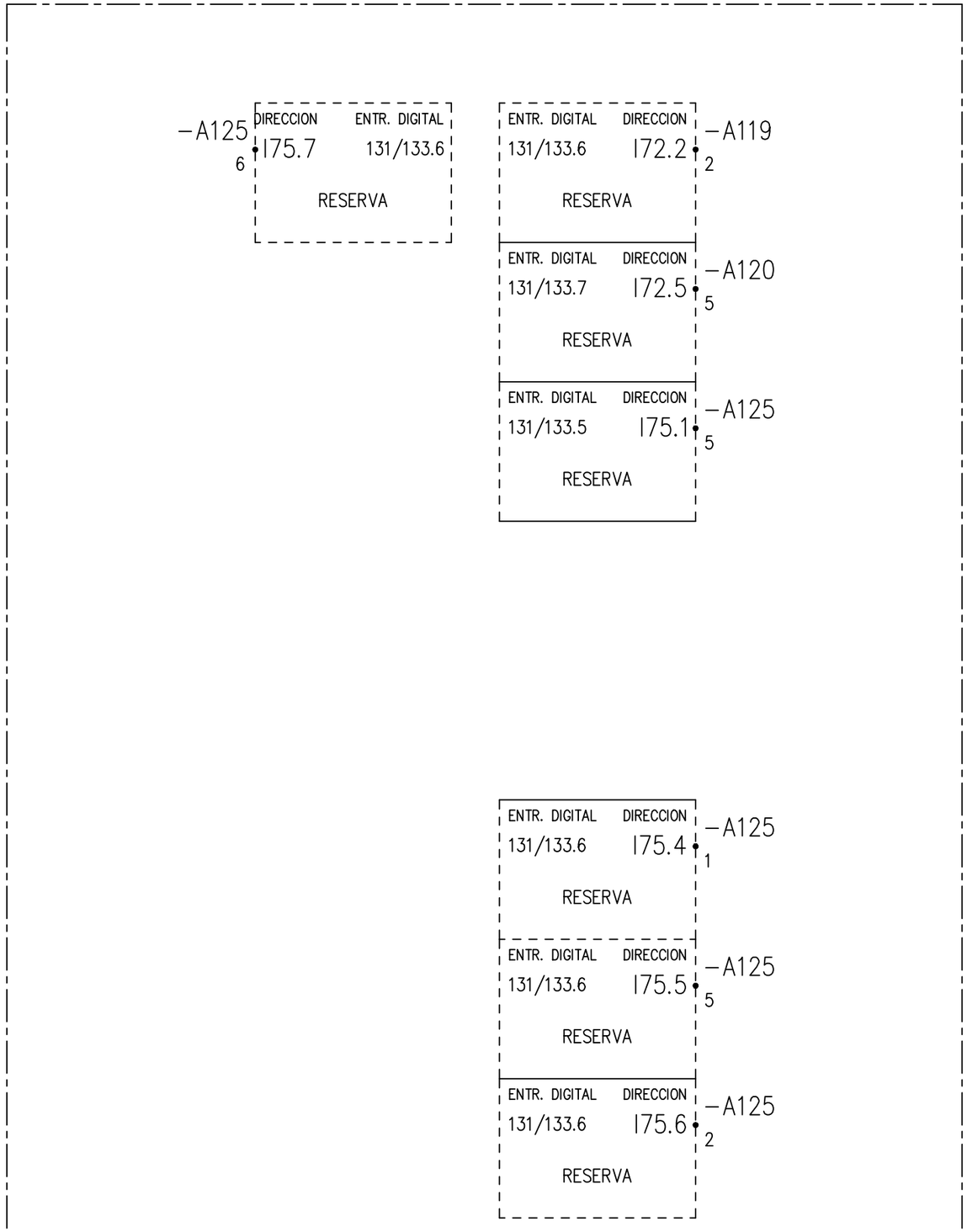

626.16E-007-613-2

CERTIFICATION OF THE QUALITY SYSTEM OF THE COMPANIES
UNI EN 29001
ISO 9001
Member of

De acuerda con la ley,la DANIELI CEDA considera este documenta como secreto industrial par lo tanto queda prohibida su reproduccion y/o su difusion total o parcial e terceros sin la espec. autorizacion escrita de Direccion DANIELI CEDA

AutoCAD-COMPUTER AIDED DESIGN
S3550613

				Fecha	27.01.97
2	REVAMP. COTIZ	11.05.20	EPROC	Encarg.	IACOBUCCI
1	EMISION	27.01.97	IACOB	Contr.	TURUS
	Modificacion	Fecha	Nombre	Norma	IEC

SIPAR

Obtenido de: | Reemplazo para: | Reemplaz. por:

DANIELI AUTOMATION

ENTRADAS
RESERVAS .P501

AUT. ACABADORA LAMINADOR | =30BB.L50 | +

30620 | N°. 3062-D30-S3550 | Hoja 613 | 615 Sigue

ft. DIN6771/Teil 5

.P501
PUPITRE PRINCIPAL

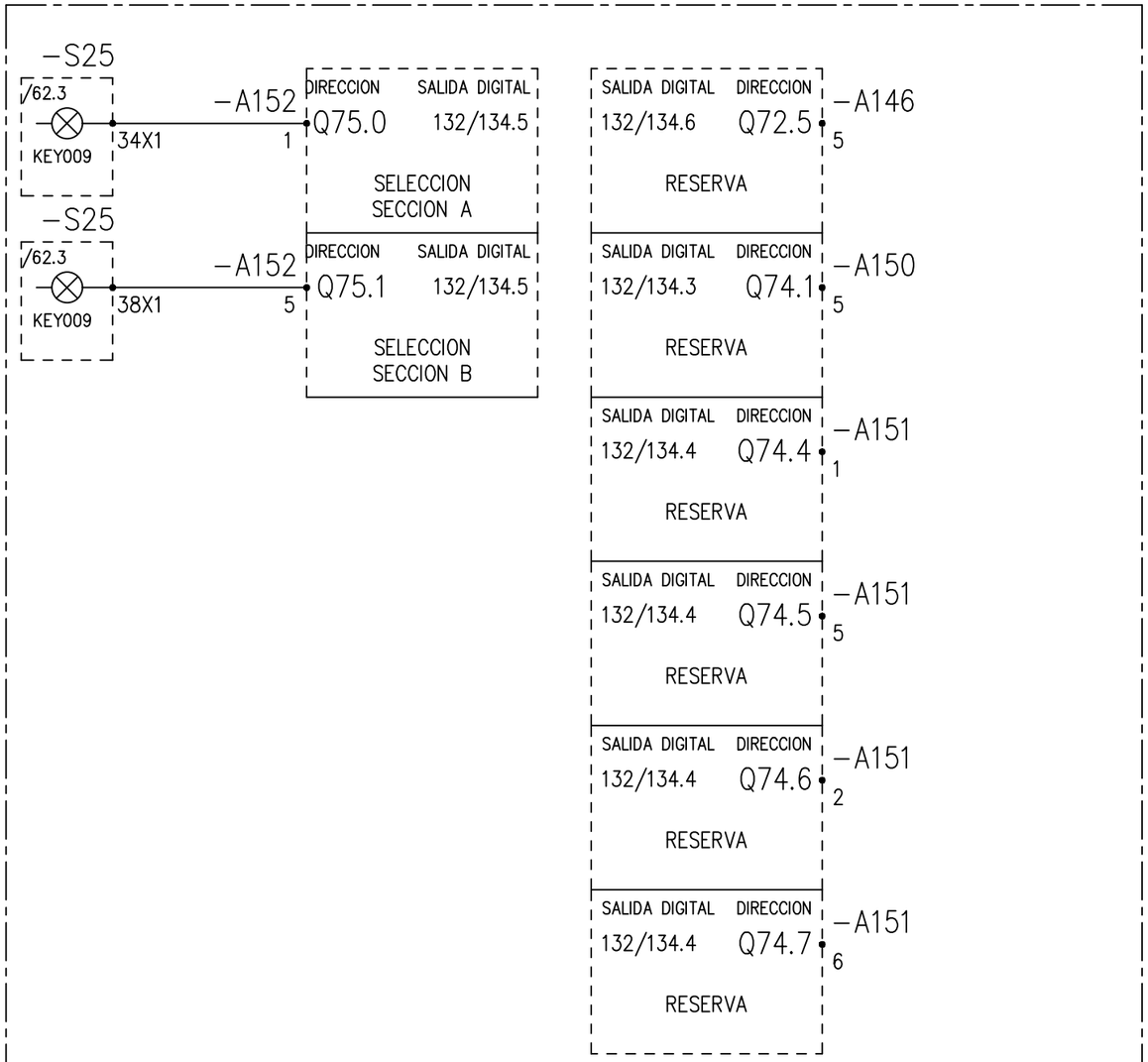

626.16E-007-615-2

CERTIFICATION OF THE QUALITY SYSTEM OF THE COMPANIES
CSQ
UNI EN 29001
ISO 9001
Member of
CERTIFIED EQNet QUALITY SYSTEM

De acuerda con la ley,la DANIELI CEDA considera este documenta como secreto industrial par lo tanto queda prohibida su reproduccion y/o su difusion total o parcial e terceros sin la espec. autorizacion escrita de Direccion DANIELI CEDA

AutoCAD-COMPUTER AIDED DESIGN
S3550615

				Fecha	27.01.97
2	REVAMP. COTIZ	11.05.20	EPROC	Encarg.	IACOBUCCI
1	EMISION	27.01.97	IACOB	Contr.	TURUS
	Modificacion	Fecha	Nombre	Norma	IEC

SIPAR

Obtenido de: | Reemplazo para: | Reemplaz. por:

DANIELI AUTOMATION

SALIDAS RESERVAS .P501

AUT. ACABADORA LAMINADOR | =30BB.L50 | +

30620 | N°. 3062-D30-S3550 | Hoja 615 617 Sigue

ft. DIN6771/Teil 5

.P502

CAJETA LOCAL AREA FORMACION ESTRATOS/CIZALLA FRIA

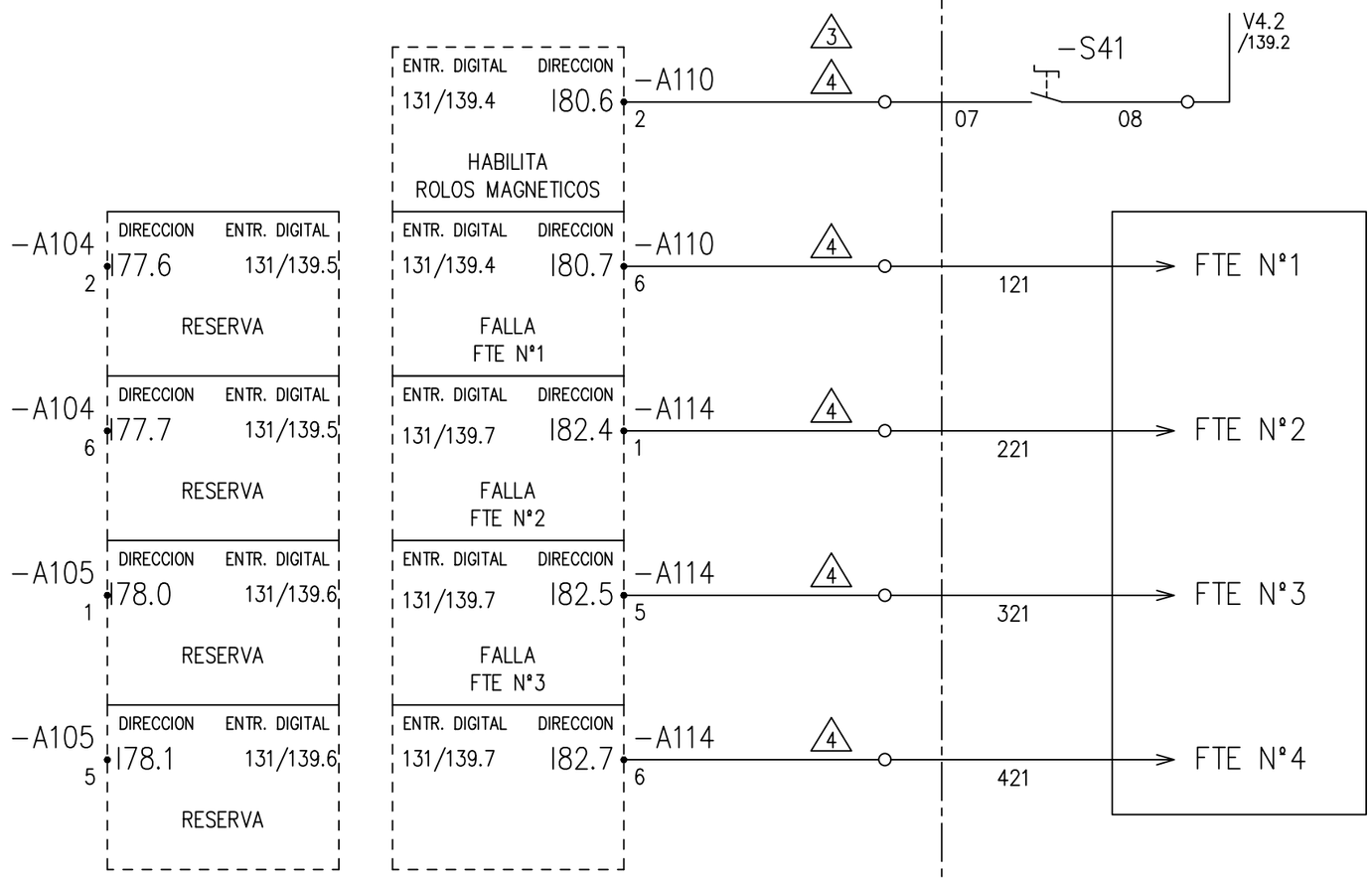

626.16E-007-617-5

CERTIFICATION OF THE QUALITY SYSTEM OF THE COMPANIES

CSQ

UNI EN 29001
ISO 9001

Member of

CERTIFIED EQNet QUALITY SYSTEM

De acuerda con la ley,la DANIELI CEDA considera este documenta como secreto industrial par lo tanto queda prohibida su reproduccion y/o su difusion total o parcial e terceros sin la espec. autorizacion escrita de Direccion DANIELI CEDA

AutoCAD-COMPUTER AIDED DESIGN
S3550617

5	REVAMP. COTIZ	11.05.20	EPROC	Fecha	27.01.97
4	INST. ROLOS MAG	10.10.04	M.A.	Encarg.	IACOBUCCI
1	EMISION	27.01.97	IACOB	Contr.	TURUS
	Modificacion	Fecha	Nombre	Norma	IEC

SIPAR

Obtenido de: | Reemplazo para: | Reemplaz. por:

DANIELI AUTOMATION

ENTRADAS
RESERVAS .P502

AUT. ACABADORA LAMINADOR

=30BB.L50
+

30620

N°. 3062-D30-S3550

Hoja 617
619 Sigue

ft. DIN6771/Teil 5

.P502

CAJETA LOCAL AREA FORMACION ESTRATOS/CIZALLA FRIA

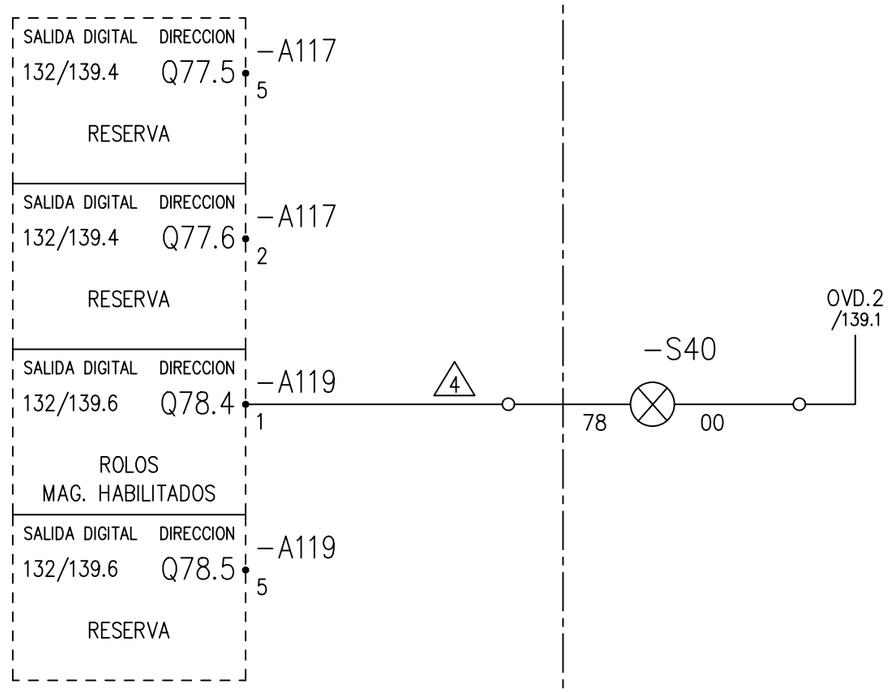

626.16E-007-619-5

CERTIFICATION OF THE QUALITY SYSTEM OF THE COMPANIES
UNI EN 29001
ISO 9001
Member of
De acuerda con la ley,la DANIELI CEDA considera este documenta como secreto industrial par lo tanto queda prohibida su reproduccion y/o su difusion total o parcial e terceros sin la espec. autorizacion escrita de Direccion DANIELI CEDA
AutoCAD-COMPUTER AIDED DESIGN
S3550619

5	REVAMP. COTIZ	11.05.20	EPROC	Fecha	27.01.97	SIPAR	DANIELI AUTOMATION	SALIDAS RESERVAS .P502	AUT. ACABADORA LAMINADOR =30BB.L50 +
4	INST. ROLOS MAG	10.10.04	M.A.	Encarg.	IACOBUCCI				
1	EMISION	27.01.97	IACOB	Contr.	TURUS				30620 N°. 3062-D30-S3550 Hoja 619 621 Sigue
	Modificacion	Fecha	Nombre	Norma	IEC	Obtenido de: / Reemplazo para:	Reemplaz. por:		

ft. DIN6771/Teil 5

.P503

CAJETA LOCAL AREA TRANSFERENCIA-ACCUMULACION

	DIRECCION	ENTR. DIGITAL	ENTR. DIGITAL	DIRECCION	
-A106 2	I86.6	131/144.7	131/144.1	I90.5	-A114 5
	RESERVA		RESERVA		
-A106 6	I86.7	131/144.7	131/144.1	I90.6	-A114 2
	RESERVA		RESERVA		
-A112 1	I89.4	131/144.6	131/144.1	I90.7	-A114 6
	RESERVA		RESERVA		
-A112 5	I89.5	131/144.6			
	RESERVA				
-A112 2	I89.6	131/144.6			
	RESERVA				
-A112 6	I89.7	131/144.6			
	RESERVA				

626.16E-007-621-3

CERTIFICATION OF THE QUALITY SYSTEM OF THE COMPANIES
CSQ
UNI EN 29001
ISO 9001
Member of
CERTIFIED EQNet QUALITY SYSTEM

De acuerda con la ley,la DANIELI CEDA considera este documenta como secreto industrial par lo tanto queda prohibida su reproduccion y/o su difusion total o parcial e terceros sin la espec. autorizacion escrita de Direccion DANIELI CEDA

AutoCAD-COMPUTER AIDED DESIGN
S3550621

3	REVAMP. COTIZ	11.05.20	EPROC	Fecha	27.01.97
2	DESP. PRUEBAS	06.05.97	IACOB	Encarg.	IACOBUCCI
1	EMISION	27.01.97	IACOB	Contr.	TURUS
	Modificacion	Fecha	Nombre	Norma	IEC

SIPAR

Obtenido de: | Reemplazo para: | Reemplaz. por:

DANIELI AUTOMATION

ENTRADAS RESERVAS .P503

AUT. ACABADORA LAMINADOR =30BB.L50 +

30620 N°. 3062-D30-S3550 Hoja 621 623 Sigue

ft. DIN6771/Teil 5

.P503

CAJETA LOCAL AREA TRANSFERENCIA-ACCUMULACION

-A117 1	DIRECCION Q85.4	SALIDA DIGITAL 132/144.4	SALIDA DIGITAL 132/144.6	DIRECCION Q86.5	-A119 5
	RESERVA		RESERVA		
-A117 5	DIRECCION Q85.5	SALIDA DIGITAL 132/144.4	SALIDA DIGITAL 132/144.6	DIRECCION Q86.6	-A119 2
	RESERVA		RESERVA		
-A117 2	DIRECCION Q85.6	SALIDA DIGITAL 132/144.4	SALIDA DIGITAL 132/144.6	DIRECCION Q86.7	-A119 6
	RESERVA		RESERVA		
-A117 6	DIRECCION Q85.7	SALIDA DIGITAL 132/144.4			
	RESERVA				

626.16E-007-623-3

CERTIFICATION OF THE QUALITY SYSTEM OF THE COMPANIES

CSQ UNI EN 29001 ISO 9001

Member of EQNet CERTIFIED QUALITY SYSTEM

De acuerda con la ley,la DANIELI CEDA considera este documenta como secreto industrial por lo tanto queda prohibida su reproduccion y/o su difusion total o parcial e terceros sin la espec. autorizacion escrita de Direccion DANIELI CEDA

AutoCAD-COMPUTER AIDED DESIGN S3550623

3	REVAMP. COTIZ	11.05.20	EPROC	Fecha	27.01.97	SIPAR	DANIELI AUTOMATION	SALIDAS RESERVAS .P503	AUT. ACABADORA LAMINADOR	=30BB.L50	
2	DESP. PRUEBAS	06.05.97	IACOB	Encarg.	IACOBUCCI					+	
1	EMISION	27.01.97	IACOB	Contr.	TURUS				30620	N°. 3062-D30-S3550	Hoja 623
	Modificacion	Fecha	Nombre	Norma	IEC	Obtenido de:	Reemplazo para:	Reemplaz. por:			625 Sigue

ft. DIN6771/Teil 5

.P504

CAJETA LOCAL UNIDAD DE LUBRICACION

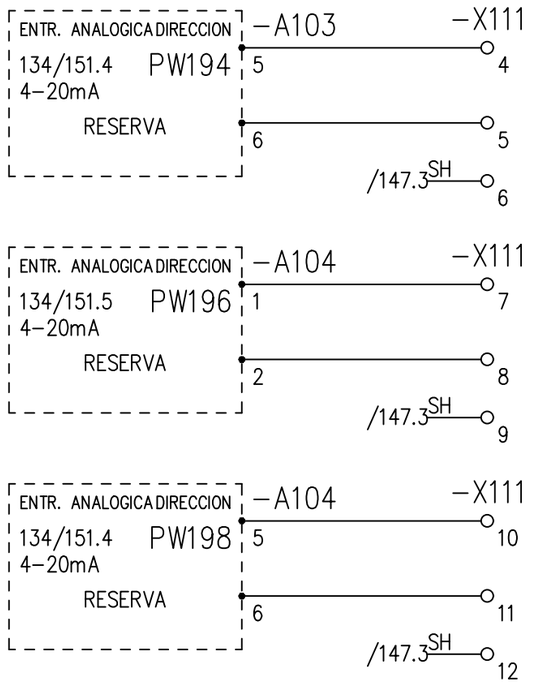

626.16E-007-625-4

CERTIFICATION OF THE QUALITY SYSTEM OF THE COMPANIES

UNI EN 29001
ISO 9001

Member of

De acuerda con la ley,la DANIELI CEDA considera este documenta como secreto industrial par lo tanto queda prohibida su reproduccion y/o su difusion total o parcial e terceros sin la espec. autorizacion escrita de Direccion DANIELI CEDA

AutoCAD-COMPUTER AIDED DESIGN
S3550625

4	REVAMP. COTIZ	11.05.20	EPROC	Fecha	27.01.97	SIPAR	DANIELI AUTOMATION	ENTRADAS ANALOGICAS RESERVAS .P504	AUT. ACABADORA LAMINADOR =30BB.L50 +
3	DESP. START-UP	22.05.98	LOG.	Encarg.	IACOBUCCI				
1	EMISION	27.01.97	IACOB	Contr.	TURUS				30620 N°. 3062-D30-S3550 Hoja 625 627 Sigue
	Modificacion	Fecha	Nombre	Norma	IEC	Obtenido de:	Reemplazo para:	Reemplaz. por:	

ft. DIN6771/Teil 5

.P504

CAJETA LOCAL UNIDAD DE LUBRICACION

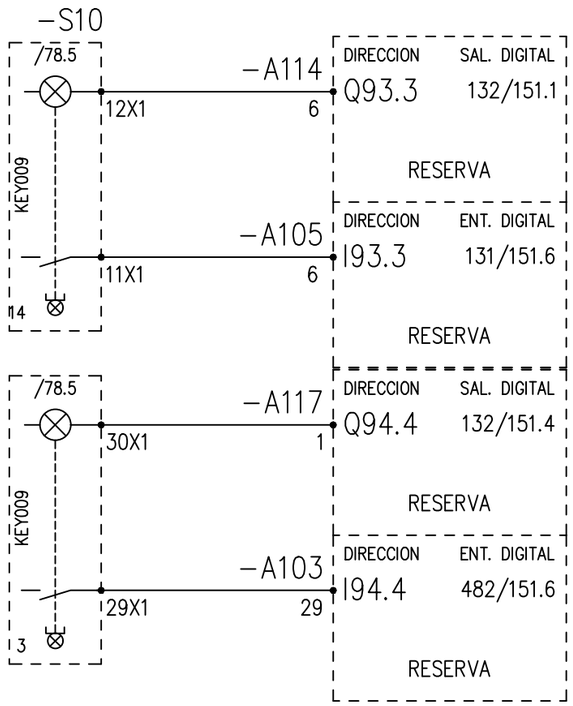

626.16E-007-627-4

CERTIFICATION OF THE QUALITY SYSTEM OF THE COMPANIES
UNI EN 29001
ISO 9001
Member of

De acuerda con la ley,la DANIELI CEDA considera este documenta como secreto industrial par lo tantó queda prohibida su reproduccion y/o su difusion total o parcial e terceros sin la espec. autorizacion escrita de Direccion DANIELI CEDA

AutoCAD-COMPUTER AIDED DESIGN
S3550627

4	REVAMP. COTIZ	11.05.20	EPROC	Fecha	27.01.97	SIPAR	DANIELI AUTOMATION	RESERVAS_TECLAS PUPITRE_.P504	AUT. ACABADORA LAMINADOR	=30BB.L50	
3	DESP. START-UP	22.05.96	LOG.	Encarg.	IACOBUCCI					+	
1	EMISION	27.01.97	IACOB	Contr.	TURUS				30620	N°. 3062-D30-S3550	Hoja 627 629 Sigue
	Modificacion	Fecha	Nombre	Norma	IEC	Obtenido de:	Reemplazo para:	Reemplaz. por:			

ft. DIN6771/Teil 5

.P504

CAJETA LOCAL UNIDAD DE LUBRICACION

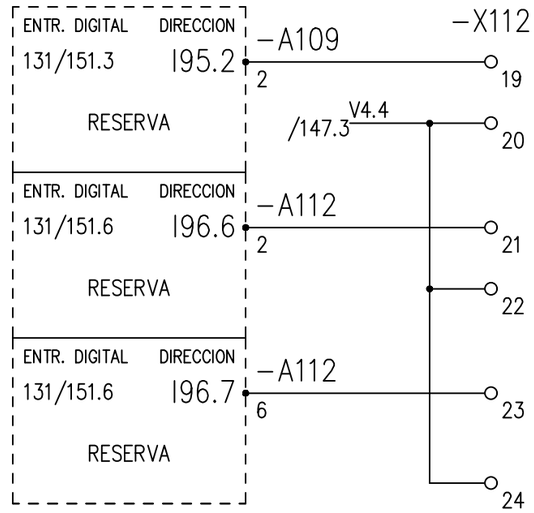

626.16E-007-629-3

CERTIFICATION OF THE QUALITY SYSTEM OF THE COMPANIES
CSQ
UNI EN 29001
ISO 9001
Member of
CERTIFIED EQNet QUALITY SYSTEM

De acuerda con la ley,la DANIELI CEDA considera este documenta como secreto industrial par lo tanto queda prohibida su reproduccion y/o su difusion total o parcial e terceros sin la espec. autorizacion escrita de Direccion DANIELI CEDA

AutoCAD-COMPUTER AIDED DESIGN
S3550629

3	REVAMP. COTIZ	11.05.20	EPROC	Fecha	27.01.97	SIPAR	DANIELI AUTOMATION	ENTRADAS RESERVAS .P504	AUT. ACABADORA LAMINADOR	=30BB.L50	
2	DESP. PRUEBAS	06.05.97	IACOB	Encarg.	IACOBUCCI					+	
1	EMISION	27.01.97	IACOB	Contr.	TURUS				30620	N°. 3062-D30-S3550	Hoja 629
	Modificacion	Fecha	Nombre	Norma	IEC	Obtenido de:	Reemplazo para:	Reemplaz. por:			631 Sigue

ft. DIN6771/Teil 5

.P504

CAJETA LOCAL UNIDAD DE LUBRICACION

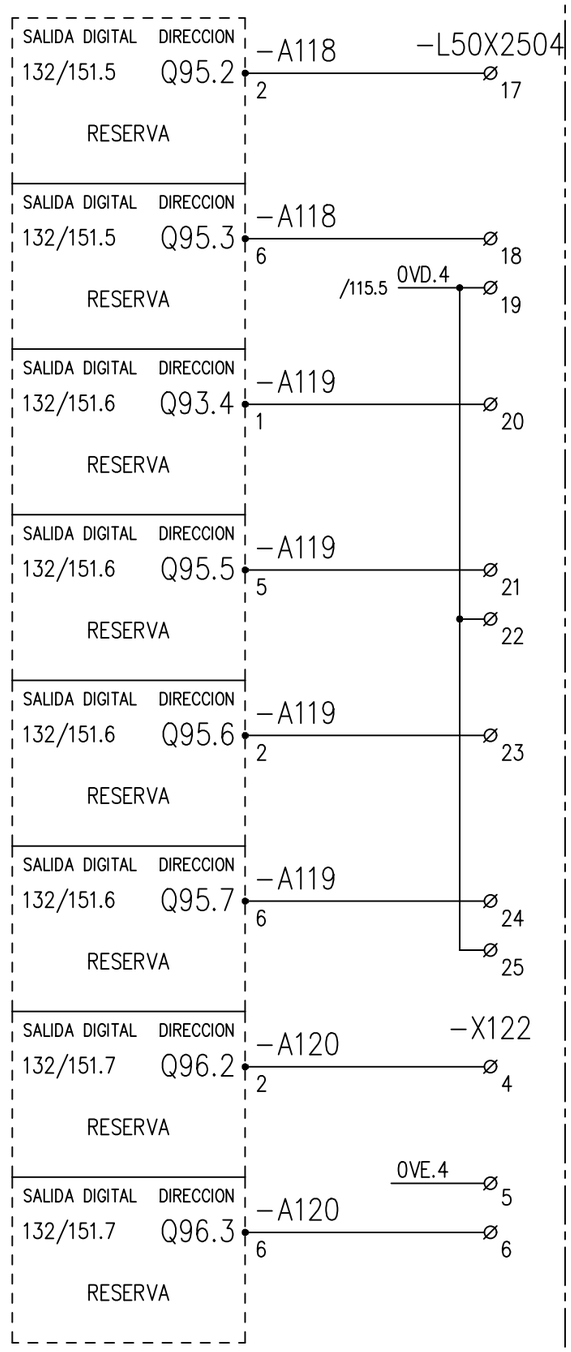

626.16E-007-631-3

CERTIFICATION OF THE QUALITY SYSTEM OF THE COMPANIES

UNI EN 29001 ISO 9001

Member of

De acuerda con la ley,la DANIELI CEDA considera este documenta como secreto industrial par lo tanto queda prohibida su reproduccion y/o su difusion total o parcial e terceros sin la espec. autorizacion escrita de Direccion DANIELI CEDA

AutoCAD-COMPUTER AIDED DESIGN S3550631

3	REVAMP. COTIZ	11.05.20	EPROC	Fecha	27.01.97
2	DESP. PRUEBAS	06.05.97	IACOB	Encarg.	IACOBUCCI
1	EMISION	27.01.97	IACOB	Contr.	TURUS
	Modificacion	Fecha	Nombre	Norma	IEC

SIPAR

Obtenido de: | Reemplazo para: | Reemplaz. por:

DANIELI AUTOMATION

SALIDAS RESERVAS .P504

AUT. ACABADORA LAMINADOR =30BB.L50 +

30620 N°: 3062-D30-S3550 Hoja 631 633 Sigue

ft. DIN6771/Teil 5

.P505

CAJETA LOCAL PLC REMOTO AREA FORMACION ESTRATOS

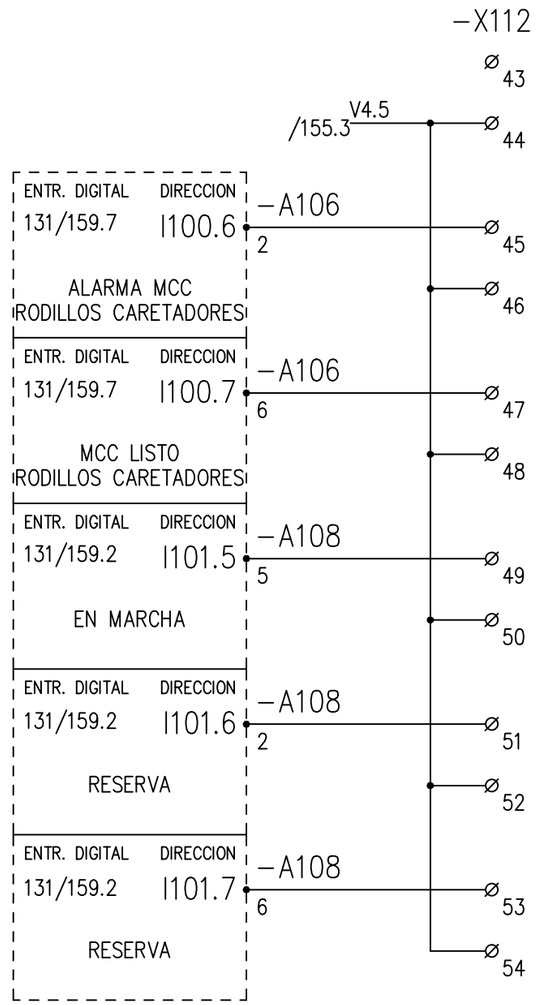

626.16E-007-633-4

CERTIFICATION OF THE QUALITY SYSTEM OF THE COMPANIES
CSQ
UNI EN 29001
ISO 9001
Member of
CERTIFIED EQNet QUALITY SYSTEM

De acuerda con la ley,la DANIELI CEDA considera este documenta como secreto industrial par lo tanto queda prohibida su reproduccion y/o su difusion total o parcial e terceros sin la espec. autorizacion escrita de Direccion DANIELI CEDA

AutoCAD-COMPUTER AIDED DESIGN
S3550633

4	REVAMP. COTIZ	11.05.20	EPROC	Fecha	27.01.97
3	DESP. START-UP	22.05.96	LOG.	Encarg.	IACOBUCCI
1	EMISION	27.01.97	IACOB	Contr.	TURUS
	Modificacion	Fecha	Nombre	Norma	IEC

SIPAR

Obtenido de: | Reemplazo para: | Reemplaz. por:

DANIELI AUTOMATION

ENTRADAS RESERVAS .P505

AUT. ACABADORA LAMINADOR =30BB.L50 +

30620 N°. 3062-D30-S3550 Hoja 633 635 Sigue

ft. DIN6771/Teil 5

.P505

CAJETA LOCAL PLC REMOTO AREA FORMACION ESTRATOS

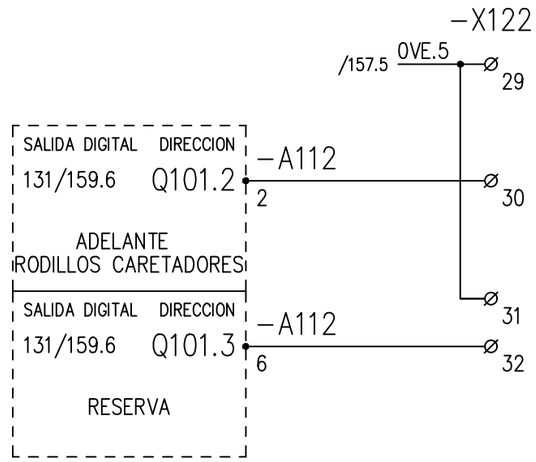

626.16E-007-635-4

CERTIFICATION OF THE QUALITY SYSTEM OF THE COMPANIES
CSQ
UNI EN 29001
ISO 9001
Member of
CERTIFIED EQNet QUALITY SYSTEM

De acuerda con la ley,la DANIELI CEDA considera este documenta como secreto industrial par lo tanto queda prohibida su reproduccion y/o su difusion total o parcial e terceros sin la espec. autorizacion escrita de Direccion DANIELI CEDA

AutoCAD-COMPUTER AIDED DESIGN
S3550635

4	REVAMP. COTIZ	11.05.20	EPROC	Fecha	27.01.97	SIPAR	DANIELI AUTOMATION	SALIDAS RESERVAS .P505	AUT. ACABADORA LAMINADOR	=30BB.L50	
3	DESP. START-UP	22.05.98	LOG.	Encarg.	IACOBUCCI					+	
1	EMISION	27.01.97	IACOB	Contr.	TURUS				30620	N°. 3062-D30-S3550	Hoja 635 637 Sigue
	Modificacion	Fecha	Nombre	Norma	IEC	Obtenido de:	Reemplazo para:	Reemplaz. por:			

ft. DIN6771/Teil 5

.P506

CAJETA LOCAL PLC REMOTO AREA CIZALLA FRIA

3

626.16E-007-637-3

CERTIFICATION OF THE QUALITY SYSTEM OF THE COMPANIES

UNI EN 29001
ISO 9001

Member of

De acuerda con la ley,la DANIELI CEDA considera este documenta como secreto industrial par lo tanto queda prohibida su reproduccion y/o su difusion total o parcial e terceros sin la espec. autorizacion escrita de Direccion DANIELI CEDA

AutoCAD-COMPUTER AIDED DESIGN
S3550637

3	INCORP. PISADOR	16.04.03	M.R.	Fecha	27.01.97	SIPAR	DANIELI AUTOMATION	ENTRADAS RESERVAS .P506	AUT. ACABADORA LAMINADOR =30BB.L50 +
2	DESP. PRUEBAS	06.05.97	IACOB	Encarg.	IACOBUCCI				
1	EMISION	27.01.97	IACOB	Contr.	TURUS				30620 N°. 3062-D30-S3550 Hoja 637 639 Sigue
	Modificacion	Fecha	Nombre	Norma	IEC	Obtenido de:	Reemplazo para:	Reemplaz. por:	

ft. DIN6771/Teil 5

.P506

CAJETA LOCAL PLC REMOTO AREA CIZALLA FRIA

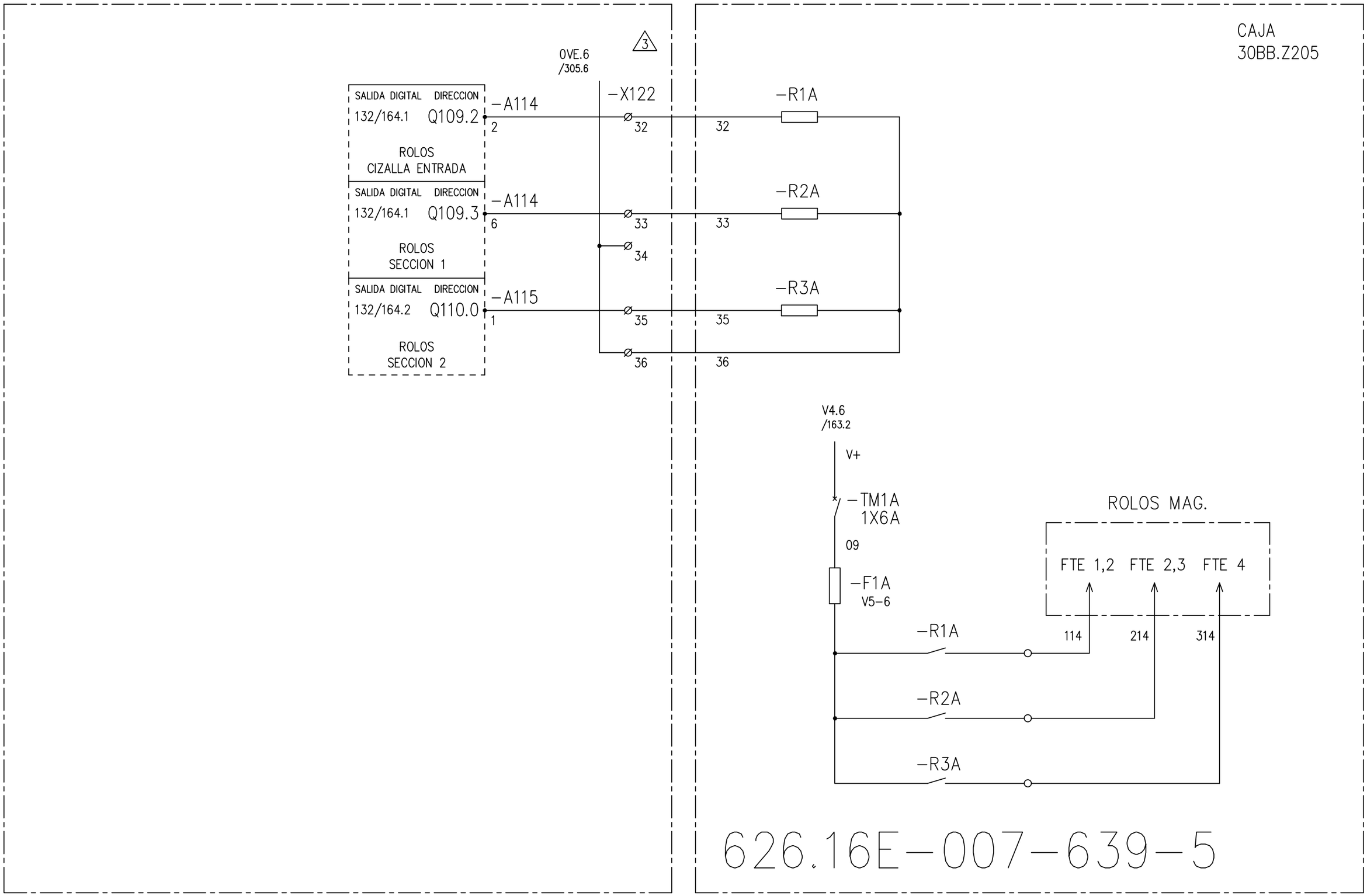

CERTIFICATION OF THE QUALITY SYSTEM OF THE COMPANIES
UNI EN 29001
ISO 9001
Member of
CERTIFIED EQNet QUALITY SYSTEM

De acuerda con la ley,la DANIELI CEDA considera este documenta como secreto industrial par lo tanto queda prohibida su reproduccion y/o su difusión total o parcial e terceros sin la espec. autorizacion escrita de Direccion DANIELI CEDA

AutoCAD-COMPUTER AIDED DESIGN
S3550639

5	REVAMP. COTIZ	11.05.20	EPROC	Fecha	27.01.97	SIPAR	DANIELI AUTOMATION	SALIDAS RESERVAS .P506	AUT. ACABADORA LAMINADOR	=30BB.L50 +	
4	INST. ROLOS MAG	10.10.04	M.A.	Encarg.	IACOBUCCI						
1	EMISION	27.01.97	IACOB	Contr.	TURUS				30620	N°. 3062-D30-S3550	Hoja 639 641 Sigue
	Modificacion	Fecha	Nombre	Norma	IEC	Obtenido de:	Reemplazo para:	Reemplaz. por:			

ft. DIN6771/Teil 5

.P507

CAJETA LOCAL PLC REMOTO AREA TRANSFERIDOR DE CADENAS

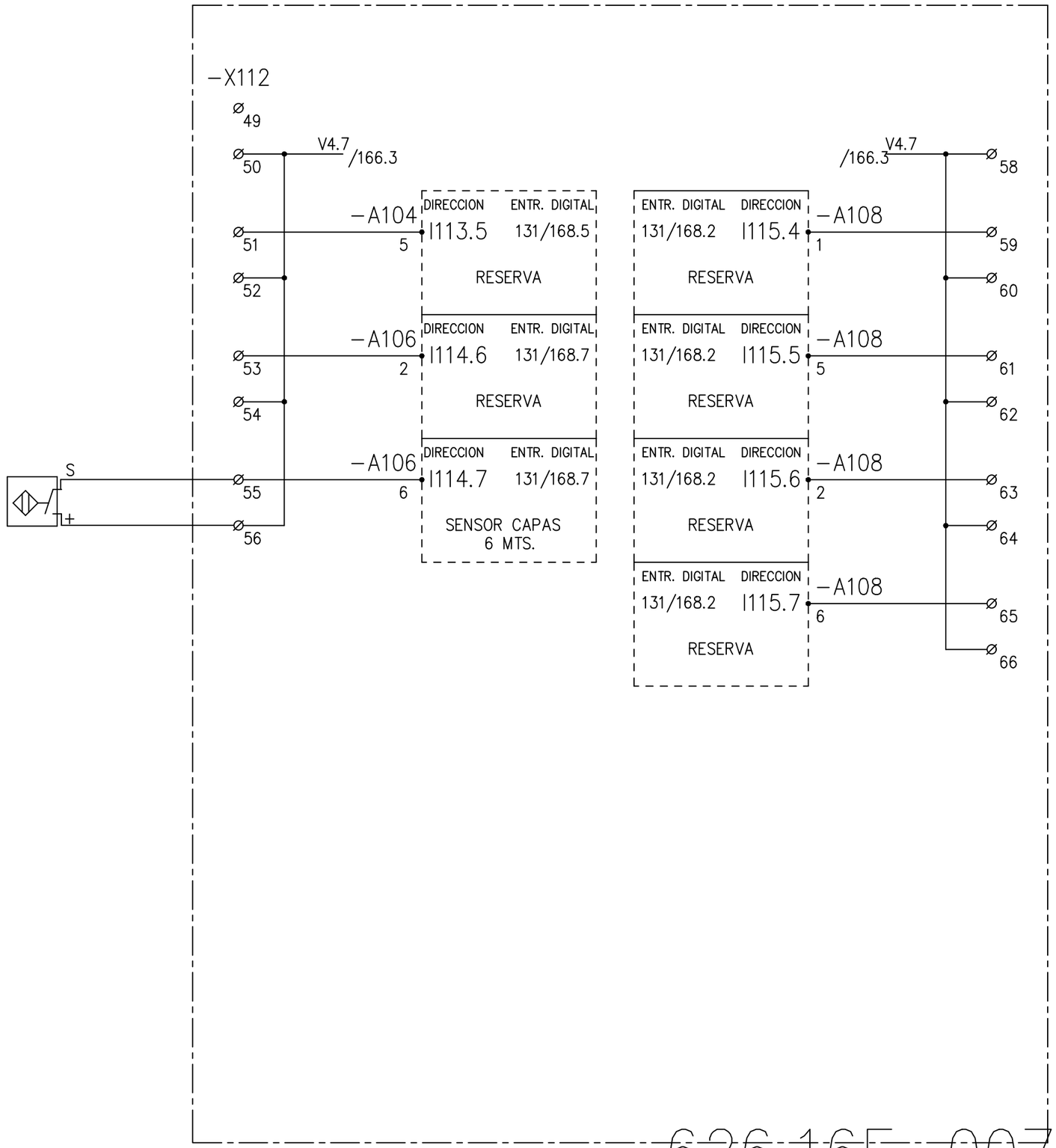

626.16E-007-641-3

CERTIFICATION OF THE QUALITY SYSTEM OF THE COMPANIES
UNI EN 29001
ISO 9001
Member of

De acuerda con la ley,la DANIELI CEDA considera este documenta como secreto industrial par lo tantó queda prohibida su reproduccion y/o su difusion total o parcial e terceros sin la espec. autorizacion escrita de Direccion DANIELI CEDA

AutoCAD-COMPUTER AIDED DESIGN
S3550641

3	REVAMP. COTIZ	11.05.20	EPROC	Fecha	27.01.97	SIPAR	DANIELI AUTOMATION	ENTRADAS RESERVAS .P507	AUT. ACABADORA LAMINADOR	=30BB.L50 +	
2	DESP. PRUEBAS	06.05.97	IACOB	Encarg.	IACOBUCCI				30620	N°. 3062-D30-S3550	Hoja 641 643 Sigue
1	EMISION	27.01.97	IACOB	Contr.	TURUS						
	Modificacion	Fecha	Nombre	Norma	IEC	Obtenido de:	Reemplazo para:	Reemplaz. por:			

ft. DIN6771/Teil 5

.P507

CAJETA LOCAL PLC REMOTO AREA TRANSFERIDOR DE CADENAS

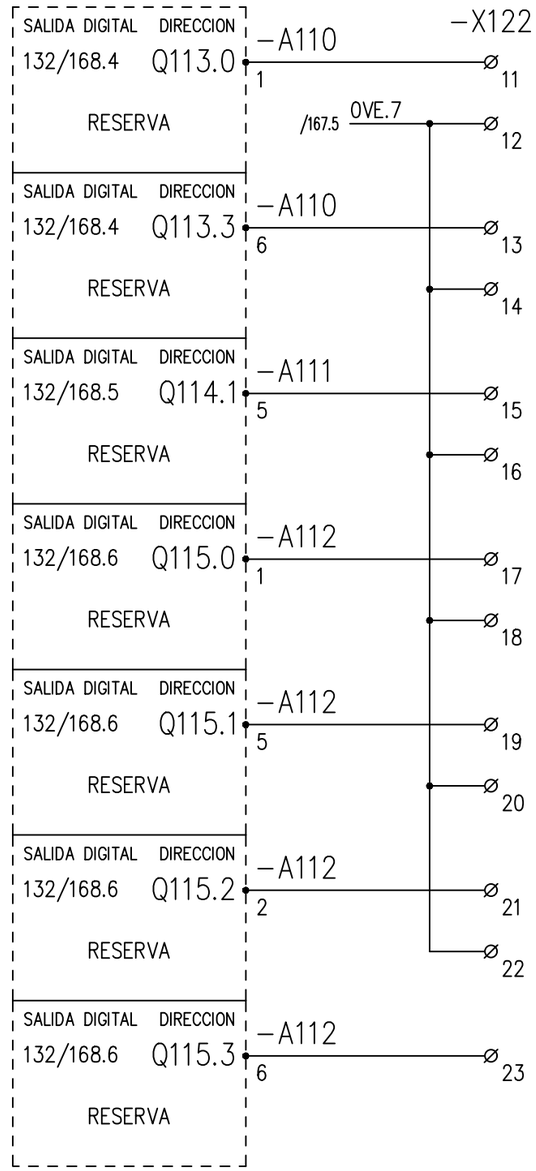

626.16E-007-643-3

CERTIFICATION OF THE QUALITY SYSTEM OF THE COMPANIES
CSQ
UNI EN 29001
ISO 9001
Member of
CERTIFIED EQNet QUALITY SYSTEM

De acuerda con la ley,la DANIELI CEDA considera este documenta como secreto industrial par lo tanto queda prohibida su reproduccion y/o su difusion total o parcial e terceros sin la espec. autorizacion escrita de Direccion DANIELI CEDA

AutoCAD-COMPUTER AIDED DESIGN
S3550643

3	REVAMP. COTIZ	11.05.20	EPROC	Fecha	27.01.97	SIPAR	DANIELI AUTOMATION	SALIDAS RESERVAS .P507	AUT. ACABADORA LAMINADOR	=30BB.L50	
2	DESP. PRUEBAS	06.05.97	IACOB	Encarg.	IACOBUCCI					+	
1	EMISION	27.01.97	IACOB	Contr.	TURUS				30620	N°. 3062-D30-S3550	Hoja 643 645 Sigue
	Modificacion	Fecha	Nombre	Norma	IEC	Obtenido de:	Reemplazo para:	Reemplaz. por:			

ft. DIN6771/Teil 5

.P508

CAJETA LOCAL PLC REMOTO AREA EVACUACION

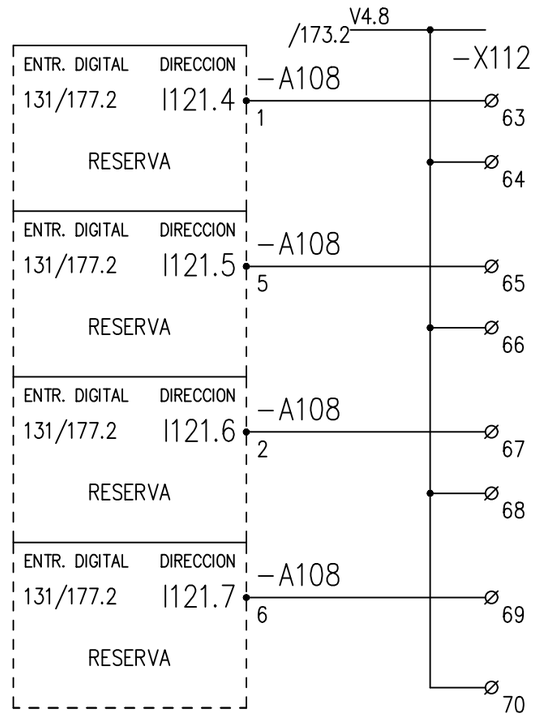

626.16E-007-645-4

CERTIFICATION OF THE QUALITY SYSTEM OF THE COMPANIES
CSQ
UNI EN 29001
ISO 9001
Member of
CERTIFIED EQNet QUALITY SYSTEM

De acuerda con la ley,la DANIELI CEDA considera este documenta como secreto industrial par lo tantó queda prohibida su reproduccion y/o su difusion total o parcial e terceros sin la espec. autorizacion escrita de Direccion DANIELI CEDA

AutoCAD-COMPUTER AIDED DESIGN
S3550645

4	REVAMP. COTIZ	11.05.20	EPROC	Fecha	27.01.97	SIPAR	DANIELI AUTOMATION	ENTRADAS RESERVAS .P508	AUT. ACABADORA LAMINADOR =30BB.L50 +
3	DESP. START-UP	22.05.96	LOG.	Encarg.	IACOBUCCI				
1	EMISION	27.01.97	IACOB	Contr.	TURUS				30620 N°. 3062-D30-S3550 Hoja 645 647 Sigue
	Modificacion	Fecha	Nombre	Norma	IEC	Obtenido de: / Reemplazo para:	Reemplaz. por:		

ft. DIN6771/Teil 5

.P508

CAJETA LOCAL PLC REMOTO AREA EVACUACION

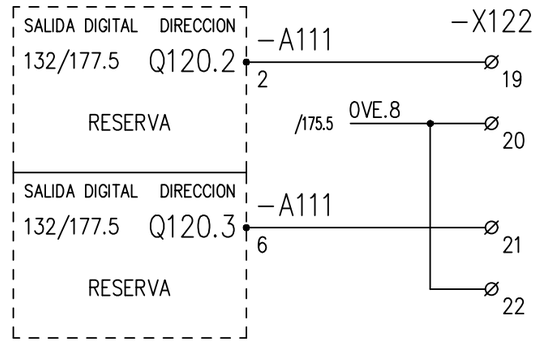

626.16E-007-647-3

CERTIFICATION OF THE QUALITY SYSTEM OF THE COMPANIES
CSQ
UNI EN 29001
ISO 9001
Member of
CERTIFIED EQNet QUALITY SYSTEM

De acuerda con la ley,la DANIELI CEDA considera este documenta como secreto industrial par lo tanto queda prohibida su reproduccion y/o su difusion total o parcial e terceros sin la espec. autorizacion escrita de Direccion DANIELI CEDA

AutoCAD-COMPUTER AIDED DESIGN
S3550647

3	REVAMP. COTIZ	11.05.20	EPROC	Fecha	27.01.97	SIPAR	DANIELI AUTOMATION	SALIDAS RESERVAS .P508	AUT. ACABADORA LAMINADOR	=30BB.L50 +
2	DESP. PRUEBAS	06.05.97	IACOB	Encarg.	IACOBUCCI					
1	EMISION	27.01.97	IACOB	Contr.	TURUS				30620	N°. 3062-D30-S3550 Hoja 647 701 Sigue
	Modificacion	Fecha	Nombre	Norma	IEC	Obtenido de:	Reemplazo para:	Reemplaz. por:		

ft. DIN6771/Teil 5

| | | |

CERTIFICATION OF THE QUALITY SYSTEM OF THE COMPANIES

CSQ UNI EN 29001 ISO 9001

Member of CERTIFIED EQNet QUALITY SYSTEM

De acuerda con la ley,la DANIELI CEDA considera este documenta como secreto industrial par lo tanto queda prohibida su reproduccion y/o su difusion total o parcial e terceros sin la espec. autorizacion escrita de Direccion DANIELI CEDA

AutoCAD-COMPUTER AIDED DESIGN S3550703

TABLERO DE MANDO

| | | |

CERTIFICATION OF THE QUALITY SYSTEM OF THE COMPANIES
UNI EN 29001
ISO 9001
Member of
CERTIFIED EQNet QUALITY SYSTEM

De acuerda con la ley,la DANIELI CEDA considera este documenta como secreto industrial par lo tanto queda prohibida su reproduccion y/o su difusion total o parcial e terceros sin la espec. autorizacion escrita de Direccion DANIELI CEDA

AutoCAD-COMPUTER AIDED DESIGN
S3550705

| | | |

CERTIFICATION OF THE QUALITY SYSTEM OF THE COMPANIES
CSQ
UNI EN 29001
ISO 9001
Member of
CERTIFIED EQNet QUALITY SYSTEM

De acuerda con la ley,la DANIELI CEDA considera este documenta como secreto industrial par lo tanto queda prohibida su reproduccion y/o su difusion total o parcial e terceros sin la espec. autorizacion escrita de Direccion DANIELI CEDA

AutoCAD-COMPUTER AIDED DESIGN
S3550707

| | | |

| TABLERO DE MANDO | | |

CERTIFICATION OF THE QUALITY SYSTEM OF THE COMPANIES

UNI EN 29001
ISO 9001

Member of

De acuerda con la ley,la DANIELI CEDA considera este documenta como secreto industrial par lo tanto queda prohibida su reproduccion y/o su difusion total o parcial e terceros sin la espec. autorizacion escrita de Direccion DANIELI CEDA

AutoCAD-COMPUTER AIDED DESIGN
S3550711

| | | |

| TABLERO DE MANDO | | |

| | | |

| | | |

| | | |

| | | |

| | | |

| | | |

| | | |

| | | |

CERTIFICATION OF THE QUALITY SYSTEM OF THE COMPANIES
CSQ
UNI EN 29001
ISO 9001
Member of
CERTIFIED EQNet QUALITY SYSTEM

De acuerda con la ley,la DANIELI CEDA considera este documenta como secreto industrial par lo tanto queda prohibida su reproducción y/o su difusión total o parcial e terceros sin la espec. autorización escrita de Dirección DANIELI CEDA

AutoCAD-COMPUTER AIDED DESIGN
S3550749

| TABLERO DE MANDO | | |

TABLERO DE MANDO

| PLANTA – CODIGO DE DESTINO | | CODIGO DE DESTINO 15 – BORNE | | |

CERTIFICATION OF THE QUALITY SYSTEM OF THE COMPANIES
UNI EN 29001
ISO 9001
Member of
CERTIFIED EQNet QUALITY SYSTEM

De acuerda con la ley,la DANIELI CEDA considera este documenta como secreto industrial par lo tanto queda prohibida su reproduccion y/o su difusión total o parcial e terceros sin la espec. autorizacion escrita de Direccion DANIELI CEDA

AutoCAD-COMPUTER AIDED DESIGN
S3550753

| | | |

CERTIFICATION OF THE QUALITY SYSTEM OF THE COMPANIES
CSQ
UNI EN 29001
ISO 9001
Member of
CERTIFIED EQNet QUALITY SYSTEM

De acuerda con la ley,la DANIELI CEDA considera este documenta como secreto industrial par lo tantó queda prohibida su reproducción y/o su difusión total o parcial e terceros sin la espec. autorización escrita de Direccion DANIELI CEDA

AutoCAD-COMPUTER AIDED DESIGN
S3550755

| TABLERO DE MANDO | | |

| | | |

CERTIFICATION OF THE QUALITY SYSTEM OF THE COMPANIES
CSQ
UNI EN 29001
ISO 9001
Member of
CERTIFIED EQNet QUALITY SYSTEM

De acuerda con la ley,la DANIELI CEDA considera este documenta como secreto industrial par lo tanto queda prohibida su reproduccion y/o su difusion total o parcial e terceros sin la espec. autorizacion escrita de Direccion DANIELI CEDA

AutoCAD-COMPUTER AIDED DESIGN
S3550759

| | | |

CERTIFICATION OF THE QUALITY SYSTEM OF THE COMPANIES
CSQ
UNI EN 29001
ISO 9001
Member of
CERTIFIED EQNet QUALITY SYSTEM

De acuerda con la ley,la DANIELI CEDA considera este documenta como secreto industrial par lo tanto queda prohibida su reproduccion y/o su difusion total o parcial e terceros sin la espec. autorizacion escrita de Direccion DANIELI CEDA

AutoCAD-COMPUTER AIDED DESIGN
S3550761

/???

| TABLERO DE MANDO | | |

| | | |

| TABLERO DE MANDO | | |

/???

| | | |

PLANT				SWITCHBOARD			
DESTINATION DEVICE		TERMINAL		DESTINATION DEVICE			
DEVICE IDENTIFICATION CODE	CONNECTION	BRIDGE	TERMINAL Nr.	TYPE	COMPONENT IDENTIFICATION BLOCK	CONNECTION	SHEET AND COLUMN
-I13SDFY001a			1	WTR2.5	-A110	5	/401.6
-I13SDFY001a		•	2	WTR2.5	OVE.7		/401.6
-I13SDFY001b			3	WTR2.5	-A110	2	/401.6
-I13SDFY001b		•	4	WTR2.5			/401.6
-I14VUCY001a			5	WTR2.5	-A111	2	/411.6
-I14VUCY001a		•	6	WTR2.5	OVE.7		/411.6
-I14VUCY001b			7	WTR2.5	-A111	6	/411.6
-I14VUCY001b		•	8	WTR2.5			/411.6
-I16TVSY001			9	WTR2.5	-A111	1	/441.6
-I16TVSY001			10	WTR2.5	OVE.7		/441.6
			11	WTR2.5	-A110	1	/643.6
		•	12	WTR2.5	OVE.7		/643.6
			13	WTR2.5	-A110	6	/643.6
		•	14	WTR2.5			/643.6
			15	WTR2.5	-A111	5	/643.6
		•	16	WTR2.5			/643.6
			17	WTR2.5	-A112	1	/643.6
		•	18	WTR2.5			/643.6
			19	WTR2.5	-A112	5	/643.6
		•	20	WTR2.5			/643.6
			21	WTR2.5	-A112	2	/643.6
		•	22	WTR2.5			/643.6
			23	WTR2.5	-A112	6	/643.6
			24	WTR2.5			
			25	WTR2.5			
			26	WTR2.5			
30BB.F01-A0-X1	39	•	27	WTR2.5			/124.3
30BB.F01-A0-X1	40	•	28	WTR2.5			/124.3
30BB.F01-A0-X1	41	•	29	WTR2.5			/126.3
30BB.F01-A0-X1	42	•	30	WTR2.5			/126.3
NOISE LEVEL							
2	2						
2	2						
2	2

| | | |

CERTIFICATION OF THE QUALITY SYSTEM OF THE COMPANIES
UNI EN 29001
ISO 9001
Member of
CERTIFIED EQNet QUALITY SYSTEM

De acuerda con la ley,la DANIELI CEDA considera este documenta como secreto industrial par lo tanto queda prohibida su reproduccion y/o su difusion total o parcial e terceros sin la espec. autorizacion escrita de Direccion DANIELI CEDA

AutoCAD-COMPUTER AIDED DESIGN
S3550773

| TABLERO DE MANDO | | |

CERTIFICATION OF THE QUALITY SYSTEM OF THE COMPANIES
UNI EN 29001
ISO 9001
Member of
CERTIFIED EQNet QUALITY SYSTEM

De acuerda con la ley,la DANIELI CEDA considera este documenta como secreto industrial par lo tanto queda prohibida su reproduccion y/o su difusion total o parcial e terceros sin la espec. autorizacion escrita de Direccion DANIELI CEDA

AutoCAD-COMPUTER AIDED DESIGN
S3550775

| | | |

TABLERO DE MANDO

| | | |

CERTIFICATION OF THE QUALITY SYSTEM OF THE COMPANIES

CSQ

UNI EN 29001
ISO 9001

Member of

CERTIFIED EQNet QUALITY SYSTEM

De acuerda con la ley,la DANIELI CEDA considera este documenta como secreto industrial par lo tanto queda prohibida su reproduccion y/o su difusion total o parcial e terceros sin la espec. autorizacion escrita de Direccion DANIELI CEDA

AutoCAD-COMPUTER AIDED DESIGN
S3550759

| | | |

ITEM	REV.	CABLE NUMBER	CABLE FORMACION	CABLE ALAMBRE	CONEXION DE	BORNE	CONEXION A	BORNE	DESCRIPCION	REFERENCIA AL ESQUEMA	NOTA
1	2	=30BB.L50-W1511	DROP CABLE 7mt		=30BB.L50-A102	CONEX.	=30BB.F02-A91	CONEX.	RED SINEC L2DP	/203	
2	2	=30BB.L50-W1512	DROP CABLE ??mt		=30BB.F02-A93	CONEX.	=30BB.P501-A101	CONEX.	RED SINEC L2DP	/203	
5	2	=30BB.P501-W1511	SIEMENS 6ES5 736-2CF0 ??mt		=30BB.P501-A101	CONEX.	=30BB.P503-A101	CONEX.	RED SINEC L2DP	/203	
3	2	=30BB.P503-W1511	SIEMENS 6ES5 736-2CF0 20mt		=30BB.P503-A101	CONEX.	=30BB.P508-A101	CONEX.	RED SINEC L2DP	/203	
4	2	=30BB.P508-W1511	SIEMENS 6ES5 736-2CF0 ??mt		=30BB.P508-A101	CONEX.	=30BB.P507-A101	CONEX.	RED SINEC L2DP	/203	
6	2	=30BB.P507-W1511	SIEMENS 6ES5 736-2CF0 ??mt		=30BB.P507-A101	CONEX.	=30BB.P506-A101	CONEX.	RED SINEC L2DP	/203	
8	2	=30BB.P502-W1511	SIEMENS 6ES5 736-2CF0 ??mt		=30BB.P506-A101	CONEX.	=30BB.P504-A101	CONEX.	RED SINEC L2DP	/203	
7	2	=30BB.P504-W1511	SIEMENS 6ES5 736-2CF0 ??mt		=30BB.P504-A101	CONEX.	=30BB.P502-A101	CONEX.	RED SINEC L2DP	/203	
9	2	=30BB.P506-W1511	SIEMENS 6ES5 736-2CF0 30mt		=30BB.P502-A101	CONEX.	=30BB.P505-A101	CONEX.	RED SINEC L2DP	/203	
10	2	=30BB.L50-W1501	DROP CABLE		=30BB.L50-A11	CONEX.	=30BB.W103-A1	CONEX.	RED H1	/201	
11	2	=30BB.L50-W1502	DROP CABLE		=30BB.L50-A11	CONEX.	=30BB.W104-A1	CONEX.	RED H1	/205 /???	

CERTIFICATION OF THE QUALITY SYSTEM OF THE COMPANIES

ESQ

UNI EN 29001
ISO 9001

Member of

CERTIFIED EQNet QUALITY SYSTEM

De acuerda con la ley,la DANIELI CEDA considera este documenta como secreto industrial par lo tanto queda prohibida su reproduccion y/o su difusion total o parcial e terceros sin la espec. autorizacion escrita de Direccion DANIELI CEDA

AutoCAD-COMPUTER AIDED DESIGN
S3550791

626.16E-007-791-3

3	REVAMP. COTIZ	11.05.20	EPROC	Fecha	27.01.97
2	DESP. PRUEBAS	06.05.97	IACOB	Encarg.	IACOBUCCI
1	EMISION	27.01.97	IACOB	Contr.	TURUS
	Modificacion	Fecha	Nombre	Norma	IEC

SIPAR

Obtenido de: | Reemplazo para: | Reemplaz. por:

DANIELI AUTOMATION

LISTA CABLES ESPECIALES

AUT. ACABADORA LAMINADOR = 30BB.L50 +

30620 N°. 3062-D30-S3550 Hoja 791 801 Sigue

ft. DIN6771/Teil 5

CODIGO	DESCRIPCION APARATO	CANT.	CONSTRUCTOR	TIPO	DATOS TECNICOS	CEDA NUMERO	HOJA Y COLUM.
-A1	RACK PRINCIPAL	1	SIEMENS	6ES7 400-1TA01-0AA0	/	----------	/51.2
-A101	FUENTE PS 407	1	SIEMENS	6ES7 407-0KA02-0AA0	120/230V AC -> 5V/24V DC 10A/1A	----------	/51.2
-A101	PILA TAMPÓN	1	SIEMENS	6ES7 971-0BA00	3,6 V/1,9 Ah	----------	/51.3
-A102	CPU 414-3	1	SIEMENS	6ES7 414-3XM07-0AB0	1 MPI/DP, 1DP, 1 IFM	----------	/51.3
-A102	MEMORY CARD	1	SIEMENS	6ES7 414-3XM07-0AB0	LONG DESIGN, 5V FLASH EPROM, 2 Mb	----------	/51.3
-A104	CP 443-1 IND ETHERNET	1	SIEMENS	6GK7 443-1EX30-0XE0	/	----------	/51.3
-A105	MÓDULO CONTADOR FM 450-1	1	SIEMENS	6ES7 450-1AP00-0AE0	2 CANALES	----------	/51.4
-A105	CONECTOR FRONTAL PARA MÓDULOS DE SEÑALES	1	SIEMENS	6ES7 492-1AL00-0AA0	CONTACTOS DE TORNILLOS	----------	/51.4
-A106	MÓDULO CONTADOR FM 450-1	1	SIEMENS	6ES7 450-1AP00-0AE0	2 CANALES	----------	/51.4
-A106	CONECTOR FRONTAL PARA MÓDULOS DE SEÑALES	1	SIEMENS	6ES7 492-1AL00-0AA0	CONTACTOS DE TORNILLOS	----------	/51.4
-A107	MÓDULO CONTADOR FM 450-1	1	SIEMENS	6ES7 450-1AP00-0AE0	2 CANALES	----------	/51.4
-A107	CONECTOR FRONTAL PARA MÓDULOS DE SEÑALES	1	SIEMENS	6ES7 492-1AL00-0AA0	CONTACTOS DE TORNILLOS	----------	/51.4
-A108	432 UNIDAD 8 SALIDAS ANALÓGICAS	1	SIEMENS	6ES7 432-1HF00-0AB0	/	----------	/51.4
-A108	CONECTOR FRONTAL PARA MÓDULOS DE SEÑALES	1	SIEMENS	6ES7 492-1AL00-0AA0	CONTACTOS DE TORNILLOS	----------	/51.4
-A109	421 UNIDAD 32 ENTRADAS DIGITALES	1	SIEMENS	6ES7 421-1BL01-0AA0	/	----------	/51.5
-A109	CONECTOR FRONTAL PARA MÓDULOS DE SEÑALES	1	SIEMENS	6ES7 492-1AL00-0AA0	CONTACTOS DE TORNILLOS	----------	/51.5
-A110	421 UNIDAD 32 ENTRADAS DIGITALES	1	SIEMENS	6ES7 421-1BL01-0AA0	/	----------	/51.5
-A110	CONECTOR FRONTAL PARA MÓDULOS DE SEÑALES	1	SIEMENS	6ES7 492-1AL00-0AA0	CONTACTOS DE TORNILLOS	----------	/51.5
-A111	422 UNIDAD 32 SALIDAS DIGITALES	1	SIEMENS	6ES7422-1BL00-0AA0	/	----------	/51.5
-A111	CONECTOR FRONTAL PARA MÓDULOS DE SEÑALES	1	SIEMENS	6ES7 492-1AL00-0AA0	CONTACTOS DE TORNILLOS	----------	/51.5
-A21	RELAIS AUXILIAR	1	WEIDMULLER	RS30 COD.110022	24Vdc	/	/241.5
-A22	RELAIS AUXILIAR	1	WEIDMULLER	RS30 COD.110022	24Vdc	/	/241.5
-A23	RELAIS AUXILIAR	1	WEIDMULLER	RS30 COD.110022	24Vdc	/	/241.5
-A24	RELAIS AUXILIAR	1	WEIDMULLER	RS30 COD.110022	24Vdc	/	/241.5
-A25	MODULO DESACOPLADOR	1	WEIDMULLER	RS40 COD.111746	24Vdc/5-48Vdc/100mA	/	/245.5
-A26	MODULO DESACOPLADOR	1	WEIDMULLER	RS40 COD.111746	24Vdc/5-48Vdc/100mA	/	/245.5
-A27	MODULO DESACOPLADOR	1	WEIDMULLER	RS40 COD.111746	24Vdc/5-48Vdc/100mA	/	/245.5
-A28	MODULO DESACOPLADOR	1	WEIDMULLER	RS40 COD.111746	24Vdc/5-48Vdc/100mA	/	/245.5
-A29	MODULO DESACOPLADOR	1	WEIDMULLER	RS40 COD.111746	24Vdc/5-48Vdc/100mA	/	/245.5
-A30	MODULO DESACOPLADOR	1	WEIDMULLER	RS40 COD.111746	24Vdc/5-48Vdc/100mA	/	/245.5
-A31	MODULO DESACOPLADOR	1	WEIDMULLER	RS40 COD.111746	24Vdc/5-48Vdc/100mA	/	/245.5
-A32	MODULO DESACOPLADOR	1	WEIDMULLER	RS40 COD.111746	24Vdc/5-48Vdc/100mA	/	/245.5
-A33	RELAIS AUXILIAR	1	WEIDMULLER	RS30 COD.110022	24Vdc	/	/251.5
-A34	RELAIS AUXILIAR	1	WEIDMULLER	RS30 COD.110022	24Vdc	/	/241.5
-A35	RELAIS AUXILIAR	1	WEIDMULLER	RS30 COD.110022	24Vdc	/	/251.5
-A36	RELAIS AUXILIAR	1	WEIDMULLER	RS30 COD.110022	24Vdc	/	/321.5
-A38	MODULO DESACOPLADOR	1	WEIDMULLER	RS40 COD.111746	24Vdc/5-48Vdc/100mA	/	/483.6
-A39	MODULO DESACOPLADOR	1	WEIDMULLER	RS40 COD.111746	24Vdc/5-48Vdc/100mA	/	/483.6
-A40	MODULO DESACOPLADOR	1	WEIDMULLER	RS40 COD.111746	24Vdc/5-48Vdc/100mA	/	/483.6
-A41	MODULO DESACOPLADOR	1	WEIDMULLER	RS40 COD.111746	24Vdc/5-48Vdc/100mA	/	/483.6
-A42	MODULO DESACOPLADOR	1	WEIDMULLER	RS40 COD.111746	24Vdc/5-48Vdc/100mA	/	/483.6
-A43	MODULO DESACOPLADOR	1	WEIDMULLER	RS40 COD.111746	24Vdc/5-48Vdc/100mA	/	/483.6
-A44	MODULO DESACOPLADOR	1	WEIDMULLER	RS40 COD.111746	24Vdc/5-48Vdc/100mA	/	/483.6

CERTIFICATION OF THE QUALITY SYSTEM OF THE COMPANIES
CSQ
UNI EN 29001
ISO 9001
Member of
CERTIFIED EQNet QUALITY SYSTEM

De acuerda con la ley,la DANIELI CEDA considera este documenta como secreto industrial par lo tantó queda prohibida su reproduccion y/o su difusion total o parcial e terceros sin la espec. autorizacion escrita de Direccion DANIELI CEDA

AutoCAD-COMPUTER AIDED DESIGN
S3550801

626.16E 007 626.16E-007 + 801 3

3	REVAMP. COTIZ	11.05.20	EPROC	Fecha	27.01.97
2	DESP. PRUEBAS	06.05.97	IACOB	Encarg.	IACOBUCCI
1	EMISION	27.01.97	IACOB	Contr.	TURUS
	Modificacion	Fecha	Nombre	Norma	IEC

SIPAR

Obtenido de: | Reemplazo para: | Reemplaz. por:

DANIELI AUTOMATION

LISTA COMPONENTES
=30BB.L50

AUT. ACABADORA LAMINADOR | =30BB.L50 +

30620 | N°: 3062-D30-S3550 | Hoja 801 | 803 Sigue

ft. DIN6771/Teil 5

CODIGO	DESCRIPCION APARATO	CANT.	CONSTRUCTOR	TIPO	DATOS TECNICOS	CEDA NUMERO	HOJA Y COLUM.
-A45	MODULO DESACOPLADOR	1	WEIDMULLER	RS40 COD.111746	24Vdc/5-48Vdc/100mA	/	/483.6
-A91	MODULO CONDICIONAMENTO SENAL ENCODER	1	REDA	EBR 40	/	3112000021	/361.5
-A92	MODULO CONDICIONAMENTO SENAL ENCODER	1	REDA	EBR 40	/	3112000021	/451.5
-F1	VENTILADOR	1	PAPST	7855S+LZ24	220Vac 350mc/h D150 H55	/	/101.7
-F11	LAMPARA	1	GEWISS	60W	220Vac	/	/101.6
-F12	LAMPARA	1	GEWISS	60W	220Vac	/	/101.6
-F21	CALENTADOR	1	P.TORRESAN	SK 100W	220Vac 100W	/	/101.3
-G1	ALIMENTADOR 24VDC	1	EUROTEK	9120	ET/SW/230/24/20A/CMP	/	/107.3
-K2	TELERRUPTOR	1	SIEMENS	3TH4040-0BB4	24Vdc 4NO	3213000024	/223.4
-K3	TELERRUPTOR	1	SIEMENS	3TH4040-0BB4	24Vdc 4NO	3213000024	/223.5
-K4	TELERRUPTOR	1	SIEMENS	3TH4040-0BB4	24Vdc 4NO	3213000024	/225.4
-K5	TELERRUPTOR	1	SIEMENS	3TH4040-0BB4	24Vdc 4NO	3213000024	/225.5
-K10	RELAIS TEMPORIZADO	1	SIEMENS	7PU4620-2AJ20	24Vdc 110-127Vac	3113000125	/121.3
-Q1	INTERRUPTOR AUTOMATICO TRIP. 16A	1	SIEMENS	5SX2316-7	16A	3265000043	/101.6
-Q2	INTERRUPTOR AUTOMATICO BIP. 4A	1	SIEMENS	5SX2204-7	4A	3265000022	/101.5
-Q3	INTERRUPTOR AUTOMATICO BIP. 2A	1	SIEMENS	5SX2202-7	2A	3265000020	/101.7
-Q4	INTERRUPTOR AUTOMATICO BIP. 4A	1	SIEMENS	5SX2204-7	4A	3265000022	/101.3
-Q6	INTERRUPTOR AUTOMATICO BIP. 2A	1	SIEMENS	5SL3202-7MB	2A	/??	/121.3
-Q11	INTERRUPTOR AUTOMATICO UNIP. 4A	1	SIEMENS	5SX2104-7	4A	3265000006	/109.1
-Q12	INTERRUPTOR AUTOMATICO UNIP. 2A	1	SIEMENS	5SX2102-7	2A	3265000004	/109.3
-Q13	INTERRUPTOR AUTOMATICO UNIP. 2A	1	SIEMENS	5SX2102-7	2A	3265000004	/109.4
-Q14	INTERRUPTOR AUTOMATICO UNIP. 2A	1	SIEMENS	5SX2102-7	2A	3265000004	/109.5
-Q15	INTERRUPTOR AUTOMATICO UNIP. 2A	1	SIEMENS	5SX2102-7	2A	3265000004	/109.6
-Q16	INTERRUPTOR AUTOMATICO UNIP. 2A	1	SIEMENS	5SX2102-7	2A	3265000004	/109.7
-S11	BOTON NEGRO	1	SIEMENS	3SB1000-0LB20	ø22	3282000074	/101.6
-S11	SOPORTE PAR 3 BLOQUES DE CONTACTOS	1	SIEMENS	3SB1902-1AC	/	3282000023	/101.6
-S11	BLOQUE DE CONTACTOS AUXILIARES	1	SIEMENS	3SB1400-0A	1NO+1NC	3282000024	/101.6
-S12	BOTON NEGRO	1	SIEMENS	3SB1000-0LB20	ø22	3282000074	/101.6
-S12	SOPORTE PAR 3 BLOQUES DE CONTACTOS	1	SIEMENS	3SB1902-1AC	/	3282000023	/101.6
-S12	BLOQUE DE CONTACTOS AUXILIARES	1	SIEMENS	3SB1400-0A	1NO+1NC	3282000024	/101.6
-S21	TERMOSTATO	1	FANTI COSMI	C10A	0-60°C	3289000006	/101.3
-X10	TOMA CORRIENTE 2P+T	1	VIMAR	12335	/	/	/101.5
-X11	TOMA CORRIENTE 2P+T	1	VIMAR	12335	/	/	/101.5

CERTIFICATION OF THE QUALITY SYSTEM OF THE COMPANIES
CSQ
UNI EN 29001
ISO 9001
Member of
CERTIFIED EQNet QUALITY SYSTEM

De acuerda con la ley,la DANIELI CEDA considera este documenta como secreto industrial par lo tanto queda prohibida su reproduccion y/o su difusion total o parcial e terceros sin la espec. autorizacion escrita de Direccion DANIELI CEDA

AutoCAD-COMPUTER AIDED DESIGN
S3550803

626.16E-007 626.16E-007-803-3

3	REVAMP. COTIZ	11.05.20	EPROC	Fecha	27.01.97
2	DESP. PRUEBAS	06.05.97	IACOB	Encarg.	IACOBUCCI
1	EMISION	27.01.97	IACOB	Contr.	TURUS
	Modificacion	Fecha	Nombre	Norma	IEC

SIPAR

Obtenido de: | Reemplazo para: | Reemplaz. por:

DANIELI AUTOMATION

LISTA COMPONENTES
=30BB.L50

AUT. ACABADORA LAMINADOR
-30BB.L50
+
30620
N°. 3062-D30-S3550
Hoja 803
805 Sigue

ft. DIN6771/Teil 5

CODIGO	DESCRIPCION APARATO	CANT.	CONSTRUCTOR	TIPO	DATOS TECNICOS	CEDA NUMERO	HOJA Y COLUM.
-A101	MODULO SLAVE ET200S	1	SIEMENS	6ES7 151-1AA06-0AB0	SLAVE ET200S	/	/133.2
-A102	MÓDULO DE POTENCIA PM	1	SIEMENS	6ES7 138-4CA01-0AA0	24 VDC	/	/133.4
-A102	MÓDULO DE TERMINALES PARA ALIMENTACIÓN	1	SIEMENS	6ES7 193-4CD20-0AA0	BORNES TORNILLO	/	/
-A103/26	MODULO 4 ENTR. DIGIT.	24	SIEMENS	6ES7 131-4BD01-0AA0	4 ENTR. DIGITALES ESTANDAR	/	/133
-A103/26	MÓDULOS DE TERMINALES	24	SIEMENS	6ES7 193-4CB20-0AA0	BORNES TORNILLO	/	/
-A127	MÓDULO DE POTENCIA PM	1	SIEMENS	6ES7 138-4CA01-0AA0	24 VDC	/	/134.1
-A127	MÓDULO DE TERMINALES PARA ALIMENTACIÓN	1	SIEMENS	6ES7 193-4CD20-0AA0	BORNES TORNILLO	/	/
-A128/37	MODULO 4 SAL. DIGIT.	10	SIEMENS	6ES7 132-4BD02-0AA0	4 SAL. DIG. ESTANDAR	/	/134
-A128/37	MÓDULOS DE TERMINALES	10	SIEMENS	6ES7 193-4CB20-0AA0	/	/	/
-A138	MÓDULO DE POTENCIA PM	1	SIEMENS	6ES7 138-4CA01-0AA0	24 VDC	/	/134.5
-A138	MÓDULO DE TERMINALES PARA ALIMENTACIÓN	1	SIEMENS	6ES7 193-4CD20-0AA0	BORNES TORNILLO	/	/
-A139/48	MODULO 4 SAL. DIGIT.	10	SIEMENS	6ES7 132-4BD02-0AA0	4 SAL. DIG. ESTANDAR	/	/134
-A139/48	MÓDULOS DE TERMINALES	10	SIEMENS	6ES7 193-4CB20-0AA0	/	/	/
-A149	MÓDULO DE POTENCIA PM	1	SIEMENS	6ES7 138-4CA01-0AA0	24 VDC	/	/134.2
-A149	MÓDULO DE TERMINALES PARA ALIMENTACIÓN	1	SIEMENS	6ES7 193-4CD20-0AA0	BORNES TORNILLO	/	/
-A150/53	MODULO 4 SAL. DIGIT.	4	SIEMENS	6ES7 132-4BD02-0AA0	4 SAL. DIG. ESTANDAR	/	/134
-A150/53	MÓDULOS DE TERMINALES	4	SIEMENS	6ES7 193-4CB20-0AA0	/	/	/
-E1	VENTILADOR	1	PAPST	7855S+LZ24	220Vac 350mc/h D150 H55	/	/101.7
-E21	CALENTADOR	1	P.TORRESAN	SK 100W	220Vac 100W	/	/101.3
-Q1/2	INTERRUPTOR AUT. UNIPOLAR AC/DC	1	SIEMENS	5SX2 102-7	2A	/	/131.3
-H1	LAMPARA ROJO	1	CGE	077GLR+077LDB9	/	/	/227.2
-H2	LAMPARA ROJO	1	CGE	077GLR+077LDB9	/	/	/227.2
-H3	SENALADOR ACUSTICO	1	SIRENA	BIP81	24Vdc DIA. 22mm	/	/227.2
-S1	PULSADOR CON CABEZA DE HONGO	1	CGE	077RE11+077RER	DIA. 30mm	3282000236	/227.2
-S2	PULSADOR CON CABEZA DE HONGO	1	CGE	077RE11+077RER	DIA. 30mm	3282000236	/227.2
-S3	PULSADOR DE HONGO ILUMINADO ROJO	1	CGE	077PL011+077GPLR	DIA. 30mm	/	/261.2
-S4	PULSADOR DE HONGO ILUMINADO ROJO	1	CGE	077PL011+077GPLR	DIA. 30mm	/	/301.2
-S5	PULSADOR ILUMINADO BLANCO	1	CGE	077PL011+077GPLB	DIA. 30mm	/	/261.2
-S6	PULSADOR ILUMINADO BLANCO	1	CGE	077PL011+077GPLB	DIA. 30mm	/	/301.2
-S7	MANIPOLADOR 3 POS. INSTABLES	1	CGE	077M2S2SX44	DIA. 30mm	/	/291.2
-S8	MANIPOLADOR 3 POS. INSTABLES	1	CGE	077M2S2SX44	DIA. 30mm	/	/351.2
-S9	MANIPOLADOR 3 POS. INSTABLES	1	CGE	077M2S2SX44	DIA. 30mm	/	/351.2
-S10	PULSADOR ILUMINADO BLANCO	1	CGE	077PL011+077GPLB	DIA. 30mm	/	/311.2
-S11	PULSADOR ILUMINADO BLANCO	1	CGE	077PL011+077GPLB	DIA. 30mm	/	/321.2
-S12	PULSADOR ILUMINADO BLANCO	1	CGE	077PL011+077GPLB	DIA. 30mm	/	/371.2
-S13	PULSADOR DE HONGO ILUMINADO ROJO	1	CGE	077PL011+077GPLR	DIA. 30mm	/	/421.2
-S14	PULSADOR DE HONGO ILUMINADO ROJO	1	CGE	077PL011+077GPLR	DIA. 30mm	/	/441.2
-S15	PULSADOR ILUMINADO BLANCO	1	CGE	077PL011+077GPLB	DIA. 30mm	/	/421.2
-S16	PULSADOR ILUMINADO BLANCO	1	CGE	077PL011+077GPLB	DIA. 30mm	/	/441.2
-S17	PULSADOR DE HONGO ILUMINADO ROJO	1	CGE	077PL011+077GPLR	DIA. 30mm	/	/451.2
-S18	PULSADOR DE HONGO ILUMINADO ROJO	1	CGE	077PL011+077GPLR	DIA. 30mm	/	/471.2
-S19	PULSADOR ILUMINADO BLANCO	1	CGE	077PL011+077GPLB	DIA. 30mm	/	/451.2
-S20	PULSADOR ILUMINADO BLANCO	1	CGE	077PL011+077GPLB	DIA. 30mm	/	/471.2

CERTIFICATION OF THE QUALITY SYSTEM OF THE COMPANIES
CSQ
UNI EN 29001
ISO 9001
Member of
CERTIFIED EQNet QUALITY SYSTEM

De acuerda con la ley,la DANIELI CEDA considera este documenta como secreto industrial par lo tanto queda prohibida su reproduccion y/o su difusion total o parcial e terceros sin la espec. autorizacion escrita de Direccion DANIELI CEDA

AutoCAD-COMPUTER AIDED DESIGN
S3550805

626.16E-007 626.16E-007-805 3

3	REVAMP. COTIZ	11.05.20	EPROC	Fecha	27.01.97	SIPAR	DANIELI AUTOMATION	LISTA COMPONENTES =30BB.P501	AUT. ACABADORA LAMINADOR =30BB.P501 +
2	DESP. PRUEBAS	06.05.97	IACOB	Encarg.	IACOBUCCI				
1	EMISION	27.01.97	IACOB	Contr.	TURUS				30620 N°: 3062-D30-S3550 Hoja 805 807 Sigue
	Modificacion	Fecha	Nombre	Norma	IEC	Obtenido de:	Reemplazo para:	Reemplaz. por:	

ft. DIN6771/Teil 5

CODIGO	DESCRIPCION APARATO	CANT.	CONSTRUCTOR	TIPO	DATOS TECNICOS	CEDA NUMERO	HOJA Y COLUM.
-A101	MODULO SLAVE ET200S	1	SIEMENS	6ES7 151-1AA06-0AB0	SLAVE ET200S	/	/139.2
-A102	MÓDULO DE POTENCIA PM	1	SIEMENS	6ES7 138-4CA01-0AA0	24 VDC	/	/139.3
-A102	MÓDULO DE TERMINALES PARA ALIMENTACIÓN	1	SIEMENS	6ES7 193-4CD20-0AA0	BORNES TORNILLO	/	/
-A103/14	MODULO 4 ENTR. DIGIT.	12	SIEMENS	6ES7 131-4BD01-0AA0	4 ENTR. DIGITALES ESTANDAR	/	/139
-A103/14	MÓDULOS DE TERMINALES	12	SIEMENS	6ES7 193-4CB20-0AA0	BORNES TORNILLO	/	/
-A115	MÓDULO DE POTENCIA PM	1	SIEMENS	6ES7 138-4CA01-0AA0	24 VDC	/	/139.2
-A115	MÓDULO DE TERMINALES PARA ALIMENTACIÓN	1	SIEMENS	6ES7 193-4CD20-0AA0	BORNES TORNILLO	/	/
-A116/19	MODULO 4 SAL. DIGIT.	4	SIEMENS	6ES7 132-4BD02-0AA0	4 SAL. DIG. ESTANDAR	/	/139
-A116/19	MÓDULOS DE TERMINALES	4	SIEMENS	6ES7 193-4CB20-0AA0	/	/	/
-E21	CALENTADOR	1	P.TORRESAN	SK 100W	220Vac 100W	/	/137.3
-Q1/2	INTERRUPTOR AUT. UNIPOLAR AC/DC	1	SIEMENS	5SX2 102-7	2A	/	/137.3
-H1	CASQUILLO BLANCO	1	SIEMENS	3SB1001-6BG06	DIA.22	3181000005	/263.2
-H1	SOPORTE PARA 3 BLOQUES DE CONTACTOS	1	SIEMENS	3SB1902-1AC	/	3282000023	/263.2
-H1	BLOQUE PORTALAMPARA	1	SIEMENS	3SB1400-2A	BA9S	3181000011	/263.2
-H1	LAMPARA	1	WIMEX	BA9S	28V 2W 10x28	3181000028	/263.2
-S1	PULSADOR CON CABEZA DE HONGO ROJO	1	SIEMENS	3SB1001-1AC20	DIA.22	3282000084	/263.2
-S1	SOPORTE PARA 3 BLOQUES DE CONTACTOS	1	SIEMENS	3SB1902-1AC	/	3282000023	/263.2
-S1	BLOQUE DE CONTACTOS AUXILIARES	1	SIEMENS	3SB1400-0A	1NO+1NC	3282000024	/263.2
-S1	BLOQUE PORTALAMPARA	1	SIEMENS	3SB1400-2A	BA9S	3181000011	/263.2
-S1	LAMPARA	1	WIMEX	BA9S	28V 2W 10x28	3181000028	/263.2
-S2	PULSADOR ILUMINADO CON CABEZA DE HONGO ROJO	1	SIEMENS	3SB1001-1AC20	DIA.22	3282000084	/303.2
-S2	SOPORTE PARA 3 BLOQUES DE CONTACTOS	1	SIEMENS	3SB1902-1AC	/	3282000023	/303.2
-S2	BLOQUE DE CONTACTOS AUXILIARES	1	SIEMENS	3SB1400-0A	1NO+1NC	3282000024	/303.2
-S2	BLOQUE PORTALAMPARA	1	SIEMENS	3SB1400-2A	BA9S	3181000011	/303.2
-S2	LAMPARA	1	WIMEX	BA9S	28V 2W 10x28	3181000028	/303.2
-S3	PULSADOR ILUMINADO BLANCO	1	SIEMENS	3SB1000-0AG20	DIA.22	/	/263.2
-S3	SOPORTE PARA 3 BLOQUES DE CONTACTOS	1	SIEMENS	3SB1902-1AC	/	3282000023	/263.2
-S3	BLOQUE DE CONTACTOS AUXILIARES	1	SIEMENS	3SB1400-0A	1NO+1NC	3282000024	/263.2
-S3	BLOQUE PORTALAMPARA	1	SIEMENS	3SB1400-2A	BA9S	3181000011	/263.2
-S3	LAMPARA	1	WIMEX	BA9S	28V 2W 10x28	3181000028	/263.2
-S4	PULSADOR ILUMINADO BLANCO	1	SIEMENS	3SB1000-0AG20	DIA.22	/	/303.2
-S4	SOPORTE PARA 3 BLOQUES DE CONTACTOS	1	SIEMENS	3SB1902-1AC	/	3282000023	/303.2
-S4	BLOQUE DE CONTACTOS AUXILIARES	1	SIEMENS	3SB1400-0A	1NO+1NC	3282000024	/303.2
-S4	BLOQUE PORTALAMPARA	1	SIEMENS	3SB1400-2A	BA9S	3181000011	/303.2
-S4	LAMPARA	1	WIMEX	BA9S	28V 2W 10x28	3181000028	/303.2
-S5	PULSADOR NEGRO	1	SIEMENS	3SB1000-0AB20	DIA.22	3282000086	/251.2
-S5	SOPORTE PARA 3 BLOQUES DE CONTACTOS	1	SIEMENS	3SB1902-1AC	/	3282000023	/251.2
-S5	BLOQUE DE CONTACTOS AUXILIARES	1	SIEMENS	3SB1400-0A	1NO+1NC	3282000024	/251.2
-S6	PULSADOR NEGRO	1	SIEMENS	3SB1000-0AB20	DIA.22	3282000086	/291.2
-S6	SOPORTE PARA 3 BLOQUES DE CONTACTOS	1	SIEMENS	3SB1902-1AC	/	3282000023	/291.2
-S6	BLOQUE DE CONTACTOS AUXILIARES	1	SIEMENS	3SB1400-0A	1NO+1NC	3282000024	/291.2
-S7	SELECTOR 3 POS. CON RET. A ZERO	1	SIEMENS	3SB1000-3EB20	DIA.22	3282000017	/265.2
-S7	SOPORTE PARA 3 BLOQUES DE CONTACTOS	1	SIEMENS	~~3SB1902-1AC~~	/	3282000023	~~/265.2~~

CERTIFICATION OF THE QUALITY SYSTEM OF THE COMPANIES
UNI EN 29001
ISO 9001
Member of
EQNet

De acuerda con la ley,la DANIELI CEDA considera este documenta como secreto industrial par lo tanto queda prohibida su reproduccion y/o su difusion total o parcial e terceros sin la espec. autorizacion escrita de Direccion DANIELI CEDA

AutoCAD-COMPUTER AIDED DESIGN
S3550807

626.16E 007 626.16E — 007 807 3

3	REVAMP. COTIZ	11.05.20	EPROC	Fecha	27.01.97
2	DESP. PRUEBAS	06.05.97	IACOB	Encarg.	IACOBUCCI
1	EMISION	27.01.97	IACOB	Contr.	TURUS
	Modificacion	Fecha	Nombre	Norma	IEC

SIPAR

Obtenido de: Reemplazo para: Reemplaz. por:

DANIELI AUTOMATION

LISTA COMPONENTES
=30BB.P502

AUT. ACABADORA LAMINADOR =30BB.P502 +

30620 N°. 3062-D30-S3550 Hoja 807 809 Sigue

ft. DIN6771/Teil 5

CODIGO	DESCRIPCION APARATO	CANT.	CONSTRUCTOR	TIPO	DATOS TECNICOS	CEDA NUMERO	HOJA Y COLUM.
-S7	BLOQUE DE CONTACTOS AUXILIARES	1	SIEMENS	3SB1400-0G	2NO	3282000025	/265.2
-S8	PULSADOR ILUMINADO BLANCO	1	SIEMENS	3SB1000-0AG20	DIA.22	/	/275.2
-S8	SOPORTE PARA 3 BLOQUES DE CONTACTOS	1	SIEMENS	3SB1902-1AC	/	3282000023	/275.2
-S8	BLOQUE DE CONTACTOS AUXILIARES	1	SIEMENS	3SB1400-0A	1NO+1NC	3282000024	/275.2
-S8	BLOQUE PORTALAMPARA	1	SIEMENS	3SB1400-2A	BA9S	3181000011	/275.2
-S8	LAMPARA	1	WIMEX	BA9S	28V 2W 10x28	3181000028	/275.2
-S9	PULSADOR ILUMINADO BLANCO	1	SIEMENS	3SB1000-0AG20	DIA.22	/	/275.2
-S9	SOPORTE PARA 3 BLOQUES DE CONTACTOS	1	SIEMENS	3SB1902-1AC	/	3282000023	/275.2
-S9	BLOQUE DE CONTACTOS AUXILIARES	1	SIEMENS	3SB1400-0A	1NO+1NC	3282000024	/275.2
-S9	BLOQUE PORTALAMPARA	1	SIEMENS	3SB1400-2A	BA9S	3181000011	/275.2
-S9	LAMPARA	1	WIMEX	BA9S	28V 2W 10x28	3181000028	/275.2
-S10	PULSADOR ILUMINADO BLANCO	1	SIEMENS	3SB1000-0AG20	DIA.22	/	/275.2
-S10	SOPORTE PARA 3 BLOQUES DE CONTACTOS	1	SIEMENS	3SB1902-1AC	/	3282000023	/275.2
-S10	BLOQUE DE CONTACTOS AUXILIARES	1	SIEMENS	3SB1400-0A	1NO+1NC	3282000024	/275.2
-S10	BLOQUE PORTALAMPARA	1	SIEMENS	3SB1400-2A	BA9S	3181000011	/275.2
-S10	LAMPARA	1	WIMEX	BA9S	28V 2W 10x28	3181000028	/275.2
-S11	PULSADOR ILUMINADO BLANCO	1	SIEMENS	3SB1000-0AG20	DIA.22	/	/275.2
-S11	SOPORTE PARA 3 BLOQUES DE CONTACTOS	1	SIEMENS	3SB1902-1AC	/	3282000023	/275.2
-S11	BLOQUE DE CONTACTOS AUXILIARES	1	SIEMENS	3SB1400-0A	1NO+1NC	3282000024	/275.2
-S11	BLOQUE PORTALAMPARA	1	SIEMENS	3SB1400-2A	BA9S	3181000011	/275.2
-S11	LAMPARA	1	WIMEX	BA9S	28V 2W 10x28	3181000028	/275.2
-S12	PULSADOR NEGRO	1	SIEMENS	3SB1000-0AB20	DIA.22	3282000086	/391.2
-S12	SOPORTE PARA 3 BLOQUES DE CONTACTOS	1	SIEMENS	3SB1902-1AC	/	3282000023	/391.2
-S12	BLOQUE DE CONTACTOS AUXILIARES	1	SIEMENS	3SB1400-0A	1NO+1NC	3282000024	/391.2
-S13	PULSADOR NEGRO	1	SIEMENS	3SB1000-0AB20	DIA.22	/	/321.2
-S13	SOPORTE PARA 3 BLOQUES DE CONTACTOS	1	SIEMENS	3SB1902-1AC	/	3282000023	/321.2
-S13	BLOQUE DE CONTACTOS AUXILIARES	1	SIEMENS	3SB1400-0A	1NO+1NC	3282000024	/321.2
-S13	BLOQUE PORTALAMPARA	1	SIEMENS	3SB1400-2A	BA9S	3181000011	/321.2
-S13	LAMPARA	1	WIMEX	BA9S	28V 2W 10x28	3181000028	/321.2
-S14	PULSADOR ILUMINADO BLANCO	1	SIEMENS	3SB1000-0AG20	DIA.22	3282000086	/321.2
-S14	SOPORTE PARA 3 BLOQUES DE CONTACTOS	1	SIEMENS	3SB1902-1AC	/	3282000023	/321.2
-S14	BLOQUE DE CONTACTOS AUXILIARES	1	SIEMENS	3SB1400-0A	1NO+1NC	3282000024	/321.2
-S15	PULSADOR ILUMINADO BLANCO	1	SIEMENS	3SB1000-0AG20	DIA.22	3282000086	/321.2
-S15	SOPORTE PARA 3 BLOQUES DE CONTACTOS	1	SIEMENS	3SB1902-1AC	/	3282000023	/321.2
-S15	BLOQUE DE CONTACTOS AUXILIARES	1	SIEMENS	3SB1400-0A	1NO+1NC	3282000024	/321.2
-S16	SELECTOR 3 POS. CON RET. A CERO	1	SIEMENS	3SB1000-3EB20	DIA.22	3282000017	/303.2
-S16	SOPORTE PARA 3 BLOQUES DE CONTACTOS	1	SIEMENS	3SB1902-1AC	/	3282000023	/303.2
-S16	BLOQUE DE CONTACTOS AUXILIARES	1	SIEMENS	3SB1400-0G	2NO	3282000025	/303.2
-S17	SELECTOR 3 POS. CON RET. A CERO	1	SIEMENS	3SB1000-3EB20	DIA.22	3282000017	/303.2
-S17	SOPORTE PARA 3 BLOQUES DE CONTACTOS	1	SIEMENS	3SB1902-1AC	/	3282000023	/303.2
-S17	BLOQUE DE CONTACTOS AUXILIARES	1	SIEMENS	3SB1400-0G	2NO	3282000025	/303.2
-S18	PULSADOR ILUMINADO BLANCO	1	SIEMENS	3SB1000-0AG20	DIA.22	/	/331.2
-S18	SOPORTE PARA 3 BLOQUES DE CONTACTOS	1	SIEMENS	3SB1902-1AC	/	3282000023	/331.2
-S40	BLOQUE PORTALAMPARA	1	SIEMENS		CON LAMPARA	/	/621.8
-S41	SELECTORA 2 POS.	1	SIEMENS		/	/	/619.8

CERTIFICATION OF THE QUALITY SYSTEM OF THE COMPANIES
UNI EN 29001
ISO 9001
Member of
CERTIFIED EQNet QUALITY SYSTEM

De acuerda con la ley,la DANIELI CEDA considera este documenta como secreto industrial par lo tanto queda prohibida su reproduccion y/o su difusion total o parcial e terceros sin la espec. autorizacion escrita de Direccion DANIELI CEDA

AutoCAD-COMPUTER AIDED DESIGN
S3550809

626.16E-007626.16E-007809.4

			Fecha	27.01.97	DANIELI AUTOMATION	ACABADORA LAMINADOR	
			Encarg.	IACOBUCCI			
1	EMISION	27.01.97	IACOB	Contr.	TURUS		
4	INST.: ROLOS MAG.	10.10.04	M.Abra	Norma	IEC	Obtenido de:	Reemplazo para:	Reemplaz. por:	ASM.: 30620	N°: 3062-D30-S3550	Hoja
2	DESP. PRUEBAS	06.05.97	IACOB								30BB.P502	Sigue 809

SIPAR LISTA COMPONENTES

ft. DIN6771/Teil 5 811

CODIGO	DESCRIPCION APARATO	CANT.	CONSTRUCTOR	TIPO	DATOS TECNICOS	CEDA NUMERO	HOJA Y COLUM.
-S18	BLOQUE DE CONTACTOS AUXILIARES	1	SIEMENS	3SB1400-0A	1NO+1NC	3282000024	/331.2
-S18	BLOQUE PORTALAMPARA	1	SIEMENS	3SB1400-2A	BA9S	3181000011	/331.2
-S18	LAMPARA	1	WIMEX	BA9S	28V 2W 10x28	3181000028	/331.2
-S19	SELECTOR 3 POS. CON RET. A CERO	1	SIEMENS	3SB1000-3EB20	DIA.22	3282000017	/331.2
-S19	SOPORTE PARA 3 BLOQUES DE CONTACTOS	1	SIEMENS	3SB1902-1AC	/	3282000023	/331.2
-S19	BLOQUE DE CONTACTOS AUXILIARES	1	SIEMENS	3SB1400-0G	2NO	3282000025	/331.2
-S20	SELECTOR 3 POS. CON RET. A CERO	1	SIEMENS	3SB1000-3EB20	DIA.22	3282000017	/331.2
-S20	SOPORTE PARA 3 BLOQUES DE CONTACTOS	1	SIEMENS	3SB1902-1AC	/	3282000023	/331.2
-S20	BLOQUE DE CONTACTOS AUXILIARES	1	SIEMENS	3SB1400-0G	2NO	3282000025	/331.2
-S21	SELECTOR 3 POS. CON RET. A CERO	1	SIEMENS	3SB1000-3EB20	DIA.22	3282000017	/361.2
-S21	SOPORTE PARA 3 BLOQUES DE CONTACTOS	1	SIEMENS	3SB1902-1AC	/	3282000023	/361.2
-S21	BLOQUE DE CONTACTOS AUXILIARES	1	SIEMENS	3SB1400-0G	2NO	3282000025	/361.2
-S22	PULSADOR ILUMINADO BLANCO	1	SIEMENS	3SB1000-0AG20	DIA.22	/	/371.2
-S22	SOPORTE PARA 3 BLOQUES DE CONTACTOS	1	SIEMENS	3SB1902-1AC	/	3282000023	/371.2
-S22	BLOQUE DE CONTACTOS AUXILIARES	1	SIEMENS	3SB1400-0A	1NO+1NC	3282000024	/371.2
-S22	BLOQUE PORTALAMPARA	1	SIEMENS	3SB1400-2A	BA9S	3181000011	/371.2
-S22	LAMPARA	1	WIMEX	BA9S	28V 2W 10x28	3181000028	/371.2
-S23	PULSADOR NEGRO	1	SIEMENS	3SB1000-0AB20	DIA.22	3282000086	/311.2
-S23	SOPORTE PARA 3 BLOQUES DE CONTACTOS	1	SIEMENS	3SB1902-1AC	/	3282000023	/311.2
-S23	BLOQUE DE CONTACTOS AUXILIARES	1	SIEMENS	3SB1400-0A	1NO+1NC	3282000024	/311.2
-S24	SELECTOR 3 POS. CON RET. A CERO	1	SIEMENS	3SB1000-3EB20	DIA.22	3282000017	/291.2
-S24	SOPORTE PARA 3 BLOQUES DE CONTACTOS	1	SIEMENS	3SB1902-1AC	/	3282000023	/291.2
-S24	BLOQUE DE CONTACTOS AUXILIARES	1	SIEMENS	3SB1400-0G	2NO	3282000025	/291.2
-S25	SELECTOR 3 POS. CON RET. A CERO	1	SIEMENS	3SB1000-3EB20	DIA.22	3282000017	/351.2
-S25	SOPORTE PARA 3 BLOQUES DE CONTACTOS	1	SIEMENS	3SB1902-1AC	/	3282000023	/351.2
-S25	BLOQUE DE CONTACTOS AUXILIARES	1	SIEMENS	3SB1400-0G	2NO	3282000025	/351.2
-S26	SELECTOR 3 POS. CON RET. A CERO	1	SIEMENS	3SB1000-3EB20	DIA.22	3282000017	/351.2
-S26	SOPORTE PARA 3 BLOQUES DE CONTACTOS	1	SIEMENS	3SB1902-1AC	/	3282000023	/351.2
-S26	BLOQUE DE CONTACTOS AUXILIARES	1	SIEMENS	3SB1400-0G	2NO	3282000025	/351.2
-S28		1	TELEMECANIQUE	XB2BG21	1NO		/331.2

CERTIFICATION OF THE QUALITY SYSTEM OF THE COMPANIES

CSQ UNI EN 29001 ISO 9001

Member of EQNet CERTIFIED QUALITY SYSTEM

De acuerda con la ley,la DANIELI CEDA considera este documenta como secreto industrial par lo tanto queda prohibida su reproduccion y/o su difusion total o parcial e terceros sin la espec. autorizacion escrita de Direccion DANIELI CEDA

AutoCAD-COMPUTER AIDED DESIGN S3550811

626.16E-007 626.16E-007-811-2

				Fecha	27.01.97
2	DESP. PRUEBAS	06.05.97	IACOB	Encarg.	IACOBUCCI
1	EMISION	27.01.97	IACOB	Contr.	TURUS
	Modificacion	Fecha	Nombre	Norma	IEC

SIPAR

Obtenido de: Reemplazo para: Reemplaz. por:

DANIELI AUTOMATION

LISTA COMPONENTES =30BB.P502

AUT. ACABADORA LAMINADOR =30BB.P502 +

30620 N°. 3062-D30-S3550 Hoja 811 813 Sigue

ft. DIN6771/Teil 5

CODIGO	DESCRIPCION APARATO	CANT.	CONSTRUCTOR	TIPO	DATOS TECNICOS	CEDA NUMERO	HOJA Y COLUM.
-A101	MODULO SLAVE ET200S	1	SIEMENS	6ES7 151-1AA06-0AB0	SLAVE ET200S	/	/144.2
-A102	MÓDULO DE POTENCIA PM	1	SIEMENS	6ES7 138-4CA01-0AA0	24 VDC	/	/144.3
-A102	MÓDULO DE TERMINALES PARA ALIMENTACIÓN	1	SIEMENS	6ES7 193-4CD20-0AA0	BORNES TORNILLO	/	/
-A103/14	MODULO 4 ENTR. DIGIT.	12	SIEMENS	6ES7 131-4BD01-0AA0	4 ENTR. DIGITALES ESTANDAR	/	/144
-A103/14	MÓDULOS DE TERMINALES	12	SIEMENS	6ES7 193-4CB20-0AA0	BORNES TORNILLO	/	/
-A115	MÓDULO DE POTENCIA PM	1	SIEMENS	6ES7 138-4CA01-0AA0	24 VDC	/	/144.2
-A115	MÓDULO DE TERMINALES PARA ALIMENTACIÓN	1	SIEMENS	6ES7 193-4CD20-0AA0	BORNES TORNILLO	/	/
-A116/19	MODULO 4 SAL. DIGIT.	4	SIEMENS	6ES7 132-4BD02-0AA0	4 SAL. DIG. ESTANDAR	/	/144
-A116/19	MÓDULOS DE TERMINALES	4	SIEMENS	6ES7 193-4CB20-0AA0	/	/	/
-A10	VISUALIZADOR DE PESADA	1	ADOS	A200E	/	/	/521.3
-A11	CONVERTIDOR DE SENAL	1	ADOS	RS232/BCD	/	/	/521.5
-A21	RELAIS AUXILIAR	1	WEIDMULLER	RS30 COD. 110022	/	/	/525.6
-A22	RELAIS AUXILIAR	1	WEIDMULLER	RS30 COD. 110022	/	/	/525.6
-A23	RELAIS AUXILIAR	1	WEIDMULLER	RS30 COD. 110022	/	/	/525.6
-A24	RELAIS AUXILIAR	1	WEIDMULLER	RS30 COD. 110022	/	/	/525.6
-E21	CALENTADOR	1	P.TORRESAN	SK 100W	220Vac 100W	/	/143.3
-Q1/2	INTERRUPTOR AUT. UNIPOLAR AC/DC	1	SIEMENS	5SX2 102-7	2A	/	/143.3
-G1	ALIMENTADOR +10Vdc	1	/	3802/5	1A	/	/521.5
-H1	SOPORTE PARA 3 BLOQUES DE CONTACTOS	1	SIEMENS	3SB1902-1AC	/	3282000023	/453.2
-H1	BLOQUE PORTALAMPARAA	1	SIEMENS	3SB1400-2A	BA9S	3181000011	/453.2
-H1	LAMPARAA	1	WIMEX	BA9S	28V 2W 10x28	3181000028	/453.2
-Q1	INTERRUPTOR AUTOMATICO BIPOLAR	1	SIEMENS	5SX2 202-7	2A	3265000020	/521.2
-Q2	INTERRUPTOR AUTOMATICO BIPOLAR	1	SIEMENS	5SX2 205-7	0.5A	3265000017	/521.5
-S1	PULSADOR ILUMINADO CON CABEZA DE HONGO ROJO	1	CGE	077PL011+077GPLR	DIA.30	/	/453.2
-S2	SOPORTE PARA 3 BLOQUES DE CONTACTOS	1	SIEMENS	3SB1902-1AC	/	3282000023	/453.2
-S2	BLOQUE DE CONTACTOS AUXILIARES	1	SIEMENS	3SB1400-0A	1NO+1NC	3282000024	/453.2
-S2	BLOQUE PORTALAMPARAA	1	SIEMENS	3SB1400-2A	BA9S	3181000011	/453.2
-S2	LAMPARAA	1	WIMEX	BA9S	28V 2W 10x28	3181000028	/453.2
-S3	PULSADOR CON CABEZA DE HONGO ROJO	1	SIEMENS	3SB1001-1AC20	DIA.22	3282000084	/471.2
-S3	SOPORTE PARA 3 BLOQUES DE CONTACTOS	1	SIEMENS	3SB1902-1AC	/	3282000023	/471.2
-S3	BLOQUE DE CONTACTOS AUXILIARES	1	SIEMENS	3SB1400-0A	1NO+1NC	3282000024	/471.2
-S3	BLOQUE PORTALAMPARAA	1	SIEMENS	3SB1400-2A	BA9S	3181000011	/471.2
-S3	LAMPARAA	1	WIMEX	BA9S	28V 2W 10x28	3181000028	/471.2
-S4	PULSADOR ILUMINADO CON CABEZA DE HONGO ROJO	1	CGE	077PL011+077GPLR	DIA.30	/	/471.2
-S5	PULSADOR ILUMINADO BLANCO	1	SIEMENS	3SB1000-0AG20	DIA.22	3282000086	/461.2
-S5	SOPORTE PARA 3 BLOQUES DE CONTACTOS	1	SIEMENS	3SB1902-1AC	/	3282000023	/461.2
-S5	BLOQUE DE CONTACTOS AUXILIARES	1	SIEMENS	3SB1400-0A	1NO+1NC	3282000024	/461.2
-S6	PULSADOR ILUMINADO BLANCO	1	SIEMENS	3SB1000-0AG20	DIA.22	3282000086	/491.2
-S6	SOPORTE PARA 3 BLOQUES DE CONTACTOS	1	SIEMENS	3SB1902-1AC	/	3282000023	/491.2
-S6	BLOQUE DE CONTACTOS AUXILIARES	1	SIEMENS	3SB1400-0A	1NO+1NC	3282000024	/491.2
-S7	SELECTOR 3 POS. CON RET. A ZERO	1	SIEMENS	3SB1000-3EB20	DIA.22	3282000017	/457.2
-S7	SOPORTE PARA 3 BLOQUES DE CONTACTOS	1	SIEMENS	3SB1902-1AC	/	3282000023	/457.2
-S7	BLOQUE DE CONTACTOS AUXILIARES	1	SIEMENS	3SB1400-0G	2NO	3282000025	/457.2

CERTIFICATION OF THE QUALITY SYSTEM OF THE COMPANIES
CSQ
UNI EN 29001
ISO 9001
Member of
CERTIFIED EQNet QUALITY SYSTEM

De acuerda con la ley,la DANIELI CEDA considera este documenta como secreto industrial par lo tantò queda prohibida su reproduccion y/o su difusion total o parcial e terceros sin la espec. autorizacion escrita de Direccion DANIELI CEDA

AutoCAD-COMPUTER AIDED DESIGN
S2550813

626.16E-007626.16E-007813 3

3	REVAMP. COTIZ	11.05.20	EPROC	Fecha	27.01.97	SIPAR	DANIELI AUTOMATION
2	DESP. PRUEBAS	06.05.97	IACOB	Encarg.	IACOBUCCI		
1	EMISION	27.01.97	IACOB	Contr.	TURUS		
	Modificacion	Fecha	Nombre	Norma	IEC	Obtenido de:	Reemplazo para:

Reemplaz. por:

LISTA COMPONENTES
=30BB.P503

AUT. ACABADORA LAMINADOR
=30BB.P503
+

30620

N°: 3062-D30-S3550

Hoja 813
815 Sigue

ft. DIN6771/Teil 5

CODIGO	DESCRIPCION APARATO	CANT.	CONSTRUCTOR	TIPO	DATOS TECNICOS	CEDA NUMERO	HOJA Y COLUM.
-S8	SELECTOR 3 POS. CON RET. A ZERO	1	SIEMENS	3SB1000-3EB20	DIA.22	3282000017	/457.2
-S8	SOPORTE PARA 3 BLOQUES DE CONTACTOS	1	SIEMENS	3SB1902-1AC	/	3282000023	/457.2
-S8	BLOQUE DE CONTACTOS AUXILIARES	1	SIEMENS	3SB1400-0G	2NO	3282000025	/457.2
-S9	SELECTOR 3 POS. FIJAS	1	SIEMENS	3SB1000-2DB20	DIA.22	3282000015	/505.2
-S9	SOPORTE PARA 3 BLOQUES DE CONTACTOS	1	SIEMENS	3SB1902-1AC	/	3282000023	/505.2
-S9	BLOQUE DE CONTACTOS AUXILIARES	1	SIEMENS	3SB1400-0G	2NO	3282000025	/505.2
-S10	SELECTOR 3 POS. CON RET. A ZERO	1	SIEMENS	3SB1000-3EB20	DIA.22	3282000017	/505.2
-S10	SOPORTE PARA 3 BLOQUES DE CONTACTOS	1	SIEMENS	3SB1902-1AC	/	3282000023	/505.2
-S10	BLOQUE DE CONTACTOS AUXILIARES	1	SIEMENS	3SB1400-0G	2NO	3282000025	/505.2
-S11	SELECTOR 3 POS. CON RET. A ZERO	1	SIEMENS	3SB1000-3EB20	DIA.22	3282000017	/505.2
-S11	SOPORTE PARA 3 BLOQUES DE CONTACTOS	1	SIEMENS	3SB1902-1AC	/	3282000023	/505.2
-S11	BLOQUE DE CONTACTOS AUXILIARES	1	SIEMENS	3SB1400-0G	2NO	3282000025	/505.2
-S12	SELECTOR 3 POS. CON RET. A ZERO	1	SIEMENS	3SB1000-3EB20	DIA.22	3282000017	/511.2
-S12	SOPORTE PARA 3 BLOQUES DE CONTACTOS	1	SIEMENS	3SB1902-1AC	/	3282000023	/511.2
-S12	BLOQUE DE CONTACTOS AUXILIARES	1	SIEMENS	3SB1400-0G	2NO	3282000025	/511.2

CERTIFICATION OF THE QUALITY SYSTEM OF THE COMPANIES

CSQ

UNI EN 29001
ISO 9001

Member of

CERTIFIED EQNet QUALITY SYSTEM

De acuerda con la ley,la DANIELI CEDA considera este documenta como secreto industrial par lo tanto queda prohibida su reproduccion y/o su difusion total o parcial e terceros sin la espec. autorizacion escrita de Direccion DANIELI CEDA

AutoCAD-COMPUTER AIDED DESIGN
S3550815

626.16E-007 626.16E-007-815-2

				Fecha	27.01.97	SIPAR	DANIELI AUTOMATION	LISTA COMPONENTES =30BB.P503	AUT. ACABADORA LAMINADOR 30BB.P503 +
2	DESP. PRUEBAS	06.05.97	IACOB	Encarg.	IACOBUCCI				
1	EMISION	27.01.97	IACOB	Contr.	TURUS				
	Modificacion	Fecha	Nombre	Norma	IEC	Obtenido de:	Reemplazo para:	Reemplaz. por:	30620 N°. 3062-D30-S3550 Hoja 815 817 Sigue

ft. DIN6771/Teil 5

CODIGO	DESCRIPCION APARATO	CANT.	CONSTRUCTOR	TIPO	DATOS TECNICOS	CEDA NUMERO	HOJA Y COLUM.
-A101	MODULO SLAVE ET200S	1	SIEMENS	6ES7 151-1AA06-0AB0	SLAVE ET200S	/	/151.2
-A102	MÓDULO DE POTENCIA PM	1	SIEMENS	6ES7 138-4CA01-0AA0	24 VDC	/	/151.3
-A102	MÓDULO DE TERMINALES PARA ALIMENTACIÓN	1	SIEMENS	6ES7 193-4CD20-0AA0	BORNES TORNILLO	/	/
-A103/4	MÓDULO 2 ENTR. ANALÓGICAS	2	SIEMENS	6ES7 134-4GB01-0AB0	24 VDC	/	/151
-A103/4	MÓDULO DE TERMINALES	2	SIEMENS	6ES7 193-4CB20-0AA0	BORNES TORNILLO	/	/
-A105/12	MODULO 4 ENTR. DIGIT.	8	SIEMENS	6ES7 131-4BD01-0AA0	4 ENTR. DIGITALES ESTANDAR	/	/151
-A105/12	MÓDULOS DE TERMINALES	8	SIEMENS	6ES7 193-4CB20-0AA0	BORNES TORNILLO	/	/
-A113	MÓDULO DE POTENCIA PM	1	SIEMENS	6ES7 138-4CA01-0AA0	24 VDC	/	/151.7
-A113	MÓDULO DE TERMINALES PARA ALIMENTACIÓN	1	SIEMENS	6ES7 193-4CD20-0AA0	BORNES TORNILLO	/	/
-A114/20	MODULO 4 SAL. DIGIT.	7	SIEMENS	6ES7 132-4BD02-0AA0	4 SAL. DIG. ESTANDAR	/	/151
-A114/20	MÓDULOS DE TERMINALES	7	SIEMENS	6ES7 193-4CB20-0AA0	/	/	/
-C1	CONDENSADOR	1	/	/	2500µF-63V	/	/149.3
-E21	CALENTADOR	1	P.TORRESAN	SK 100W	220Vac 100W	/	/147.3
-Q1/2	INTERRUPTOR AUT. UNIPOLAR AC/DC	1	SIEMENS	5SX2 102-7	2A	/	/147.3
-H1	CASQUILLO ROJO	1	SIEMENS	3SB1001-6BC06	DIA.22	3181000001	/229.2
-H1	SOPORTE PARA 3 BLOQUES DE CONTACTOS	1	SIEMENS	3SB1902-1AC	/	3282000023	/229.2
-H1	BLOQUE PORTALAMPARAA	1	SIEMENS	3SB1400-2A	BA9S	3181000011	/229.2
-H1	LAMPARAA	1	WIMEX	BA9S	28V 2W 10x28	3181000028	/229.2
-H2	CASQUILLO BLANCO	1	SIEMENS	3SB1001-6BG06	DIA.22	3181000005	/229.2
-H2	SOPORTE PARA 3 BLOQUES DE CONTACTOS	1	SIEMENS	3SB1902-1AC	/	3282000023	/229.2
-H2	BLOQUE PORTALAMPARAA	1	SIEMENS	3SB1400-2A	BA9S	3181000011	/229.2
-H2	LAMPARAA	1	WIMEX	BA9S	28V 2W 10x28	3181000028	/229.2
-K2	TELERRUPTOR	1	SIEMENS	3TF4022-0BB4	24Vdc	3211000007	/230.5
-Q1	INTERRUPTOR AUTOMATICO TRIPOLAR	1	SIEMENS	5SX2 304-7	4A	3265000038	/149.2
-Q2	INTERRUPTOR AUTOMATICO TRIPOLAR	1	SIEMENS	5SX2 310-7	10A	3265000041	/149.3
-Q3	INTERRUPTOR AUTOMATICO UNIPOLAR	1	SIEMENS	5SX2 104-7	4A	3265000006	/149.3
-S1	PULSADOR CON CABEZA DE HONGO	1	SIEMENS	3SB1000-1AC20	DIA.22	3282000084	/229.2
-S1	SOPORTE PARA 3 BLOQUES DE CONTACTOS	1	SIEMENS	3SB1902-1AC	/	3282000023	/229.2
-S1	BLOQUE DE CONTACTOS AUXILIARES	1	SIEMENS	3SB1400-0A	2NC	3282000026	/229.2
-S2	SELECTOR 2 POS. FIJAS	1	SIEMENS	3SB1000-4LB20	DIA.22	3282000019	/229.2
-S2	SOPORTE PARA 2 BLOQUES DE CONTACTOS	1	SIEMENS	3SB1902-1AC	/	3282000023	/229.2
-S2	BLOQUE DE CONTACTOS AUXILIARES	1	SIEMENS	3SB1400-0A	1NO+1NC	3282000024	/229.2
-T1	TRANSFORMADOR TRIPOLAR	1	GIPE	300VA	220V±5%/18V±10%50/60Hz D/Y SCH	/	/149.3
-V1	PUENTE DE DIODOS SEMICONDUCTORES	1	SEMIKRON	SKD30/08	/	/	/149.3

CERTIFICATION OF THE QUALITY SYSTEM OF THE COMPANIES
CSQ
UNI EN 29001
ISO 9001
Member of
CERTIFIED EQNet QUALITY SYSTEM

De acuerda con la ley,la DANIELI CEDA considera este documenta como secreto industrial par lo tanto queda prohibida su reproduccion y/o su difusion total o parcial e terceros sin la espec. autorizacion escrita de Direccion DANIELI CEDA

AutoCAD-COMPUTER AIDED DESIGN
S3550817

626.16E-007626.16E-007-815-3

3	REVAMP. COTIZ	11.05.20	EPROC	Fecha	27.01.97
2	DESP. PRUEBAS	06.05.97	IACOB	Encarg.	IACOBUCCI
1	EMISION	27.01.97	IACOB	Contr.	TURUS
	Modificacion	Fecha	Nombre	Norma	IEC

SIPAR

Obtenido de: | Reemplazo para: | Reemplaz. por:

DANIELI AUTOMATION

LISTA COMPONENTES
=30BB.P504

AUT. ACABADORA LAMINADOR 30BB.P504 +

30620 | N° 3062-D30-S3550 | Hoja 817 819 Sigue

ft. DIN6771/Teil 5

CODIGO	DESCRIPCION APARATO	CANT.	CONSTRUCTOR	TIPO	DATOS TECNICOS	CEDA NUMERO	HOJA Y COLUM.
-A101	MODULO SLAVE ET200S	1	SIEMENS	6ES7 151-1AA06-0AB0	SLAVE ET200S	/	/159.2
-A102	MÓDULO DE POTENCIA PM	1	SIEMENS	6ES7 138-4CA01-0AA0	24 VDC	/	/159.3
-A102	MÓDULO DE TERMINALES PARA ALIMENTACIÓN	1	SIEMENS	6ES7 193-4CD20-0AA0	BORNES TORNILLO	/	/
-A103/8	MODULO 4 ENTR. DIGIT.	6	SIEMENS	6ES7 131-4BD01-0AA0	4 ENTR. DIGITALES ESTANDAR	/	/159
-A103/8	MÓDULOS DE TERMINALES	6	SIEMENS	6ES7 193-4CB20-0AA0	BORNES TORNILLO	/	/
-A109	MÓDULO DE POTENCIA PM	1	SIEMENS	6ES7 138-4CA01-0AA0	24 VDC	/	/159.3
-A109	MÓDULO DE TERMINALES PARA ALIMENTACIÓN	1	SIEMENS	6ES7 193-4CD20-0AA0	BORNES TORNILLO	/	/
-A110/13	MODULO 4 SAL. DIGIT.	4	SIEMENS	6ES7 132-4BD02-0AA0	4 SAL. DIG. ESTANDAR	/	/159
-A110/13	MÓDULO DE TERMINALES PARA ALIMENTACIÓN	4	SIEMENS	6ES7 193-4CD20-0AA0	BORNES TORNILLO	/	/
-C1	CONDENSADOR	1	/	/	4700µF-63V	/	/153.3
-E21	CALENTADOR	1	P.TORRESAN	SK 100W	110Vac 100W	/	/153.2
-G1	ALIMENTADOR +24Vdc	1	EUROTEK	S60 4073	2.5A	/	/153.5
-K1	TELERUPTOR	1	SIEMENS	3TF4022-0BB4	24Vdc	3211000007	/231.5
-Q1	INTERRUPTOR AUTOMATICO TRIPOLAR	1	SIEMENS	5SX2 304-7	4A	3265000038	/153.2
-Q2	INTERRUPTOR AUTOMATICO TRIPOLAR	1	SIEMENS	5SX2 316-7	16A	3265000043	/153.3
-Q3	INTERRUPTOR AUTOMATICO UNIPOLAR	1	SIEMENS	5SX2 116-7	16A	3265000011	/153.3
-Q3	CONT. AUXILIARES	1	SIEMENS	5SX2 9100	1NO+1NC	3265000049	/153.3
-Q10	INTERRUPTOR AUTOMATICO UNIPOLAR	1	SIEMENS	5SX2 102-7	2A	3265000004	/155.2
-Q11	INTERRUPTOR AUTOMATICO UNIPOLAR	1	SIEMENS	5SX2 102-7	2A	3265000004	/155.3
-T1	TRANSFORMADOR TRIPOLAR	1	GIPE	500VA	220V±5%/18V±10%50/60Hz D/Y SCH	3291000206	/153.3
-V1	PUENTE DE DIODOS SEMICONDUCTORES	1	SEMIKRON	SKD30/08	/	/	/153.3

CERTIFICATION OF THE QUALITY SYSTEM OF THE COMPANIES
CSQ
UNI EN 29001
ISO 9001
Member of
CERTIFIED EQNet QUALITY SYSTEM

De acuerda con la ley,la DANIELI CEDA considera este documenta como secreto industrial par lo tanto queda prohibida su reproduccion y/o su difusion total o parcial e terceros sin la espec. autorizacion escrita de Direccion DANIELI CEDA

AutoCAD-COMPUTER AIDED DESIGN
S3550819

626.16E-007626.16E-007-819-3

3	REVAMP. COTIZ	11.05.20	EPROC	Fecha	27.01.97
2	DESP. PRUEBAS	06.05.97	IACOB	Encarg.	IACOBUCCI
1	EMISION	27.01.97	IACOB	Contr.	TURUS
	Modificacion	Fecha	Nombre	Norma	IEC

SIPAR

Obtenido de: | Reemplazo para: | Reemplaz. por:

DANIELI AUTOMATION

LISTA COMPONENTES
=30BB.P505

AUT. ACABADORA LAMINADOR 30BB.P505 +

30620 | N° 3062-D30-S3550 | Hoja 819 821 Sigue

ft. DIN6771/Teil 5

CODIGO	DESCRIPCION APARATO	CANT.	CONSTRUCTOR	TIPO	DATOS TECNICOS	CEDA NUMERO	HOJA Y COLUM.
-A101	MODULO SLAVE ET200S	1	SIEMENS	6ES7 151-1AA06-0AB0	SLAVE ET200S	/	/164.2
-A102	MÓDULO DE POTENCIA PM	1	SIEMENS	6ES7 138-4CA01-0AA0	24 VDC	/	/164.3
-A102	MÓDULO DE TERMINALES PARA ALIMENTACIÓN	1	SIEMENS	6ES7 193-4CD20-0AA0	BORNES TORNILLO	/	/
-A103/8	MODULO 4 ENTR. DIGIT.	6	SIEMENS	6ES7 131-4BD01-0AA0	4 ENTR. DIGITALES ESTANDAR	/	/164
-A103/8	MÓDULOS DE TERMINALES	6	SIEMENS	6ES7 193-4CB20-0AA0	BORNES TORNILLO	/	/
-A109	MÓDULO DE POTENCIA PM	1	SIEMENS	6ES7 138-4CA01-0AA0	24 VDC	/	/164.3
-A109	MÓDULO DE TERMINALES PARA ALIMENTACIÓN	1	SIEMENS	6ES7 193-4CD20-0AA0	BORNES TORNILLO	/	/
-A110/15	MODULO 4 SAL. DIGIT.	6	SIEMENS	6ES7 132-4BD02-0AA0	4 SAL. DIG. ESTANDAR	/	/164
-A110/15	MÓDULO DE TERMINALES PARA ALIMENTACIÓN	6	SIEMENS	6ES7 193-4CD20-0AA0	BORNES TORNILLO	/	/
-C1	CONDENSADOR	1	/	/	4700µF-63V	/	/161.3
-E21	CALENTADOR	1	P.TORRESAN	SK 100W	110Vac 100W	/	/161.2
-G1	ALIMENTADOR +24Vdc	1	EUROTEK	S60 4073	2.5A	/	/161.5
-K2	TELERRUPTOR	1	SIEMENS	3TF4022-0BB4	24Vdc	3211000007	/233.5
-Q1	INTERRUPTOR AUTOMATICO TRIPOLAR	1	SIEMENS	5SX2 304-7	4A	3265000038	/161.2
-Q2	INTERRUPTOR AUTOMATICO TRIPOLAR	1	SIEMENS	5SX2 316-7	16A	3265000043	/161.3
-Q3	INTERRUPTOR AUTOMATICO UNIPOLAR	1	SIEMENS	5SX2 116-7	16A	3265000011	/161.3
-Q3	CONT. AUXILIARES	1	SIEMENS	5SX2 9100	1NO+1NC	3265000049	/161.3
-Q10	INTERRUPTOR AUTOMATICO UNIPOLAR	1	SIEMENS	5SX2 102-7	2A	3265000004	/162.2
-Q11	INTERRUPTOR AUTOMATICO UNIPOLAR	1	SIEMENS	5SX2 102-7	2A	3265000004	/162.3
-T1	TRANSFORMADOR TRIPOLAR	1	GIPE	500VA	220V±5%/18V±10%50/60Hz D/Y SCH	3291000206	/161.3
-V1	PUENTE DE DIODOS SEMICONDUCTORES	1	SEMIKRON	SKD30/08	/	/	/161.3
-R1A	RELES RY2S 24VDC	1	AEA	RY2S	C/ZOCALO	/	/161.8
-R2A	RELES RY2S 24VDC	1	AEA	RY2S	C/ZOCALO	/	/161.8
-R3A	RELES RY2S 24VDC	1	AEA	RY2S	C/ZOCALO	/	/162.8
-F1A	FUSIBLE UNIPOLAR	1	TELEMECANIQUE	DFGAB08	/	/	/161.9
-TM1A	LLAVE TERMOMAGNETICA	1	SIEMENS	SKD30/08	/	/	/161.9

CERTIFICATION OF THE QUALITY SYSTEM OF THE COMPANIES

UNI EN 29001 ISO 9001

Member of EQNet

De acuerda con la ley,la DANIELI CEDA considera este documenta como secreto industrial par lo tanto queda prohibida su reproduccion y/o su difusion total o parcial e terceros sin autorizacion escrita de Direccion DANIELI CEDA

AutoCAD-COMPUTER AIDED DESIGN

626.16E-007626.16E-007-821-5

5	REVAMP. COTIZ	11.05.20	EPROC	Fecha	27.01.97
4	INST. ROLOS MAG	10.10.04	M.A.	Encarg.	IACOBUCCI
1	EMISION	27.01.97	IACOB	Contr.	TURUS
	Modificacion	Fecha	Nombre	Norma	IEC

SIPAR

Obtenido de: | Reemplazo para: | Reemplaz. por:

DANIELI AUTOMATION

LISTA COMPONENTS =30BB.P506

AUT. ACABADORA LAMINADOR 30BB.P506 +

30620 N°3062-D30-S3550 Hoja 821 823 Sigue

ft. DIN6771/Teil 5

CODIGO	DESCRIPCION APARATO	CANT.	CONSTRUCTOR	TIPO	DATOS TECNICOS	CEDA NUMERO	HOJA Y COLUM.
-A101	MODULO SLAVE ET200S	1	SIEMENS	6ES7 151-1AA06-0AB0	SLAVE ET200S	/	/168.2
-A102	MÓDULO DE POTENCIA PM	1	SIEMENS	6ES7 138-4CA01-0AA0	24 VDC	/	/168.3
-A102	MÓDULO DE TERMINALES PARA ALIMENTACIÓN	1	SIEMENS	6ES7 193-4CD20-0AA0	BORNES TORNILLO	/	/
-A103/8	MODULO 4 ENTR. DIGIT.	6	SIEMENS	6ES7 131-4BD01-0AA0	4 ENTR. DIGITALES ESTANDAR	/	/168
-A103/8	MÓDULOS DE TERMINALES	6	SIEMENS	6ES7 193-4CB20-0AA0	BORNES TORNILLO	/	/
-A109	MÓDULO DE POTENCIA PM	1	SIEMENS	6ES7 138-4CA01-0AA0	24 VDC	/	/168.3
-A109	MÓDULO DE TERMINALES PARA ALIMENTACIÓN	1	SIEMENS	6ES7 193-4CD20-0AA0	BORNES TORNILLO	/	/
-A110/12	MODULO 4 SAL. DIGIT.	3	SIEMENS	6ES7 132-4BD02-0AA0	4 SAL. DIG. ESTANDAR	/	/168
-A110/12	MÓDULO DE TERMINALES PARA ALIMENTACIÓN	3	SIEMENS	6ES7 193-4CD20-0AA0	BORNES TORNILLO	/	/
-C1	CONDENSADOR	1	/	/	2500µF-63V	/	/165.3
-E21	CALENTADOR	1	P.TORRESAN	SK 100W	110Vac 100W	/	/165.2
-G1	ALIMENTADOR +24Vdc	1	EUROTEK	S60 4073	2.5A	/	/165.5
-K2	TELERRUPTOR	1	SIEMENS	3TF4022-0BB4	24Vdc	3211000007	/235.5
-Q1	INTERRUPTOR AUTOMATICO TRIPOLAR	1	SIEMENS	5SX2 304-7	4A	3265000038	/165.2
-Q2	INTERRUPTOR AUTOMATICO TRIPOLAR	1	SIEMENS	5SX2 310-7	10A	3265000041	/165.3
-Q3	INTERRUPTOR AUTOMATICO UNIPOLAR	1	SIEMENS	5SX2 104-7	4A	3265000006	/165.3
-Q3	CONT. AUXILIARES	1	SIEMENS	5SX2 9100	1NO+1NC	3265000049	/165.3
-Q10	INTERRUPTOR AUTOMATICO UNIPOLAR	1	SIEMENS	5SX2 102-7	2A	3265000004	/166.2
-Q11	INTERRUPTOR AUTOMATICO UNIPOLAR	1	SIEMENS	5SX2 102-7	2A	3265000004	/166.3
-T1	TRANSFORMADOR TRIPOLAR	1	GIPE	300VA	220V±5%/18V±10%50/60Hz D/Y SCH	3291000206	/165.3
-V1	PUENTE DE DIODOS SEMICONDUCTORES	1	SEMIKRON	SKD30/08	/	/	/165.3

CERTIFICATION OF THE QUALITY SYSTEM OF THE COMPANIES
UNI EN 29001
ISO 9001
Member of

De acuerda con la ley,la DANIELI CEDA considera este documenta como secreto industrial par lo tanto queda prohibida su reproduccion y/o su difusion total o parcial e terceros sin la espec. autorizacion escrita de Direccion DANIELI CEDA

AutoCAD-COMPUTER AIDED DESIGN
S3550823

626.16E-007626.16E-007-8223-3

3	REVAMP. COTIZ	11.05.20	EPROC	Fecha	27.01.97	SIPAR	DANIELI AUTOMATION	LISTA COMPONENTES =30BB.P507	AUT. ACABADORA LAMINADOR 30BB.P507 +
2	DESP. PRUEBAS	06.05.97	IACOB	Encarg.	IACOBUCCI				
1	EMISION	27.01.97	IACOB	Contr.	TURUS				30620 N°3062-D30-S3550 Hoja 823 825 Sigue
	Modificacion	Fecha	Nombre	Norma	IEC	Obtenido de:	Reemplazo para:	Reemplaz. por:	

ft. DIN6771/Teil 5

CODIGO	DESCRIPCION APARATO	CANT.	CONSTRUCTOR	TIPO	DATOS TECNICOS	CEDA NUMERO	HOJA Y COLUM.
-A101	MODULO SLAVE ET200S	1	SIEMENS	6ES7 151-1AA06-0AB0	SLAVE ET200S	/	/177.2
-A102	MÓDULO DE POTENCIA PM	1	SIEMENS	6ES7 138-4CA01-0AA0	24 VDC	/	/177.3
-A102	MÓDULO DE TERMINALES PARA ALIMENTACIÓN	1	SIEMENS	6ES7 193-4CD20-0AA0	BORNES TORNILLO	/	/
-A103/8	MODULO 4 ENTR. DIGIT.	6	SIEMENS	6ES7 131-4BD01-0AA0	4 ENTR. DIGITALES ESTANDAR	/	/177
-A103/8	MÓDULOS DE TERMINALES	6	SIEMENS	6ES7 193-4CB20-0AA0	BORNES TORNILLO	/	/
-A109	MÓDULO DE POTENCIA PM	1	SIEMENS	6ES7 138-4CA01-0AA0	24 VDC	/	/177.3
-A109	MÓDULO DE TERMINALES PARA ALIMENTACIÓN	1	SIEMENS	6ES7 193-4CD20-0AA0	BORNES TORNILLO	/	/
-A110/12	MODULO 4 SAL. DIGIT.	3	SIEMENS	6ES7 132-4BD02-0AA0	4 SAL. DIG. ESTANDAR	/	/177
-A110/12	MÓDULO DE TERMINALES PARA ALIMENTACIÓN	3	SIEMENS	6ES7 193-4CD20-0AA0	BORNES TORNILLO	/	/
-C1	CONDENSADOR	1	/	/	2500µF-63V	/	/171.3
-E21	CALENTADOR	1	P.TORRESAN	SK 100W	110Vac 100W	/	/171.2
-G1	ALIMENTADOR +24Vdc	1	EUROTEK	S60 4073	2.5A	/	/171.5
-K2	TELERUPTOR	1	SIEMENS	3TF4022-0BB4	24Vdc	3211000007	/237.5
-Q1	INTERRUPTOR AUTOMATICO TRIPOLAR	1	SIEMENS	5SX2 304-7	4A	3265000038	/171.3
-Q2	INTERRUPTOR AUTOMATICO TRIPOLAR	1	SIEMENS	5SX2 310-7	10A	3265000041	/171.3
-Q3	INTERRUPTOR AUTOMATICO UNIPOLAR	1	SIEMENS	5SX2 104-7	4A	3265000006	/171.3
-Q3	CONT. AUXILIARES	1	SIEMENS	5SX2 9100	1NO+1NC	3265000049	/171.3
-Q10	INTERRUPTOR AUTOMATICO UNIPOLAR	1	SIEMENS	5SX2 102-7	2A	3265000004	/173.2
-Q11	INTERRUPTOR AUTOMATICO UNIPOLAR	1	SIEMENS	5SX2 102-7	2A	3265000004	/173.3
-T1	TRANSFORMADOR TRIPOLAR	1	GIPE	500VA	220V±5%/18V±10%50/60Hz D/Y SCH	3291000206	/171.3
-V1	PUENTE DE DIODOS SEMICONDUCTORES	1	SEMIKRON	SKD30/08	/	/	/171.3

CERTIFICATION OF THE QUALITY SYSTEM OF THE COMPANIES

UNI EN 29001 ISO 9001

Member of

De acuerda con la ley,la DANIELI CEDA considera este documenta como secreto industrial par lo tanto queda prohibida su reproduccion y/o su difusion total o parcial e terceros sin la espec. autorizacion escrita de Direccion DANIELI CEDA

AutoCAD-COMPUTER AIDED DESIGN S3550825

626.16E-007 626.16E-007-825-3

3	REVAMP. COTIZ	11.05.20	EPROC	Fecha	27.01.97
2	DESP. PRUEBAS	06.05.97	IACOB	Encarg.	IACOBUCCI
1	EMISION	27.01.97	IACOB	Contr.	TURUS
	Modificacion	Fecha	Nombre	Norma	IEC

SIPAR

Obtenido de: Reemplazo para: Reemplaz. por:

DANIELI AUTOMATION

LISTA COMPONENTES =30BB.P508

AUT. ACABADORA LAMINADOR 30BB.P508 +

30620 N°. 3062-D30-S3550 Hoja 825 / Sigue

ft. DIN6771/Teil 5