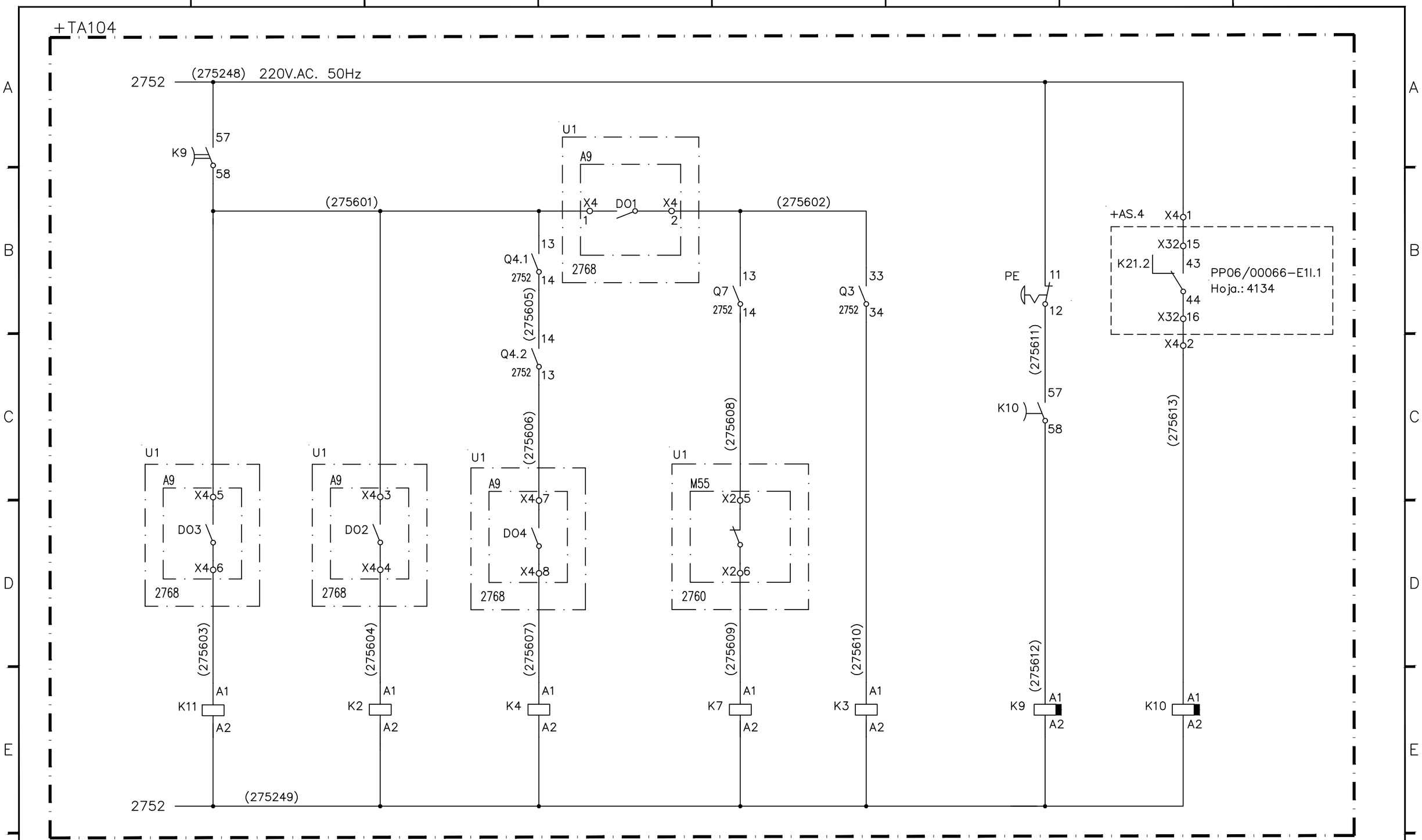

CONEXION INT.AUTOMATICO | CONEXION EXCITACION | CONEXION FRENO | CONEXION VENTILADOR TIRISTORES | CONEXION VENTILADOR MOTOR | DESCONEXION ELECTRICA | PARADA DE EMERGENCIA

No	Revision	Elaborado	Fecha
1	As-built	C.C.R.	24/05/07
0	Aprobación documentación	PAZOS	18/10/06

+TA104
CONVERTIDOR C.C. TIJERA 2BM
ESQUEMA DE ARRANQUE
–

Diseño comprobado por J.M. CEDEIRA
Dibujo comprobado por J.L.C.C.
Dibujado por J.PAZOS

ESQUEMA ELECTRICO
TREN DE ROLLOS Y BARRAS
ACINDAR

RUSSULA S.A. | Dept ELEC | Fecha 05/10/06

PP06/0066
PP06/0066-E1A.10

Hoja 2756
Cont 2758