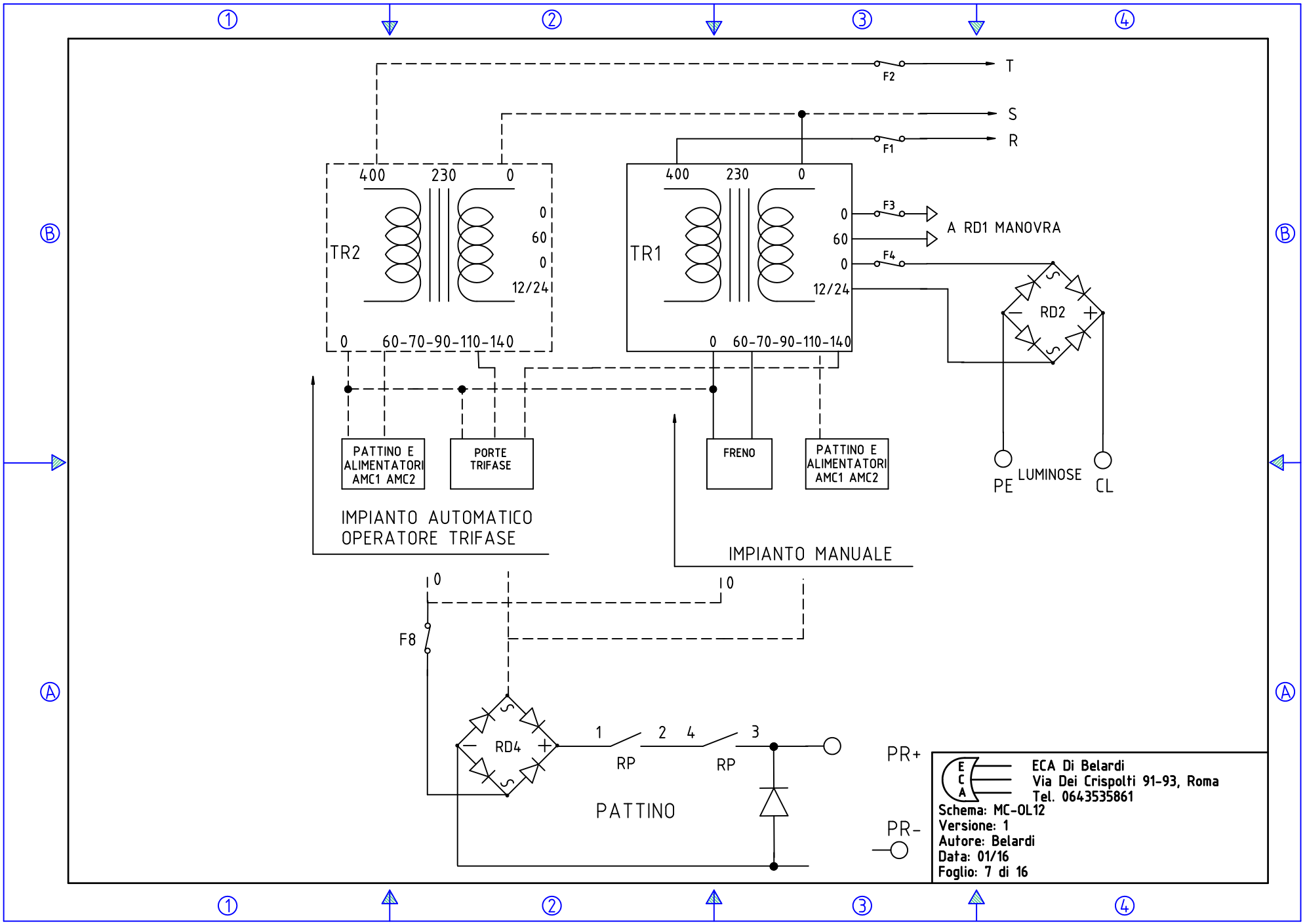
T
S
R
F2
F1
TR2
400
230
0
0
60
0
12/24
0
60-70-90-110-140
TR1
400
230
0
0
60
0
12/24
0
60-70-90-110-140
F3
F4
A RD1 MANOVRA
RD2
PE
LUMINOSE
CL
PATTINO E ALIMENTATORI AMC1 AMC2
PORTE TRIFASE
FRENO
PATTINO E ALIMENTATORI AMC1 AMC2
IMPIANTO AUTOMATICO OPERATORE TRIFASE
IMPIANTO MANUALE
0
0
F8
RD4
1
2
4
3
RP
RP
PATTINO
PR+
PR-
ECA Di Belardi
Via Dei Crispolti 91-93, Roma
Tel. 0643535861
Schema: MC-OL12
Versione: 1
Autore: Belardi
Data: 01/16
Foglio: 7 di 16