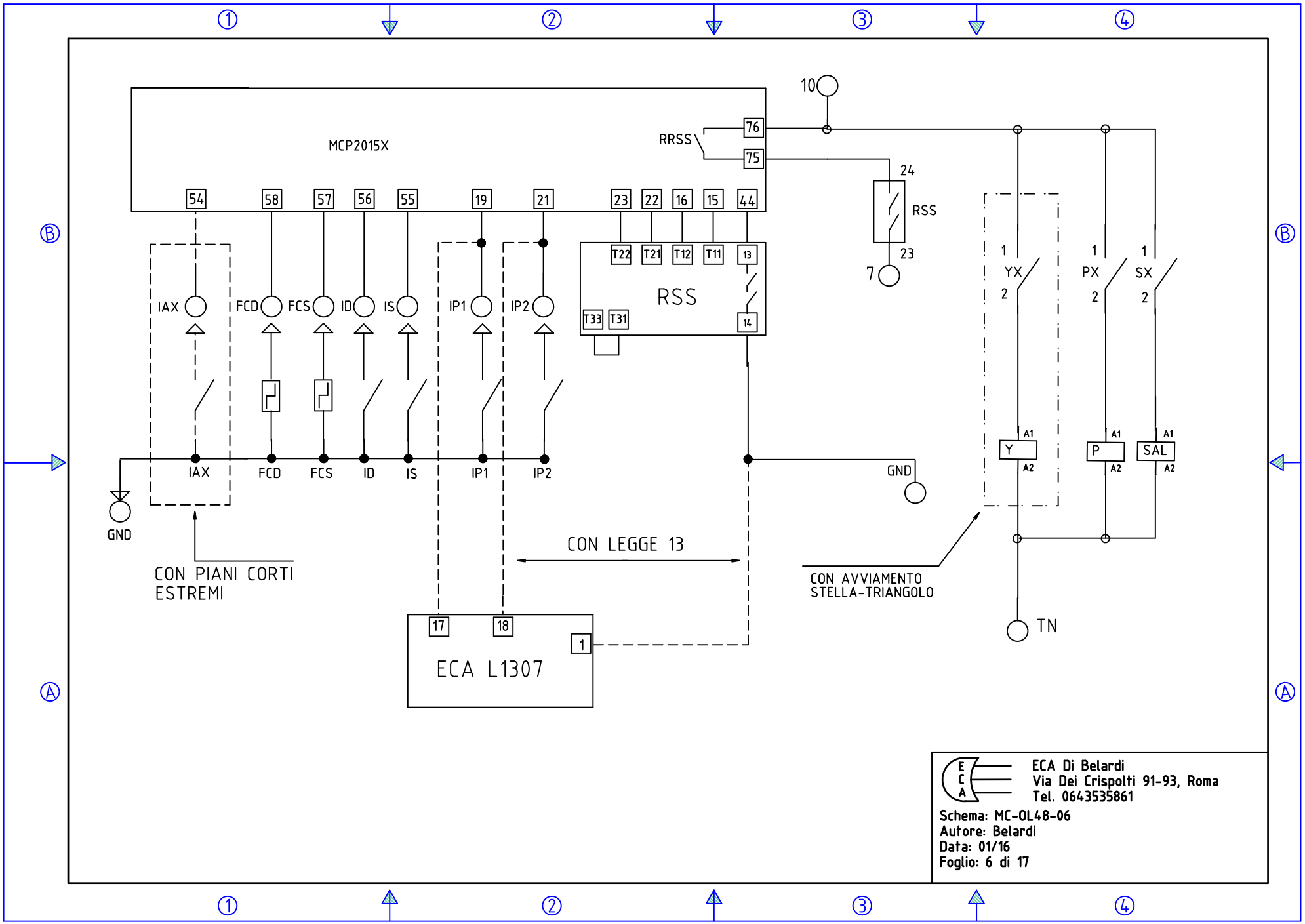
MCP2015X
RRSS
76
75
10
24
RSS
23
7
54
58
57
56
55
19
21
23
22
16
15
44
T22
T21
T12
T11
13
RSS
T33
T31
14
IAX
FCD
FCS
ID
IS
IP1
IP2
GND
CON PIANI CORTI
ESTREMI
CON LEGGE 13
17
18
1
ECA L1307
YX
PX
SX
1
2
A1
A2
Y
P
SAL
CON AVVIAMENTO
STELLA-TRIANGOLO
TN
ECA Di Belardi
Via Dei Crispolti 91-93, Roma
Tel. 0643535861
Schema: MC-OL48-06
Autore: Belardi
Data: 01/16
Foglio: 6 di 17