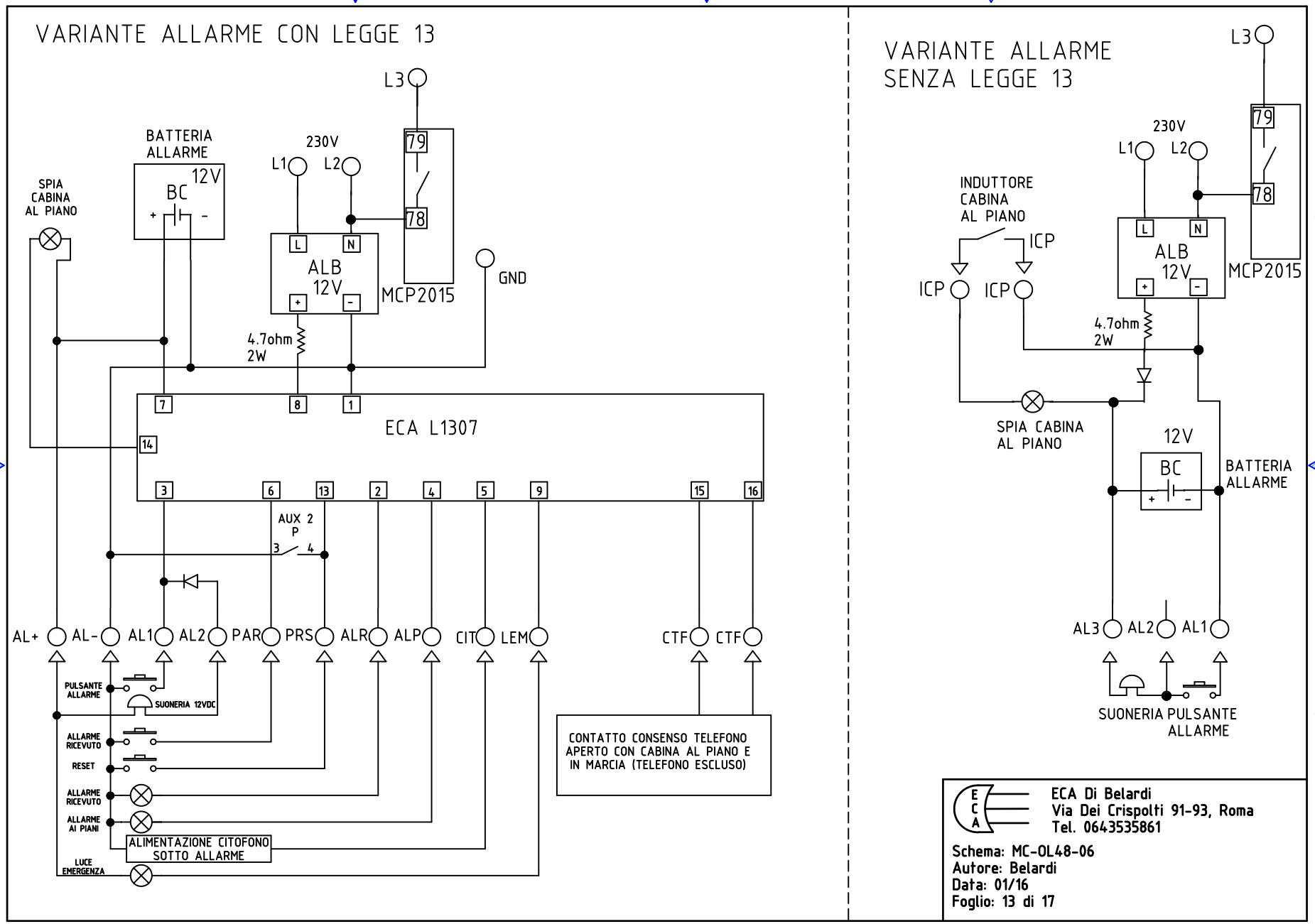
VARIANTE ALLARME CON LEGGE 13
L3
BATTERIA ALLARME
12V
BC
SPIA CABINA AL PIANO
230V
L1
L2
79
78
L
N
ALB 12V
MCP2015
GND
4.7ohm 2W
7
8
1
ECA L1307
14
3
6
13
2
4
5
9
15
16
AUX 2 P
AL+
AL-
AL1
AL2
PAR
PRS
ALR
ALP
CIT
LEM
CTF
CTF
PULSANTE ALLARME
SUONERIA 12VDC
ALLARME RICEVUTO
RESET
ALLARME RICEVUTO
ALLARME AI PIANI
ALIMENTAZIONE CITOFONO SOTTO ALLARME
LUCE EMERGENZA
CONTATTO CONSENSO TELEFONO APERTO CON CABINA AL PIANO E IN MARCIA (TELEFONO ESCLUSO)
VARIANTE ALLARME SENZA LEGGE 13
INDUTTORE CABINA AL PIANO
ICP
SPIA CABINA AL PIANO
AL3
AL2
AL1
SUONERIA
PULSANTE ALLARME
ECA Di Belardi
Via Dei Crispolti 91-93, Roma
Tel. 0643535861
Schema: MC-OL48-06
Autore: Belardi
Data: 01/16
Foglio: 13 di 17