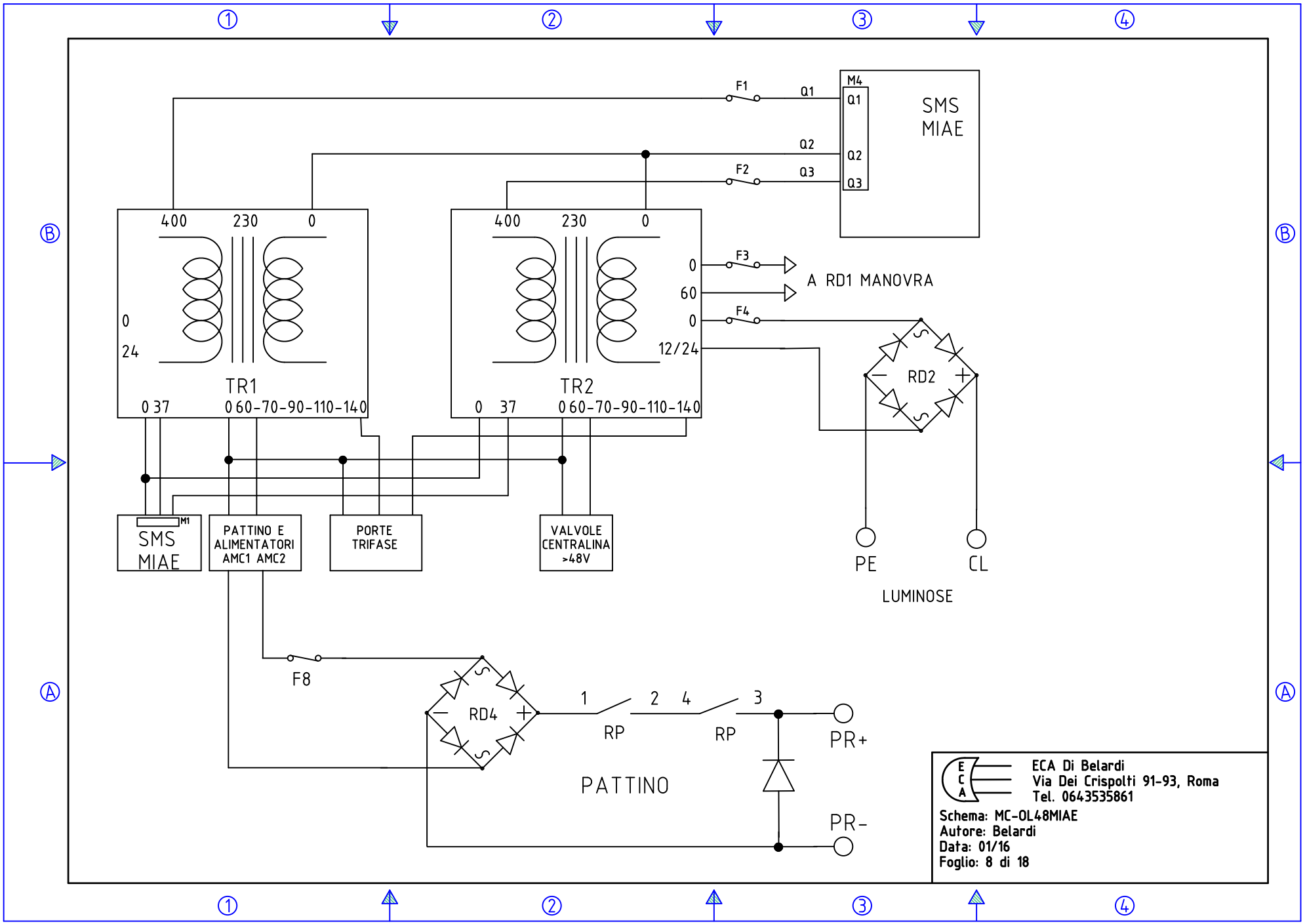
F1
Q1
M4
Q1
SMS
MIAE
Q2
Q2
F2
Q3
Q3
400
230
0
TR1
0
24
0 37
0 60-70-90-110-140
400
230
0
TR2
0
60
0
12/24
0 37
0 60-70-90-110-140
F3
A RD1 MANOVRA
F4
RD2
PE
CL
LUMINOSE
M1
SMS
MIAE
PATTINO E
ALIMENTATORI
AMC1 AMC2
PORTE
TRIFASE
VALVOLE
CENTRALINA
>48V
F8
RD4
1
2
4
3
RP
RP
PR+
PR-
PATTINO
ECA Di Belardi
Via Dei Crispolti 91-93, Roma
Tel. 0643535861
Schema: MC-OL48MIAE
Autore: Belardi
Data: 01/16
Foglio: 8 di 18