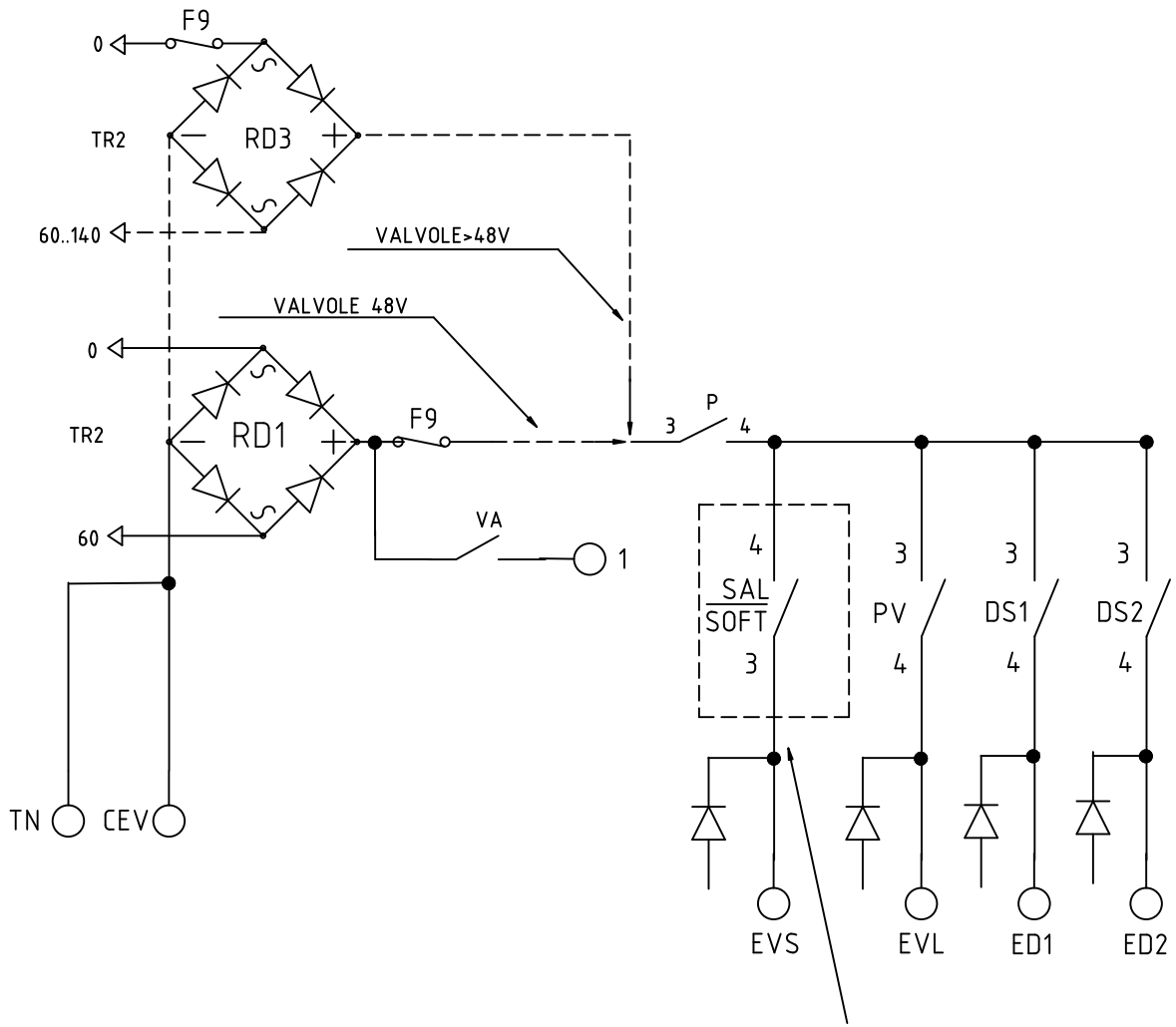


SAL CON AVV.DIRETTO
o STE-TRI

CONT.SOFT-STARTER
CON AVV.SOFT

ECA Di Belardi
Via Dei Crispolti 91-93, Roma
Tel. 0643535861

Schema: MC-OL48MIAEA31-06
Foglio: 11 di 19