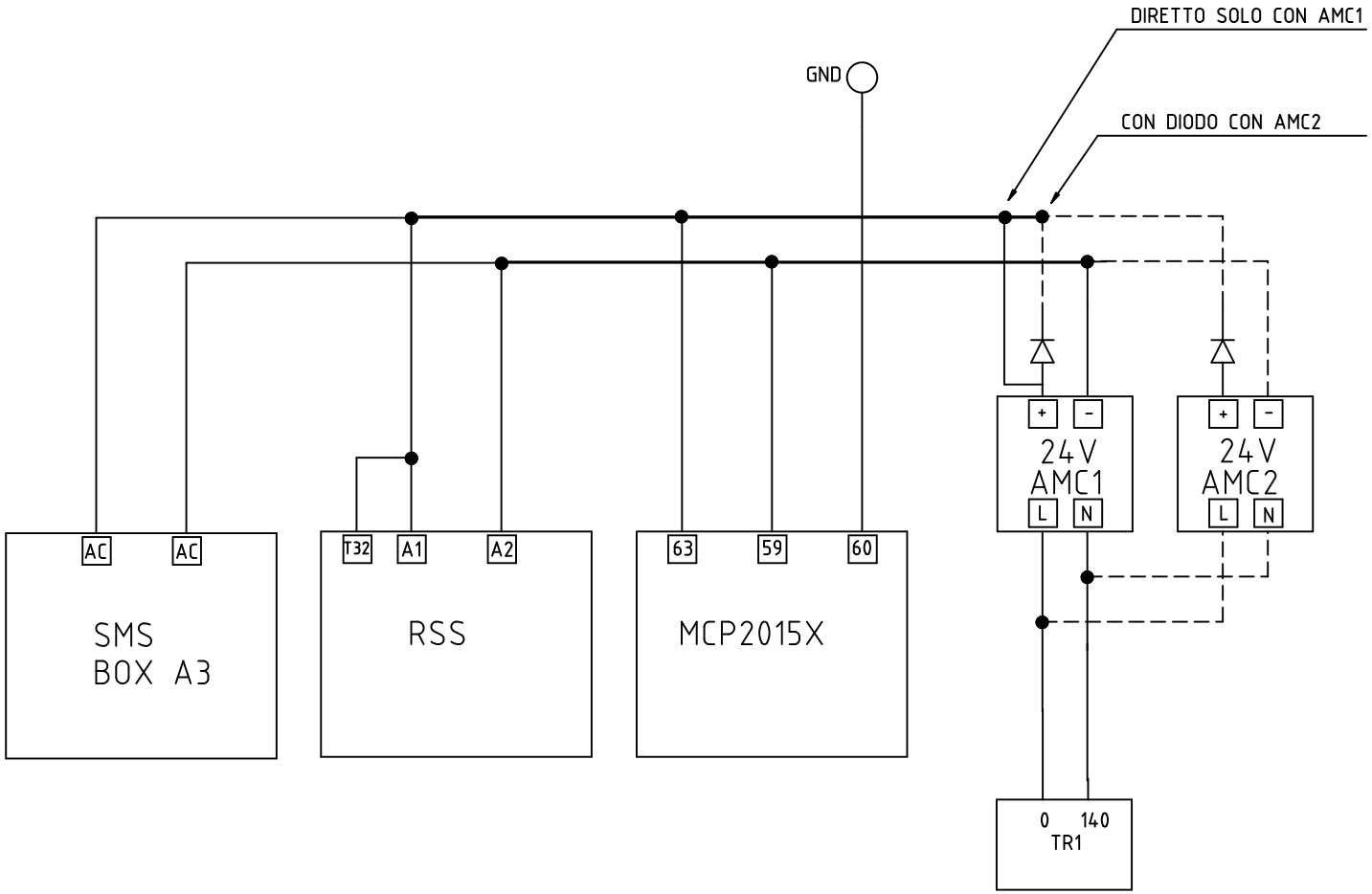

ECA Di Belardi
Via Dei Crispolti 91-93, Roma
Tel. 0643535861

Schema: MC-OL48MIAEA31-06
versione: 1
Autore: Belardi
Data: 01/16
Foglio: 6 di 17