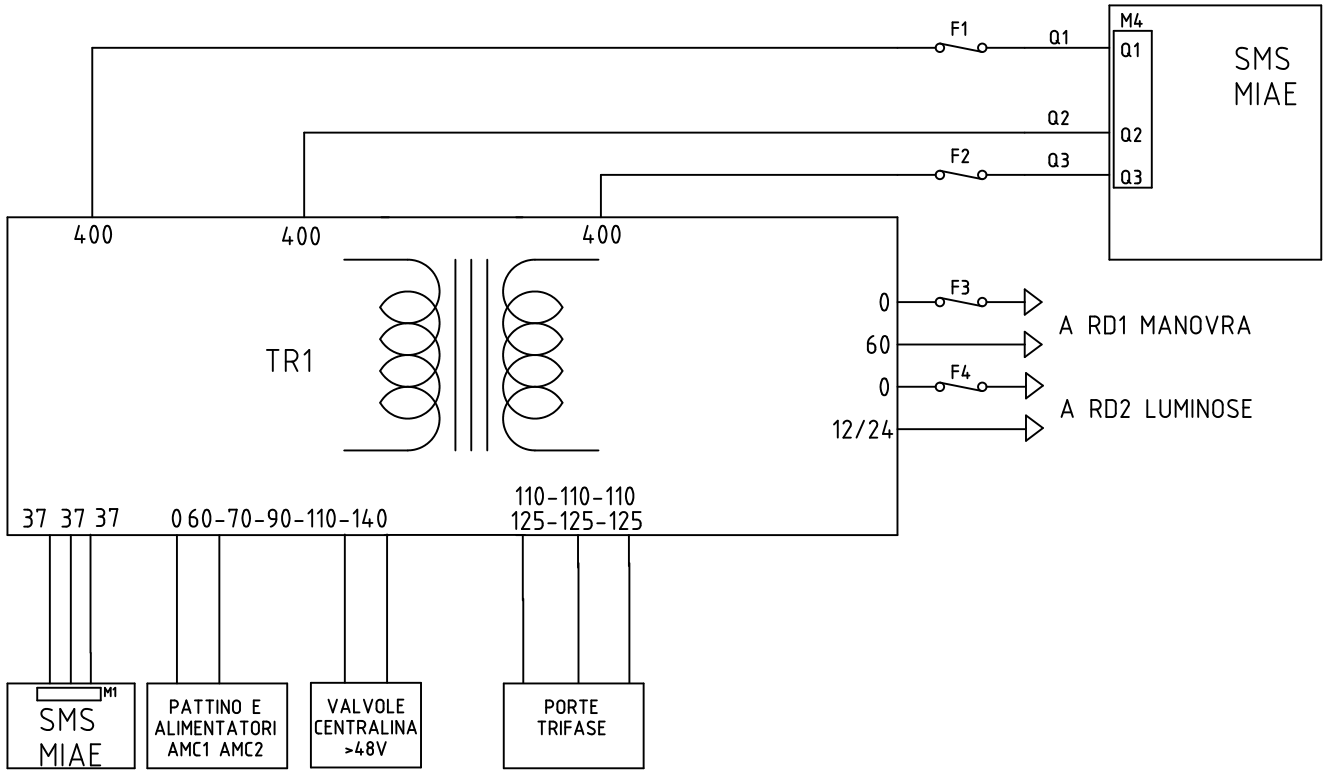

VARIANTE CON TRASORMATORE TRIMONOFASE

ECA Di Belardi
Via Dei Crispolti 91-93, Roma
Tel. 0643535861

Schema: MC-FAL10AEM
Foglio: 11 di 22