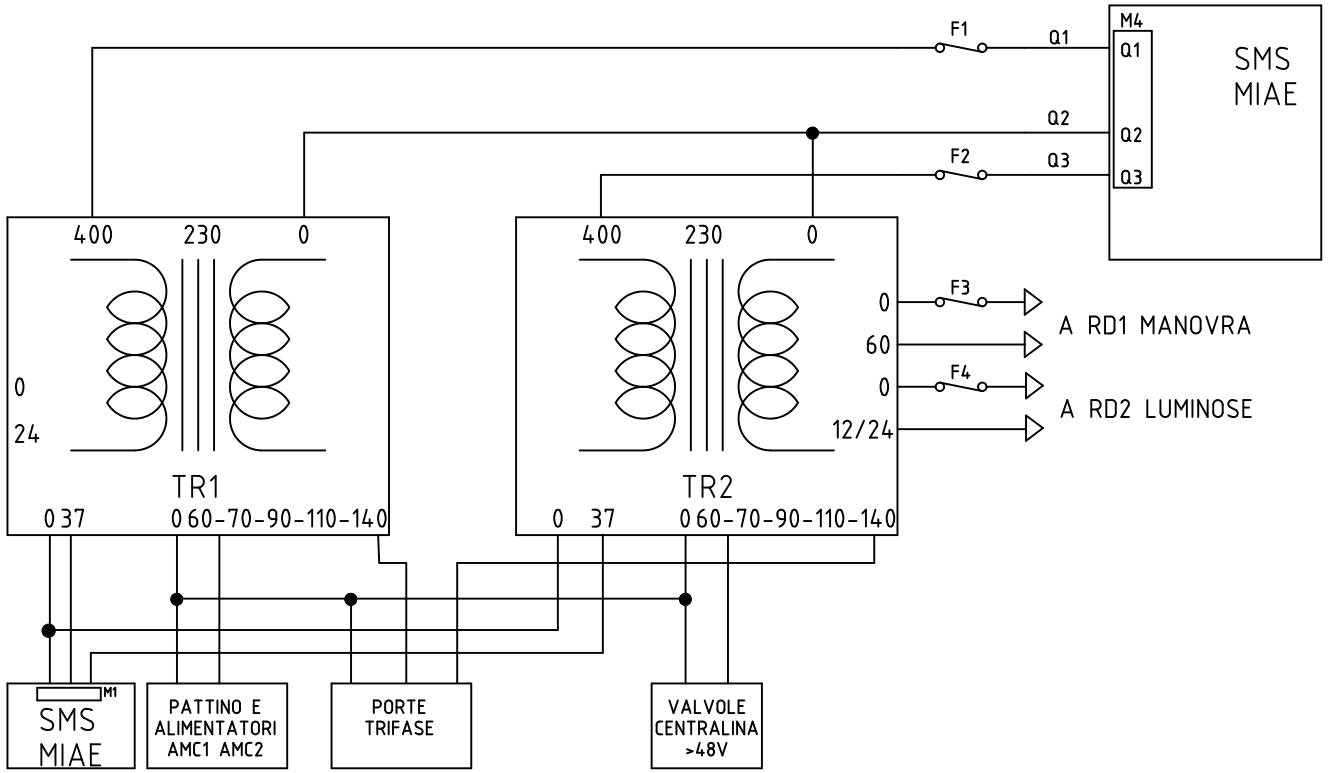

VARIANTE CON 2 TRASORMATORI MONOFASE

ECA Di Belardi
Via Dei Crispolti 91-93, Roma
Tel. 0643535861

Schema: MC-FAL10AEMCEL
Foglio: 9 di 21