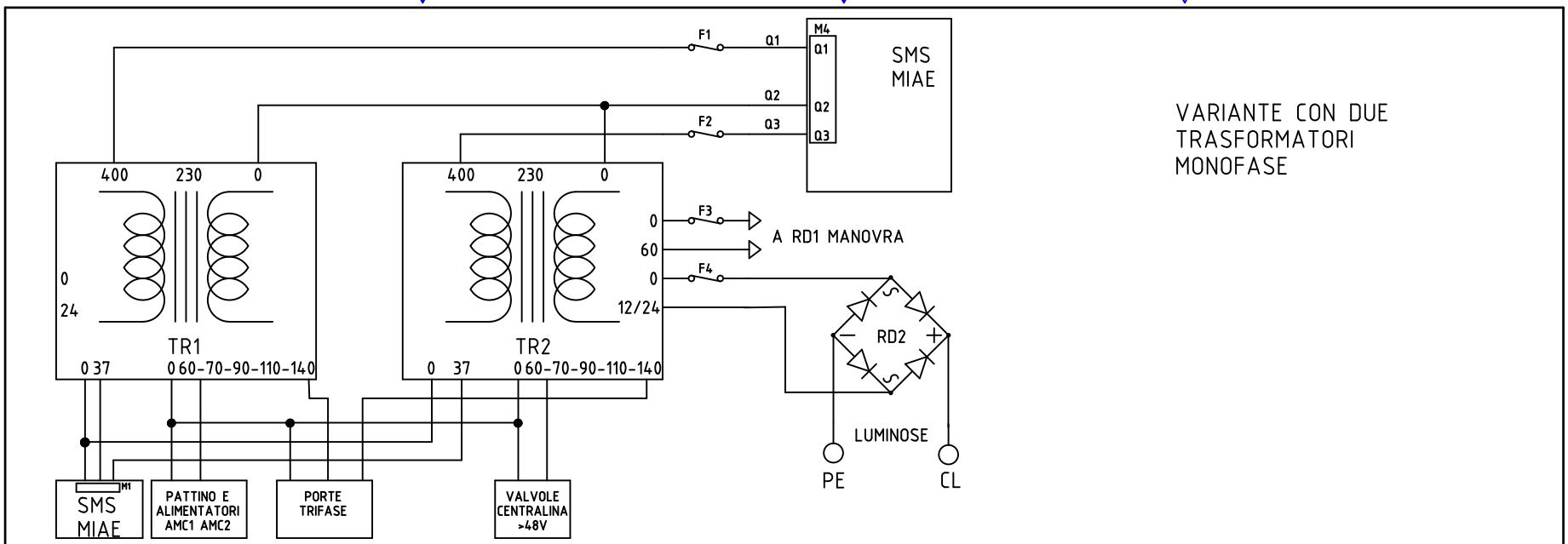

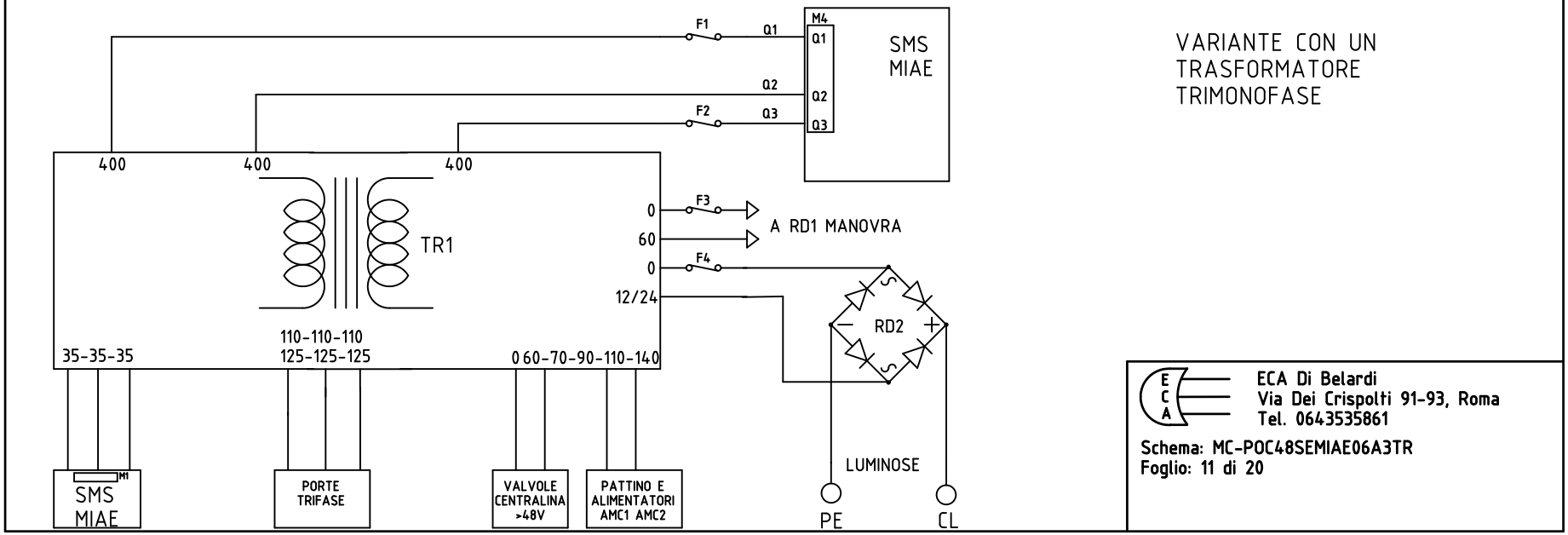

ECA Di Belardi
Via Dei Crispolti 91-93, Roma
Tel. 0643535861

Schema: MC-POC48SEMIAE06A3TR
Foglio: 11 di 20