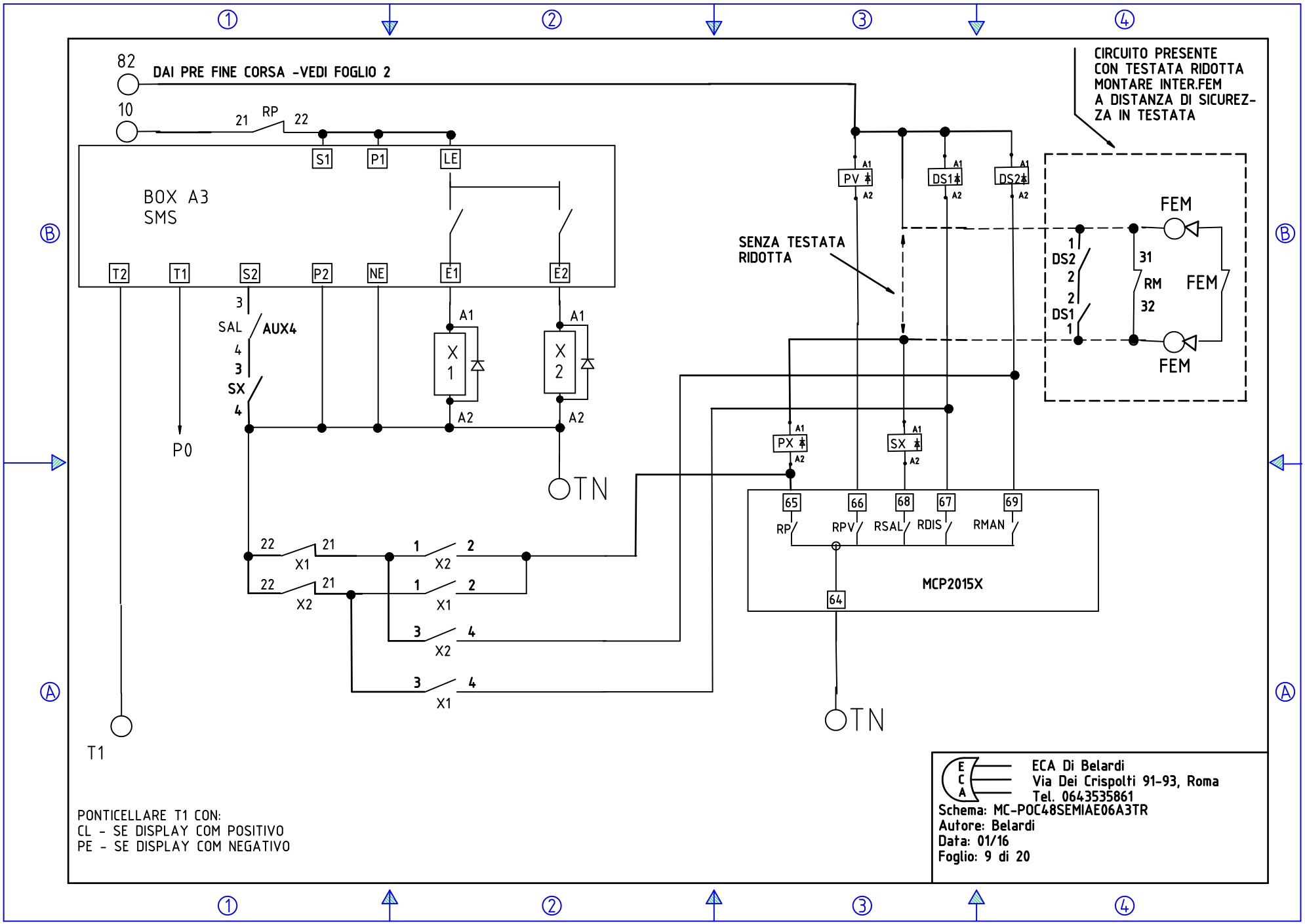
82
DAI PRE FINE CORSA -VEDI FOGLIO 2
10
21
RP
22
S1
P1
LE
BOX A3
SMS
T2
T1
S2
P2
NE
E1
E2
3
SAL
AUX4
4
3
SX
4
A1
A2
X 1
X 2
P0
TN
22
21
X1
1
2
X2
22
21
X2
1
2
X1
3
4
X2
3
4
X1
T1
PV
DS1
DS2
PX
SX
65
66
68
67
69
RP
RPV
RSAL
RDIS
RMAN
64
MCP2015X
SENZA TESTATA
RIDOTTA
CIRCUITO PRESENTE
CON TESTATA RIDOTTA
MONTARE INTER.FEM
A DISTANZA DI SICUREZ-
ZA IN TESTATA
FEM
1
DS2
2
2
DS1
1
31
RM
32
FEM
FEM
PONTICELLARE T1 CON:
CL - SE DISPLAY COM POSITIVO
PE - SE DISPLAY COM NEGATIVO
ECA Di Belardi
Via Dei Crispolti 91-93, Roma
Tel. 0643535861
Schema: MC-POC48SEMIAE06A3TR
Autore: Belardi
Data: 01/16
Foglio: 9 di 20