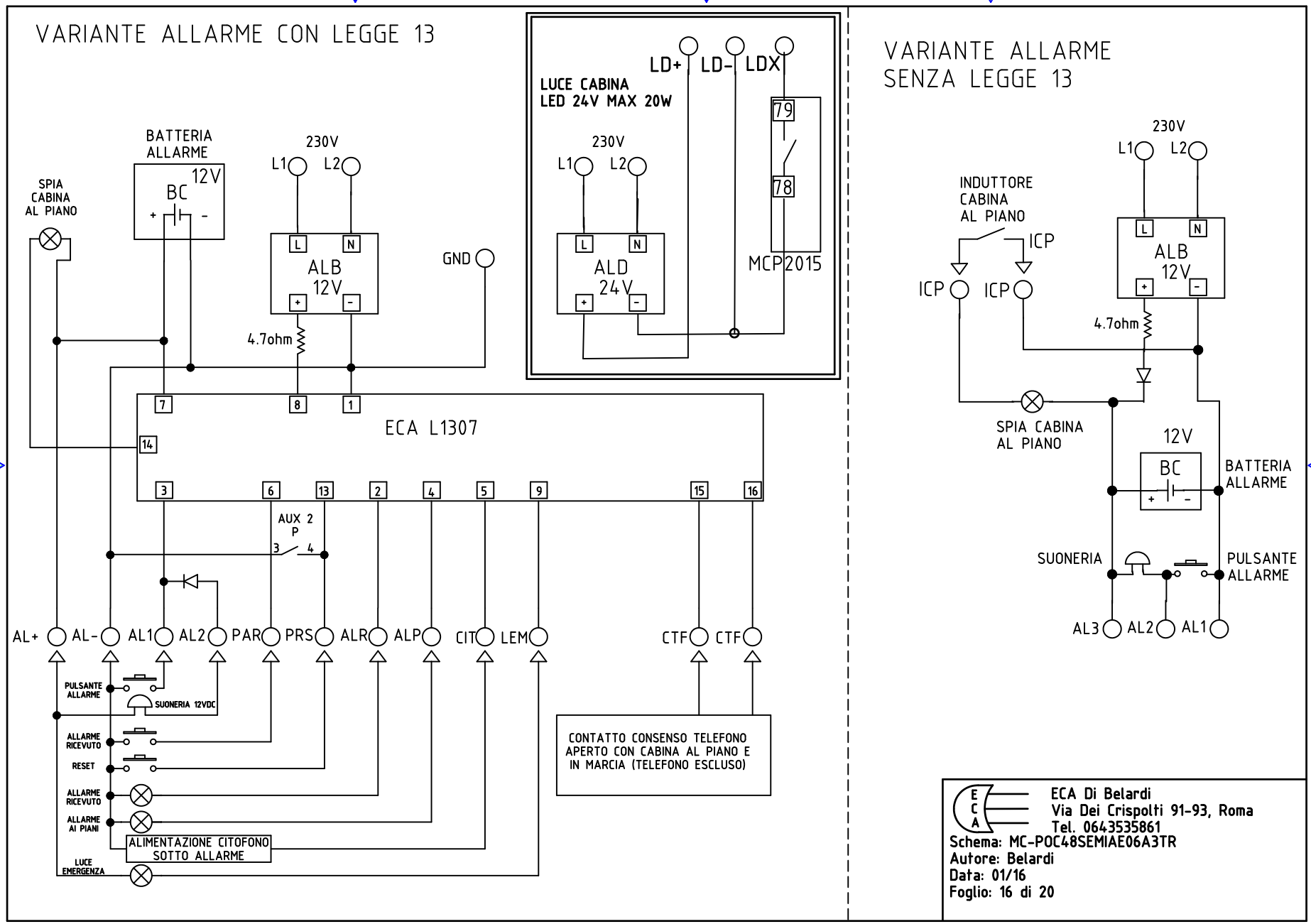
VARIANTE ALLARME CON LEGGE 13
BATTERIA ALLARME
12V
BC
SPIA CABINA AL PIANO
230V
L1
L2
ALB 12V
GND
4.7ohm
LUCE CABINA LED 24V MAX 20W
LD+
LD-
LDX
ALD 24V
MCP2015
79
78
ECA L1307
7
8
1
14
3
6
13
2
4
5
9
15
16
AUX 2 P
AL+
AL-
AL1
AL2
PAR
PRS
ALR
ALP
CIT
LEM
CTF
PULSANTE ALLARME
SUONERIA 12VDC
ALLARME RICEVUTO
RESET
ALLARME AI PIANI
LUCE EMERGENZA
ALIMENTAZIONE CITOFONO SOTTO ALLARME
CONTATTO CONSENSO TELEFONO APERTO CON CABINA AL PIANO E IN MARCIA (TELEFONO ESCLUSO)
VARIANTE ALLARME SENZA LEGGE 13
INDUTTORE CABINA AL PIANO
ICP
SPIA CABINA AL PIANO
BATTERIA ALLARME
SUONERIA
PULSANTE ALLARME
AL3
AL2
AL1
ECA Di Belardi
Via Dei Crispolti 91-93, Roma
Tel. 0643535861
Schema: MC-POC48SEMIAE06A3TR
Autore: Belardi
Data: 01/16
Foglio: 16 di 20