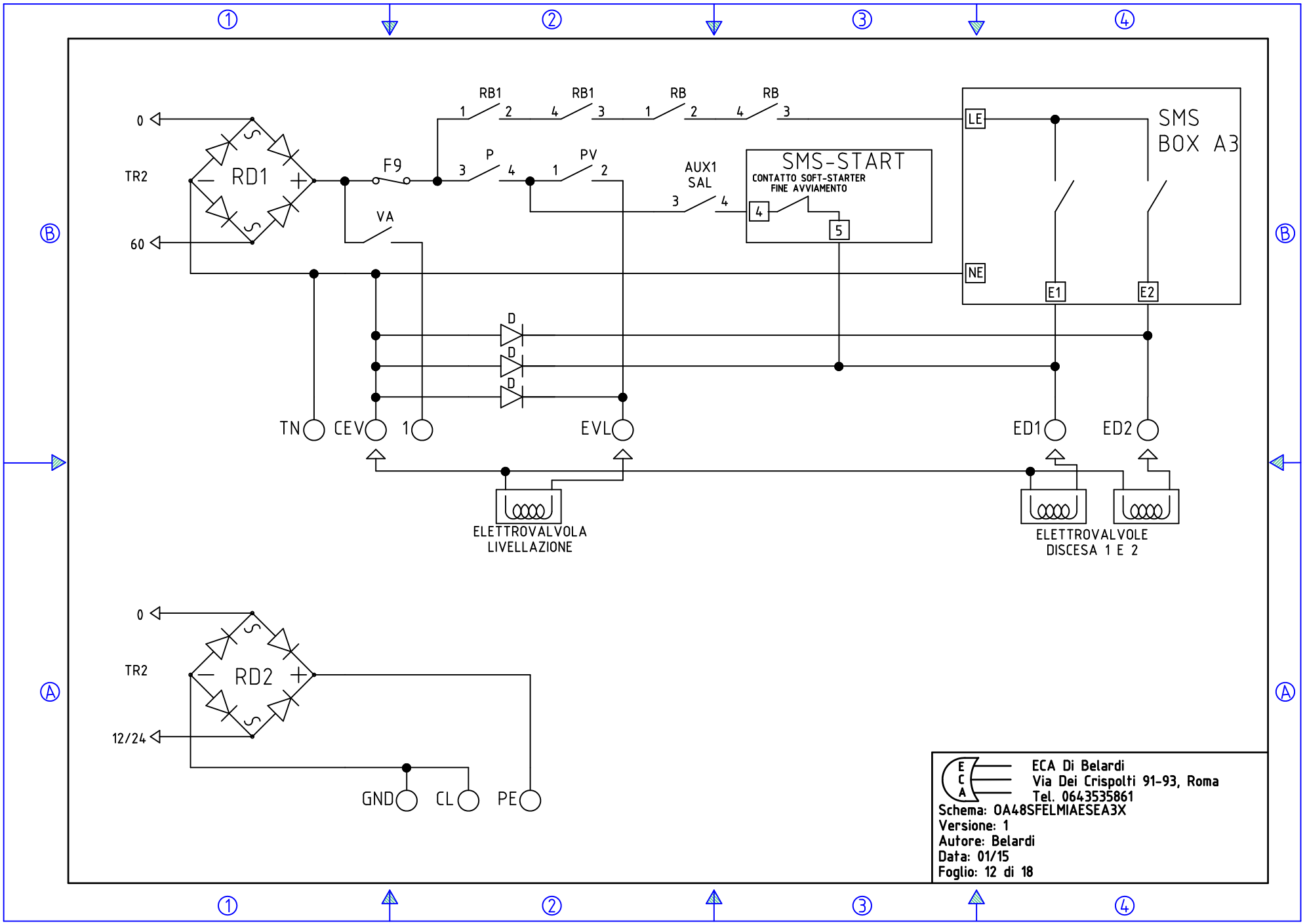
RB1
RB1
RB
RB
0
TR2
60
RD1
F9
P
PV
AUX1
SAL
SMS-START
CONTATTO SOFT-STARTER
FINE AVVIAMENTO
VA
LE
NE
SMS
BOX A3
E1
E2
D
D
D
TN
CEV
1
EVL
ED1
ED2
ELETTROVALVOLA
LIVELLAZIONE
ELETTROVALVOLE
DISCESA 1 E 2
0
TR2
RD2
12/24
GND
CL
PE
ECA Di Belardi
Via Dei Crispolti 91-93, Roma
Tel. 0643535861
Schema: 0A48SFELMIAESEA3X
Versione: 1
Autore: Belardi
Data: 01/15
Foglio: 12 di 18