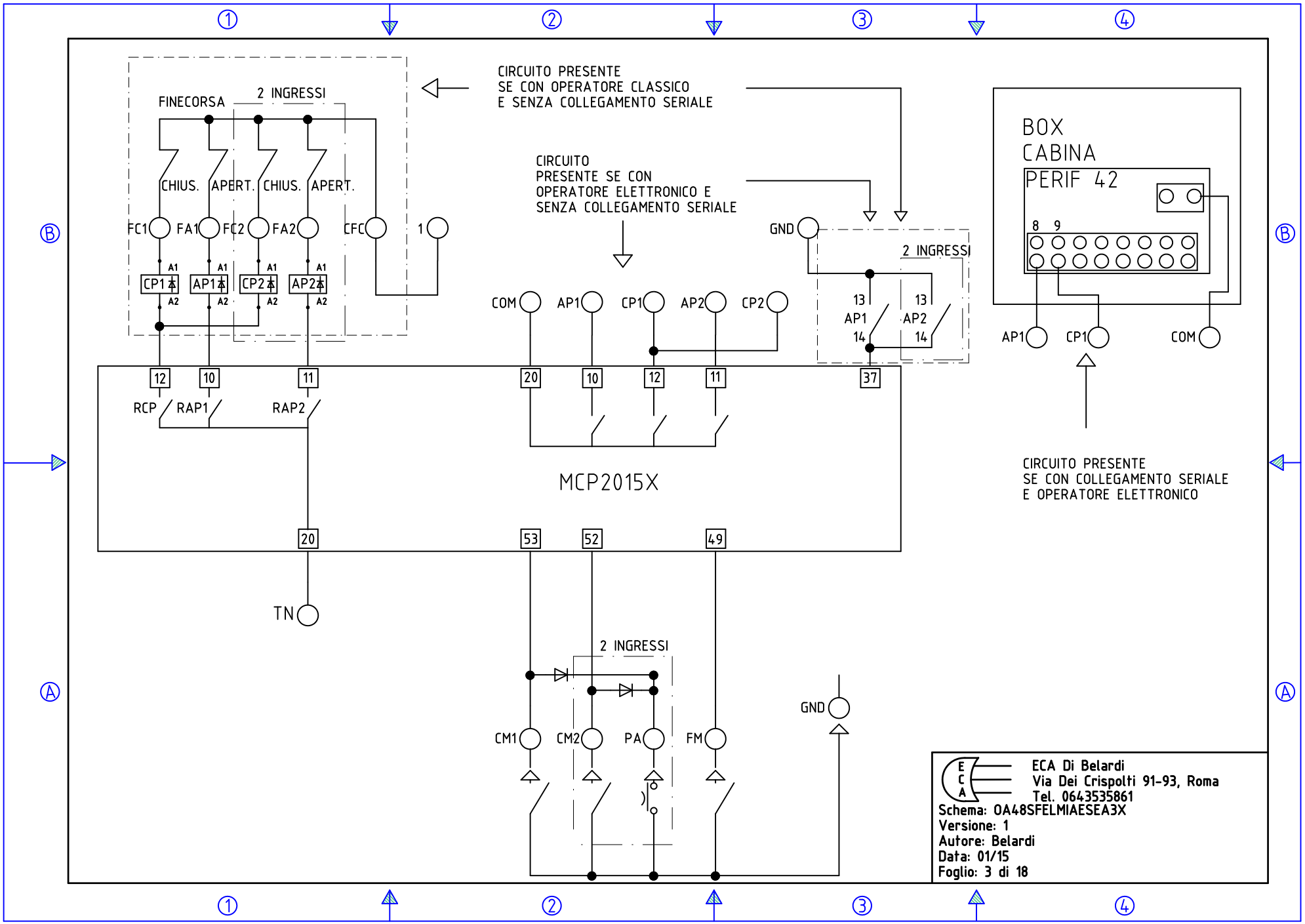
CIRCUITO PRESENTE
SE CON OPERATORE CLASSICO
E SENZA COLLEGAMENTO SERIALE
FINECORSA
2 INGRESSI
CHIUS.
APERT.
CHIUS.
APERT.
FC1
FA1
FC2
FA2
CFC
1
CP1
AP1
CP2
AP2
A1
A2
CIRCUITO
PRESENTE SE CON
OPERATORE ELETTRONICO E
SENZA COLLEGAMENTO SERIALE
GND
2 INGRESSI
13
14
AP1
AP2
BOX
CABINA
PERIF 42
8
9
AP1
CP1
COM
COM
AP1
CP1
AP2
CP2
12
10
11
20
10
12
11
37
RCP
RAP1
RAP2
MCP2015X
CIRCUITO PRESENTE
SE CON COLLEGAMENTO SERIALE
E OPERATORE ELETTRONICO
20
53
52
49
TN
2 INGRESSI
GND
CM1
CM2
PA
FM
ECA Di Belardi
Via Dei Crispolti 91-93, Roma
Tel. 0643535861
Schema: 0A48SFELMIAESEA3X
Versione: 1
Autore: Belardi
Data: 01/15
Foglio: 3 di 18