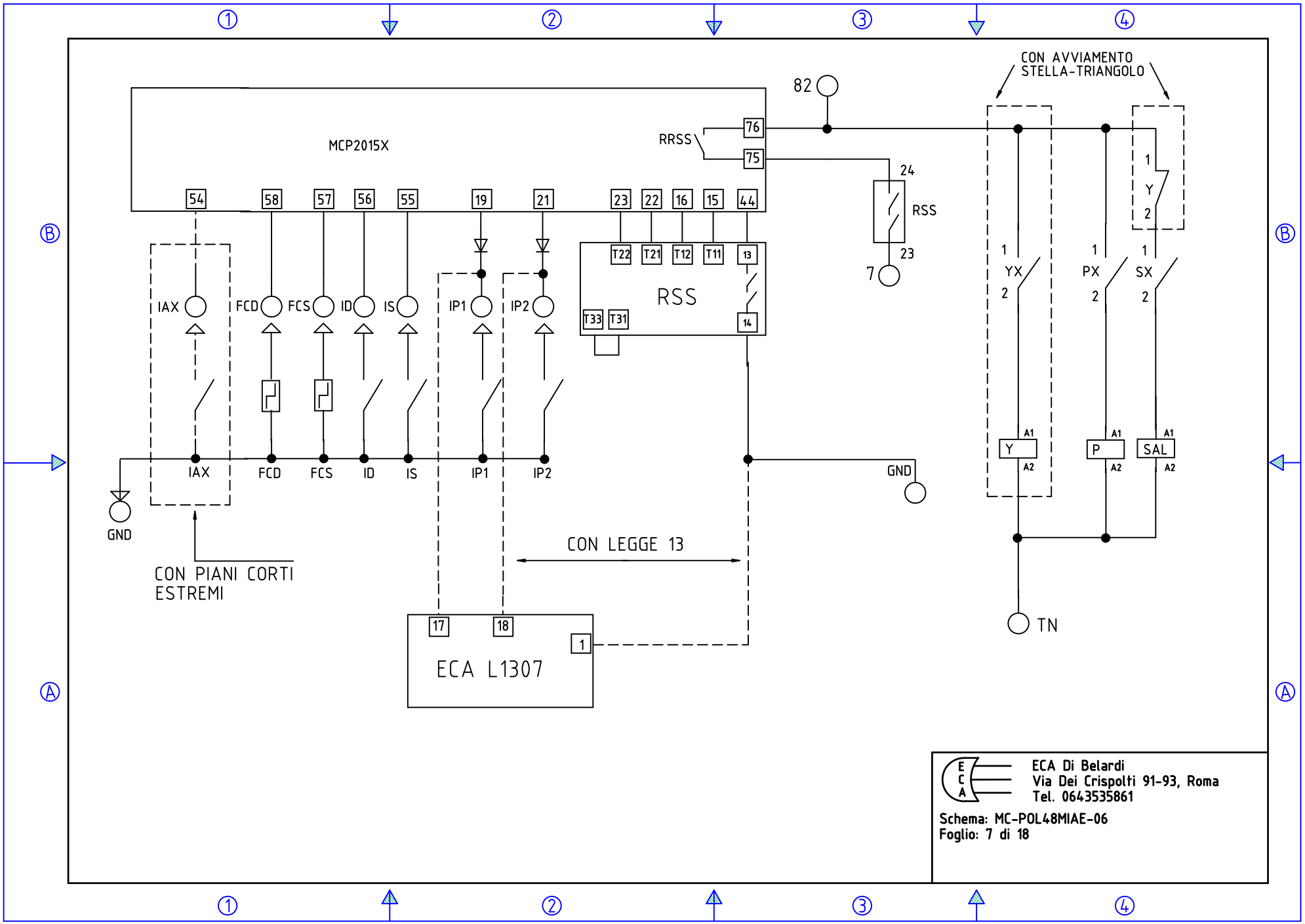
MCP2015X
54
58
57
56
55
19
21
23
22
16
15
44
76
75
RRSS
82
24
RSS
23
7
T22
T21
T12
T11
13
T33
T31
14
RSS
IAX
FCD
FCS
ID
IS
IP1
IP2
GND
CON PIANI CORTI
ESTREMI
CON LEGGE 13
17
18
1
ECA L1307
CON AVVIAMENTO
STELLA-TRIANGOLO
1
YX
2
1
PX
2
1
SX
2
1
Y
2
A1
Y
A2
A1
P
A2
A1
SAL
A2
TN
ECA Di Belardi
Via Dei Crispolti 91-93, Roma
Tel. 0643535861
Schema: MC-POL48MIAE-06
Foglio: 7 di 18