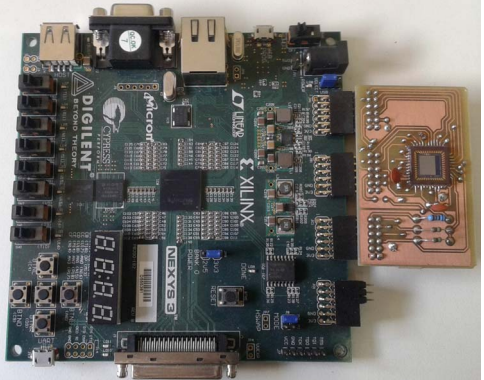
DIGILENT
BEYOND THEORY
XILINX
NEXYS3

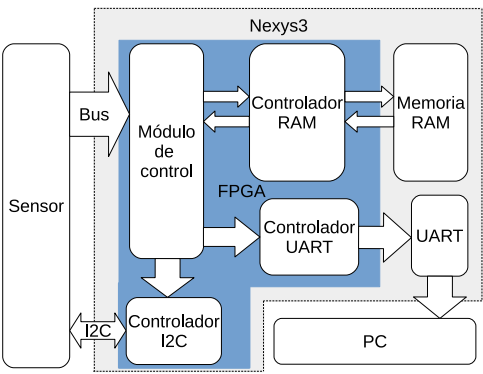
Nexys3
Sensor
Bus
Módulo de control
Controlador RAM
Memoria RAM
FPGA
Controlador UART
UART
I2C
Controlador I2C
PC