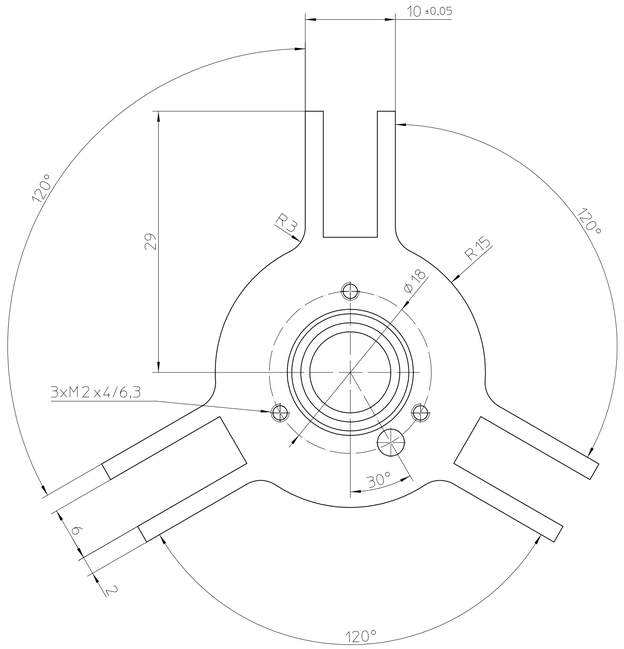

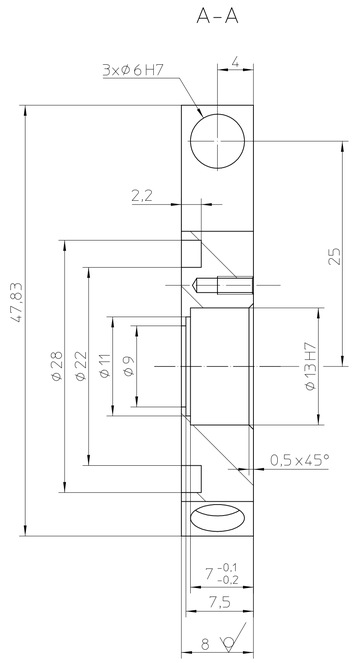

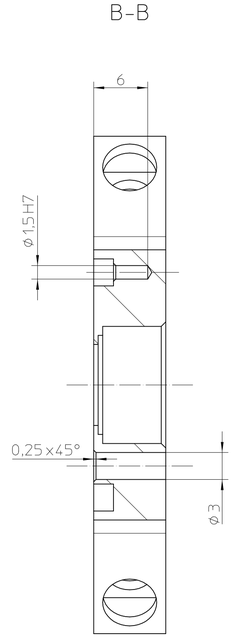

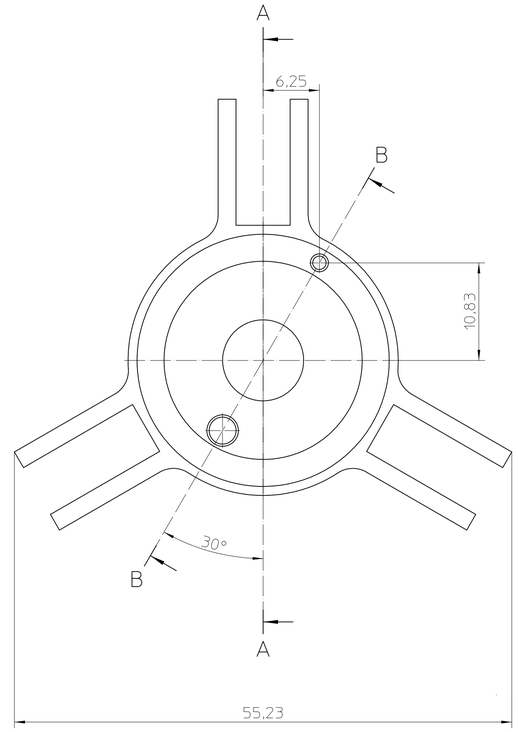

Ra 3,2 (√) -0,2 -0,4 +0,4 +0,2

Allgemeintoleranz DIN ISO 2768-mK

masshaltig eloxiert
nach BWB 220

	Ersteller : S.Huber (14.01.2014)					Maschinentyp :		
	Geprüft F&E :					für Maschine :		
	Geprüft Q :					ab Maschine :		
	Freigegeben :					bis Maschine :		
	Ähnliches Teil		Ersatz für		Rohteil	Werkstoff Aluminium	Gewicht [kg]	Massstab 3:1
	Werk	Spr.	Kat.	Klasse	Änderungs-Nr. C	Ver. 00	Dokumentenstatus	
Titel TCP link						Zeichnungsnummer EEDURO-D-009-00		Blatt 1/1

Weitergabe sowie Vervielfältigung dieser Unterlage, Verwertung und Mitteilung ihres Inhalts nicht gestattet, soweit nicht ausdrücklich zugestanden. Zuwiderhandlungen verpflichten zu Schadenersatz. Alle Rechte für den Fall der Patenterteilung oder Gebrauchsmuster-Eintragung vorbehalten.