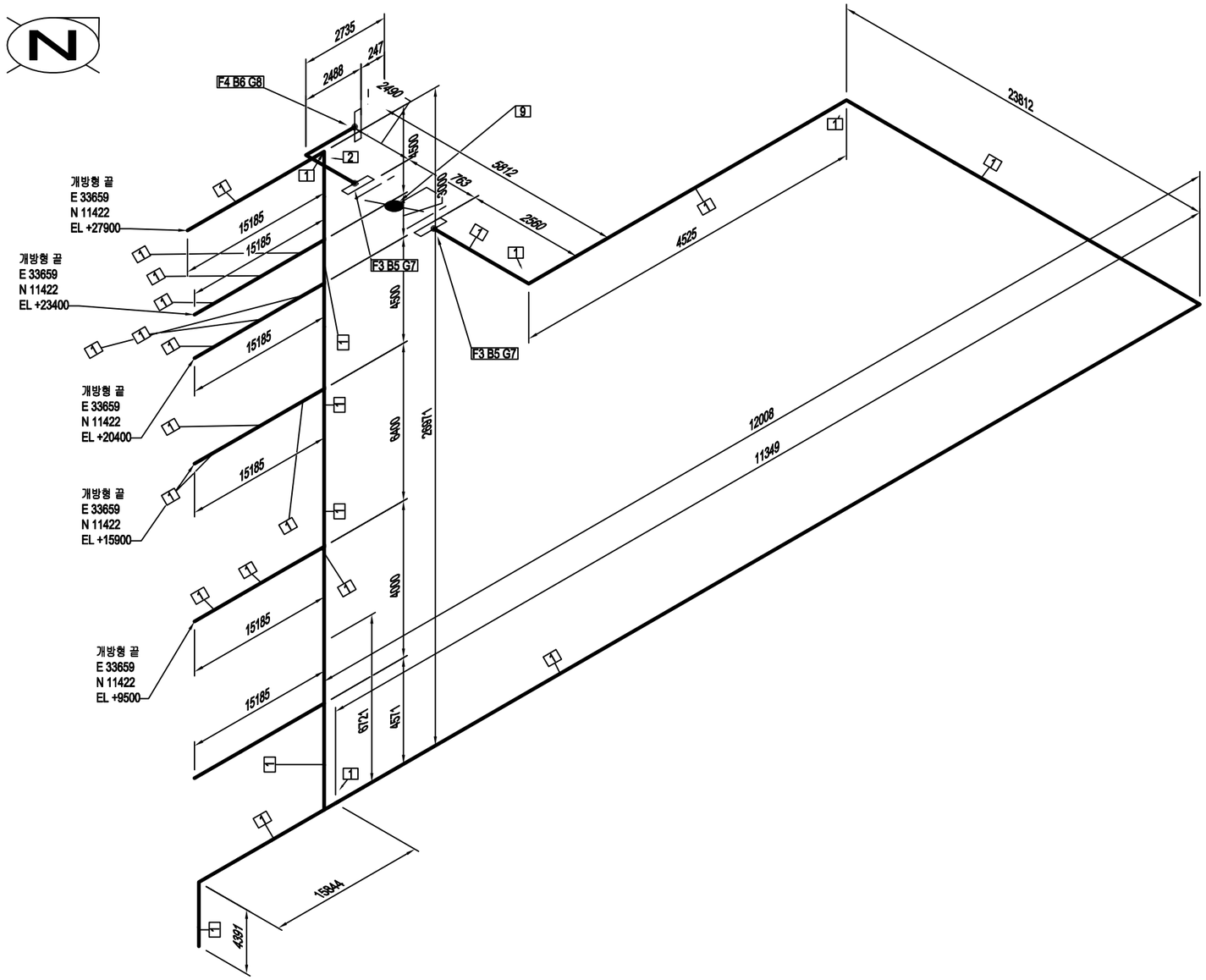

BILL OF MATERIALS

ID	QTY	ND	DESCRIPTION
1	221.2M	2000A	PIPE FRP PE 4.8mm
2	1	2000A	PIPE FRP PE 4.8mm
3	2	2000A	FLANGE ANSI 150# SO FF
4	2	2000A	FLANGE ANSI 150# SO FF
5	52	M12X70L	STUD BOLT/ NUT SUS304
6	40	M12X70L	STUD BOLT/ NUT SUS304
7	2	2000A	GASKET ANSI 150# PTFE+RUBBER 3" TH'K.
8	1	2000A	GASKET ANSI 150# PTFE+RUBBER 3" TH'K.
9	1	2000A	BUTTERFLY VALVE, FLANGED ANSI 150# FULL BORE

NOTE.

1. 제작전 현장 실측&확인 후 도면과 상이한 경우
   감독관 확인 후 제작 시공 할 것.

REV.	DESCRIPTION	DATE	DRAWN	CHKD	APPD
A	FOR APPROVAL	2022.05.31	LYE	BHJ	JKT

SERVICE	
PIPE SPEC	FRP
OPER. / DESIGN PRESSURE	5.0 ㎏/㎠ / 10.0 ㎏/㎠
OPER. / DESIGN TEMPERATURE	40 °C / 80 °C
P&ID DWG	-
INSULATION SPEC./ THK	BY VENDOR / 25 mm
NDT / PWHT / PAINTING	NA / NA / NA

시행청: 수 원 시

사업시행자: 수원그린환경(주)

DRAWING NUMBER: 1030-배기팬DUCT

LINE NO: 1030-배기팬DUCT | AREA: | UNIT: | TYPE:

JOB NUMBER: | SCALE: N.T.S. | SHEET: 1 OF 1 | REV. A