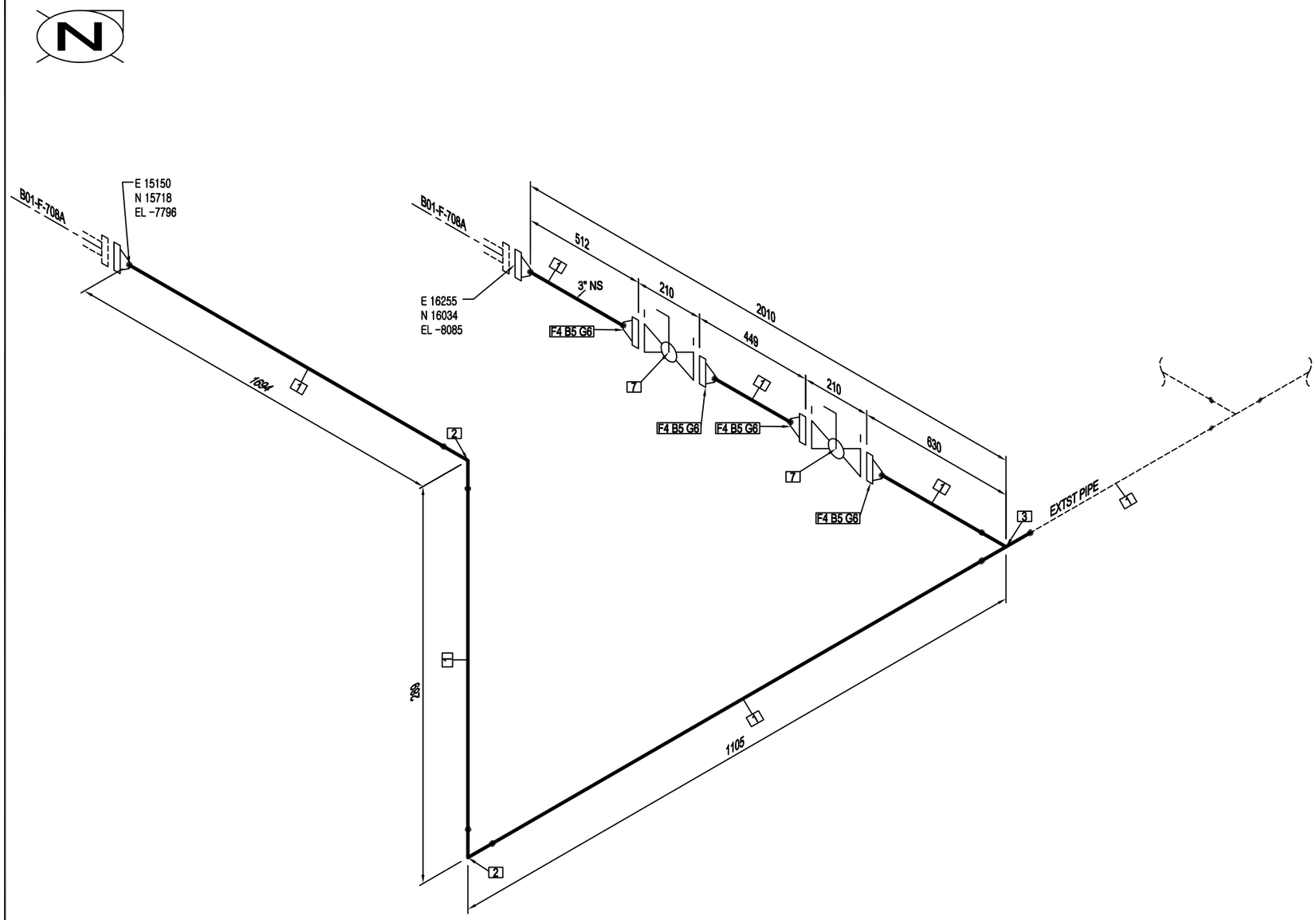


BILL OF MATERIALS

| ID | QTY | ND | DESCRIPTION |
|---|---|---|---|
| 1 | 3.8M | 80A | PIPE SUS304TP SMLS BE SCH10S |
| 2 | 2 | 80A | ELBOW SUS304TP BE SCH10S |
| 3 | 1 | 80A | TEE SUS304TP BE SCH10S |
| 4 | 4 | 80A | FLANGE KS 10K SO FF, KBS1503, STS304 |
| 5 | 16 | M16X90L | STUD BOLT/ NUT STS304B |
| 6 | 4 | 80A | GASKET KS 10K 304SS SPW 4.5T |
| 7 | 2 | 80A | BALL VALVE KS 10K RF, KSB2308, STS304 |

**NOTE.**

1. 제작전 현장 실측&확인 후 도면과 상이한 경우
   감독관 확인 후 제작 시공 할 것.

| REV. | DESCRIPTION | DATE | DRAWN | CHKD | APPD |
|---|---|---|---|---|---|
| A | FOR APPROVAL | 2022.05.31 | LYE | BHJ | JKT |

| | |
|---|---|
| PIPE SPEC | STS304 |
| **OPER. / DESIGN PRESSURE** | 5.0 ㎏/㎠ / 10.0 ㎏/㎠ |
| **OPER. / DESIGN TEMPERATURE** | 40 °C / 80 °C |
| P&ID DWG | - |
| **INSULATION SPEC./ THK** | BY VENDOR / 25 mm |
| **NDT / PWHT / PAINTING** | NA / NA / NA |

시행청: 수 원 시

사업시행자: 수원그린환경(주)

DRAWING NUMBER: 1006-지하1층1호기2단(DRAIN)

| LINE NO: | AREA: | UNIT: | TYPE: |
|---|---|---|---|
| 1006-지하1층1호기2단(DRAIN) | | | |

| JOB NUMBER: | SCALE: | SHEET: | REV. |
|---|---|---|---|
| | N.T.S. | 1 OF 1 | A |