文 件 类 型:	产品图面

REV.	ECE NO.	DESCRIPTION	DRWN	APPD.	DATE.

注:
1.端子材料C2680-EH,厚度T=0.30±0.01
2.塑膠材料LCP+30%GF 黑色
3.電鍍:
鐵殼镀全高温鎳50-120u"
端子鎳底最小50U", 焊腳錫區域鍍錫100U"
接觸部位鍍金最小1U"
4.毛邊最大0.05mm
5.表面不可有劃傷,壓傷.
6..標有"▲"符號的尺寸表示重點管控尺寸

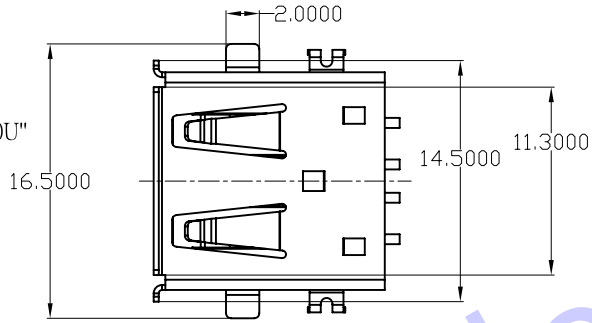

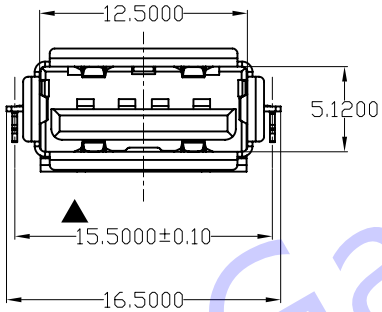

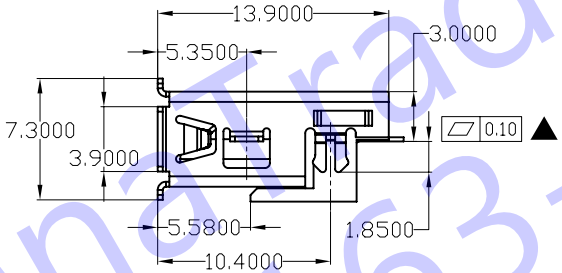

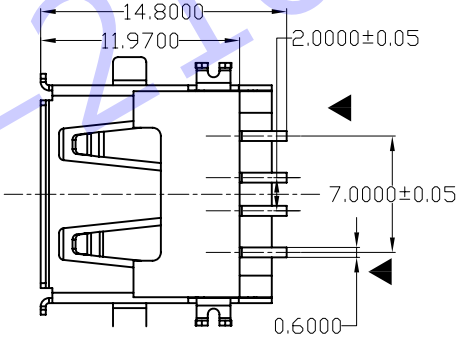

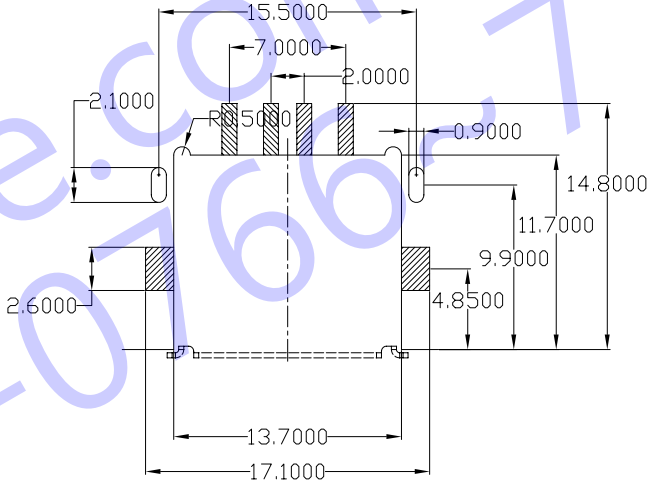

Recommended PCB Layout(TOLERANCES:±0.05mm)

(Component Side) THICKNESS=1.2mm

GanaTrade.com
02-2163-0766-7

UNITS MM	SCALE 1:1

GENERAL TOLERANCE
X. ±0.30
X.X ±0.20
X.XX ±0.10
X.° ±3°
X.X° ±2°

HDC 有限公司

DR. HEJIN	TITLE. AF沉板反向SMT直针		
CHK. PANYUFENG	MAT'L:	FINISH GUSB-UA153-1	
APPD	DATE:	P	PART NO:	SIZE A4