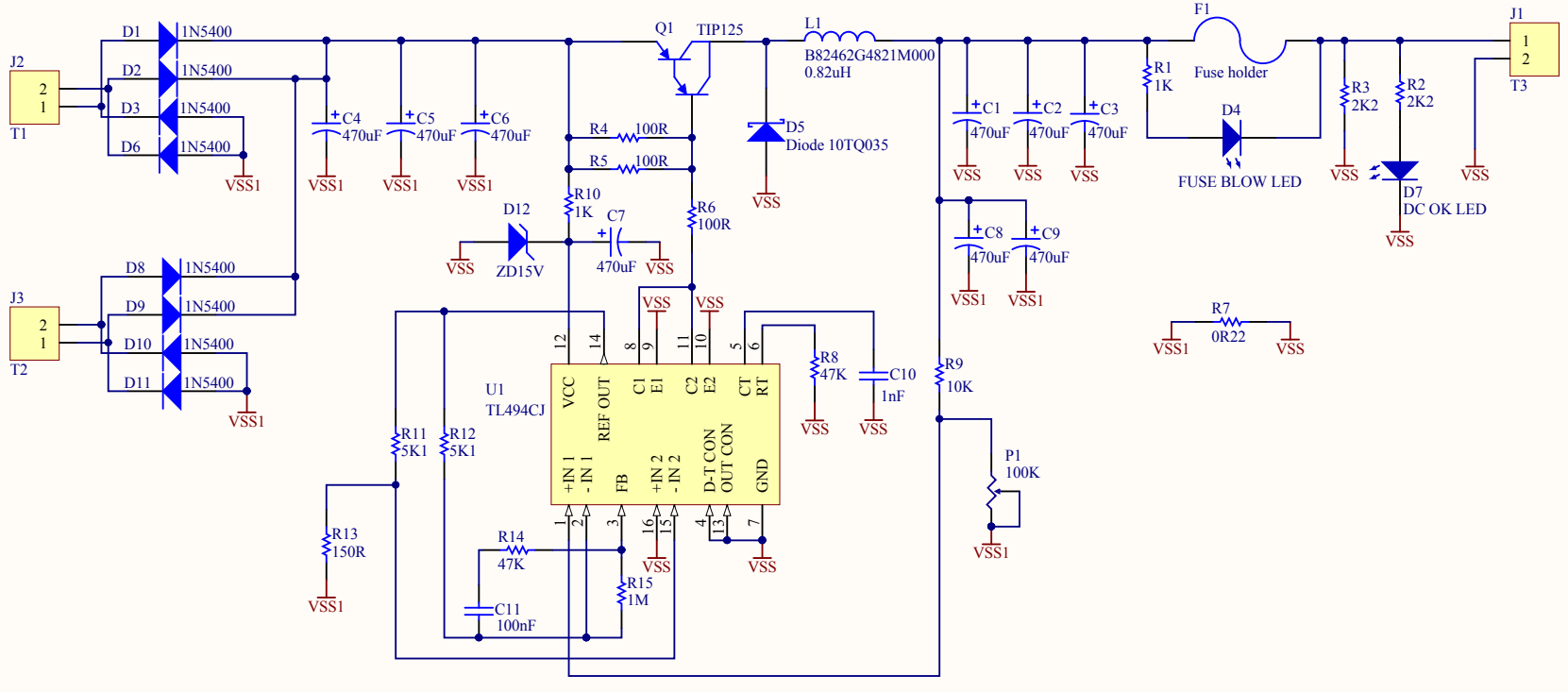

Title	**DC Power Supply**		PROVEN d.o.o. Adema Buće 102 71000 Sarajevo Federacija BiH Bosna i Hercegovina
Size: A4	Number: DC-120614	Revision: 001	
Date: 16.6.2014	Time: 12:23:37	Sheet 1 of 1	
File: C:\Users\eldar.dedic\OneDrive\temp\LINIJA 5 Transport materijala\hw\v1.00\DC SUPPLY.SchDoc			

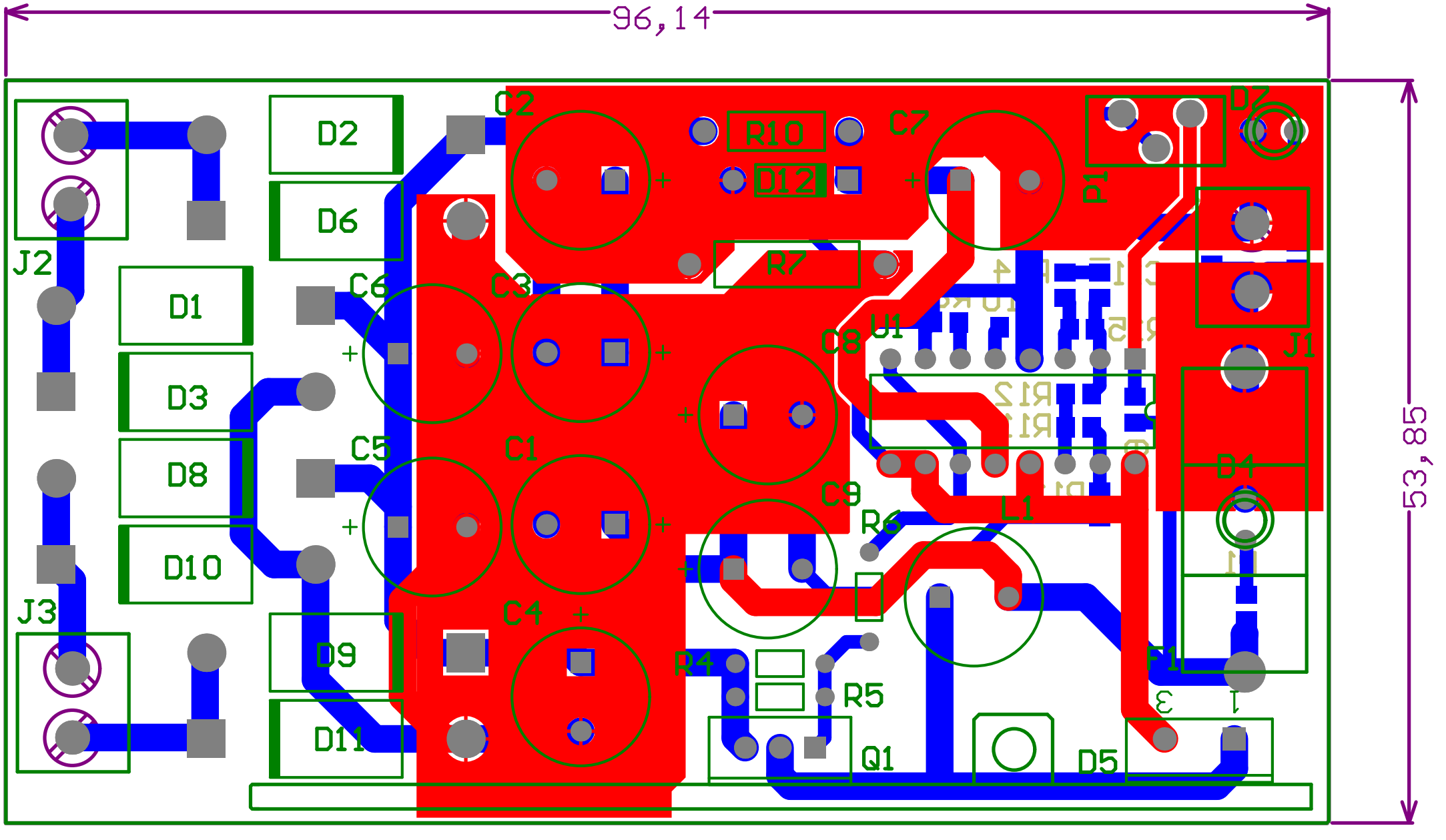
96,14
53,85
J2
J3
D1
D2
D3
D6
D8
D9
D10
D11
C1
C2
C3
C4
C5
C6
C7
C8
C9
R10
D12
R7
U1
L1
R6
R4
R5
Q1
D5
F1
J1
B4
D7
D4