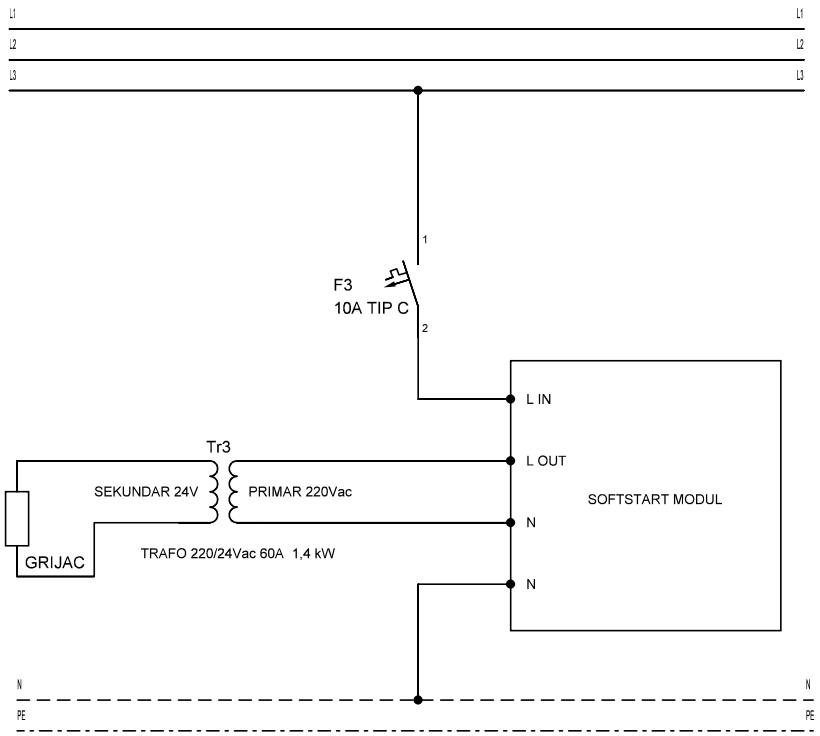

SPAJANJE TOROIDNOG TRANSFORMATORA

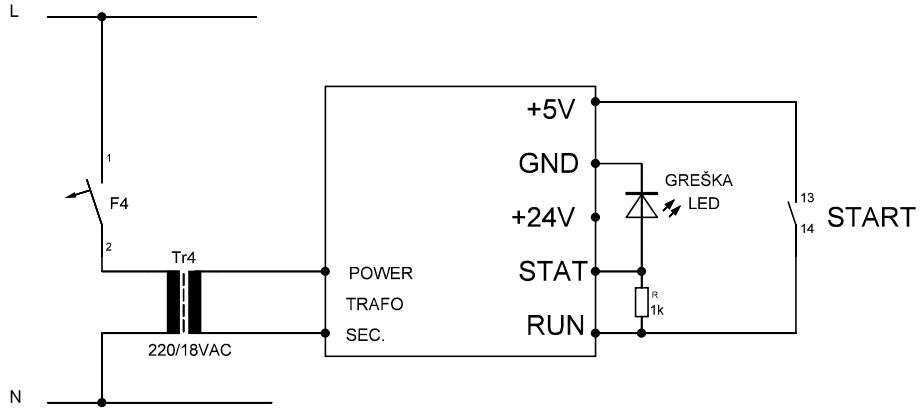

SPAJANJE TRANSFORMATORA NAPAJANJA

Änderungen			Datum	Name	Bezeichnung:	Blattzahl: 1
Datum	Name	gez.:			SHEMA SPAJANJA	
	DoE	gepr.:			SOFTSTART MODULA	Blatt-Nr.: 1
					Zeichnungs-Nr.:	