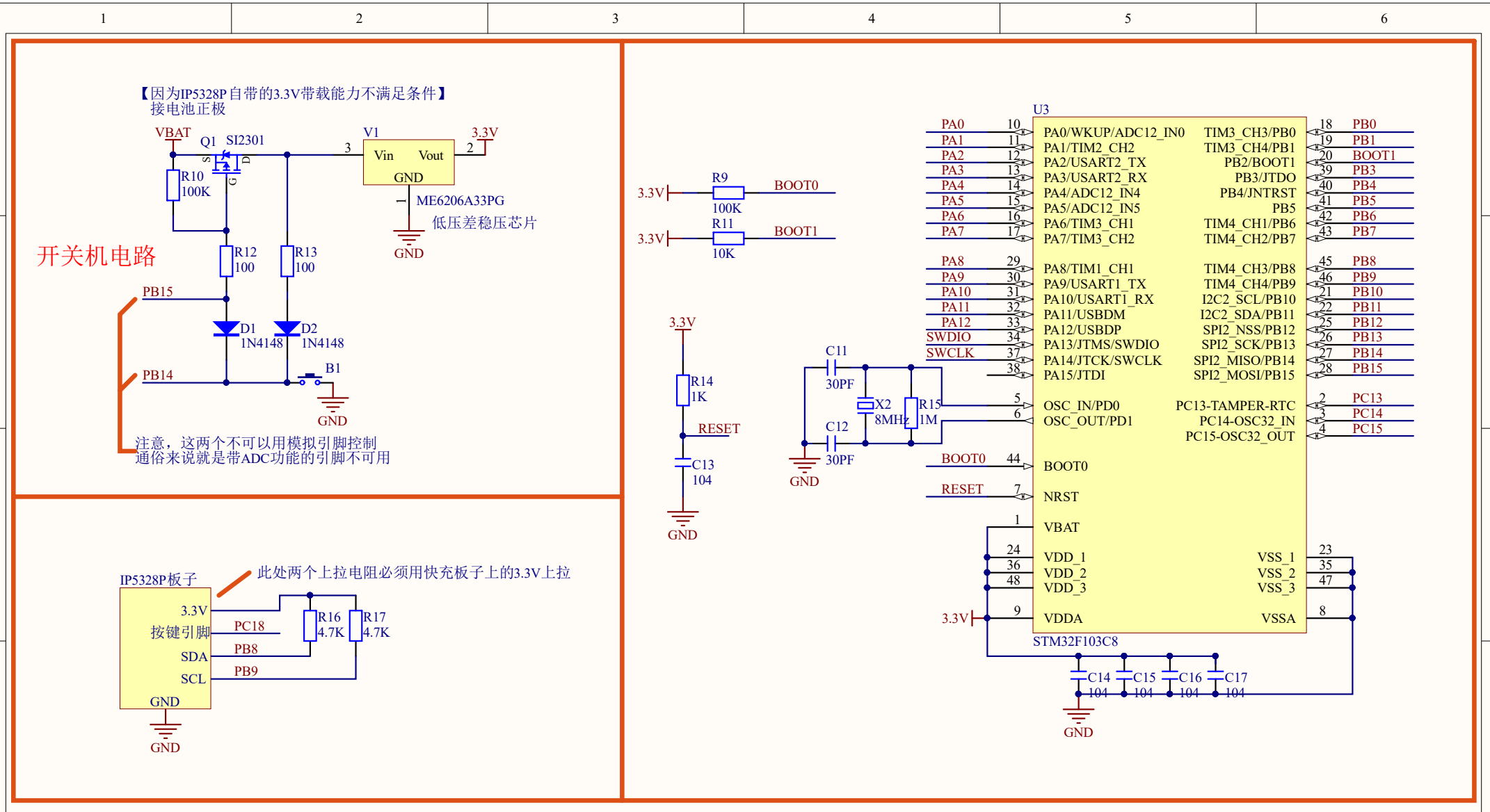
【因为IP5328P自带的3.3V带载能力不满足条件】
接电池正极
VBAT
Q1 SI2301
V1
Vin Vout
GND
3.3V
ME6206A33PG
低压差稳压芯片
R10 100K
R12 100
R13 100
开关机电路
PB15
PB14
D1 1N4148
D2 1N4148
B1
注意，这两个不可以用模拟引脚控制
通俗来说就是带ADC功能的引脚不可用
IP5328P板子
此处两个上拉电阻必须用快充板子上的3.3V上拉
3.3V
按键引脚
SDA
SCL
PC18
PB8
PB9
R16 4.7K
R17 4.7K
R9 100K
R11 10K
BOOT0
BOOT1
R14 1K
RESET
C13 104
C11 30PF
C12 30PF
X2 8MHz
R15 1M
U3
STM32F103C8
PA0/WKUP/ADC12_IN0
PA1/TIM2_CH2
PA2/USART2_TX
PA3/USART2_RX
PA4/ADC12_IN4
PA5/ADC12_IN5
PA6/TIM3_CH1
PA7/TIM3_CH2
PA8/TIM1_CH1
PA9/USART1_TX
PA10/USART1_RX
PA11/USBDM
PA12/USBDP
PA13/JTMS/SWDIO
PA14/JTCK/SWCLK
PA15/JTDI
OSC_IN/PD0
OSC_OUT/PD1
BOOT0
NRST
VBAT
VDD_1
VDD_2
VDD_3
VDDA
TIM3_CH3/PB0
TIM3_CH4/PB1
PB2/BOOT1
PB3/JTDO
PB4/JNTRST
PB5
TIM4_CH1/PB6
TIM4_CH2/PB7
TIM4_CH3/PB8
TIM4_CH4/PB9
I2C2_SCL/PB10
I2C2_SDA/PB11
SPI2_NSS/PB12
SPI2_SCK/PB13
SPI2_MISO/PB14
SPI2_MOSI/PB15
PC13-TAMPER-RTC
PC14-OSC32_IN
PC15-OSC32_OUT
VSS_1
VSS_2
VSS_3
VSSA
C14 104
C15 104
C16 104
C17 104