PLANOS MECANICOS Y ELECTRICOS

Cliente	MONARCA GOLD S.A.C.
Estado	APROBADOS
Numero de Serie	1594
Nombre del Tablero:	TABLERO ELECTRICO "TDF-01"

Estos planos están:

- ☐ Aprobados
- ☐ Aprobados con observaciones
- ☐ Rechazados

Firma / Fecha

.....

DATOS TÉCNICOS

TENSIÓN DE OPERACION	460V
FRECUENCIA	60Hz
CORRIENTE NOMINAL	400A
CORRIENTE DE CORTO CIRCUITO	42kA

MONARCA GOLD S.A.C.

SYZCOMINSA.PE

ESTE DOCUMENTO ES DE PROPIEDAD DE SYZ COMINSA S.R.L. NO SE PERMITE LA COPIA, LA REPRODUCCION Y/O EL SUMINISTRO A TERCEROS SIN PREVIA AUTORIZACION

FORMATO: A-4

	NOMBRE	FIRMA	FECHA
DIBUJADO	B.LEYVA	B.L.	09/03/2026
DISEÑADO	J. RODRIGUEZ	J.R.	09/03/2026
APROBADO	J. RODRIGUEZ	J.R.	09/03/2026

CLIENTE : MONARCA GOLD S.A.C.

PROYECTO : TABLEROS ELECTRICOS

DESCRIPCIÓN : TABLERO ELÉCTRICO "TDF-01" 460V-3F+T-60Hz

ORDEN DE FABRICACION: 1594	LISTA DE MATERIALES: SYZ-0077-26	C/PLANO: 1/3
PLANO N°: 1	COLOR RAL: 2004	REV. : 1.0

PLANO MECANICO

TABLERO AUTOSOP. DE 1800x600x600mm (AlxAnxPr)			
FASE	R	S	T
COLORES	ROJO	NEGRO	AZUL

TABLERO DE DISTRIBUCION PRINCIPAL

CARACTERISTICAS GABINETE
Color Ral 2004
GRADO: TIPO NEMA 4
Plancha: Galv. 2MM
Tab. AUTOSOPORTADO

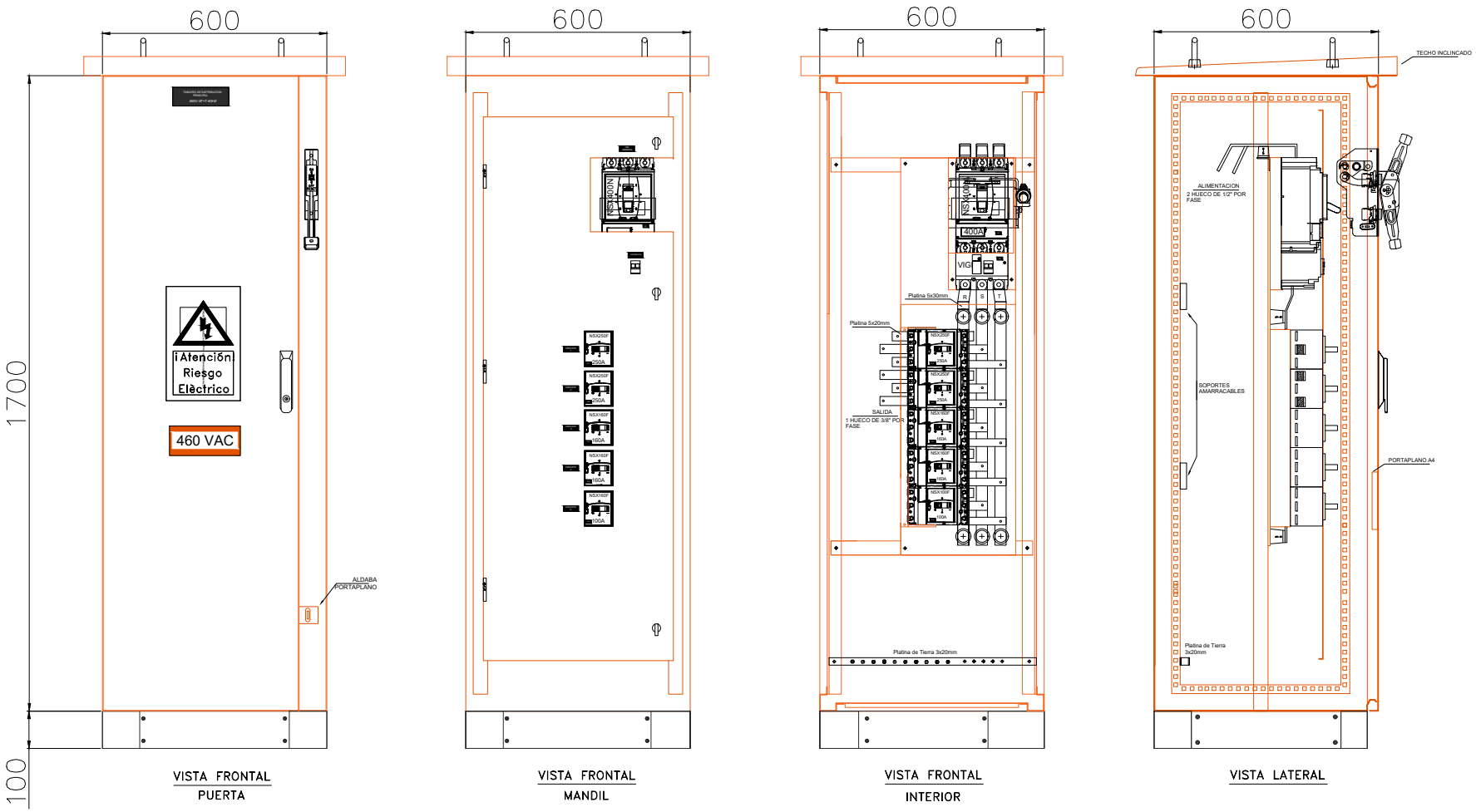

ESTE DOCUMENTO ES DE PROPIEDAD DE SYZ COMINZA SAC NO SE PERMITE LA COPIA, LA REPRODUCCION Y/O EL SUMINISTRO A TERCEROS SIN PREVIA AUTORIZACION

	NOMBRE	FIRMA	FECHA
DIBUJADO	B.LEYVA	B.L.	09/03/2026
DISEÑADO	J. RODRIGUEZ	J.R.	09/03/2026
APROBADO	J. RODRIGUEZ	J.R	09/03/2026

FORMATO: A-4

CLIENTE : MONARCA GOLD S.A.C.

PROYECTO : TABLEROS ELECTRICOS

DESCRIPCIÓN : TABLERO ELÉCTRICO "TDF-01" 460V-3F+T-60Hz

ORDEN DE FABRICACION:	LISTA DE MATERIALES:	C/PLANO:
1594	SYZ-0077-26	2/3
PLANO N°: 1	COLOR RAL: 2004	REV. : 1.0

PLANO ELECTRICO

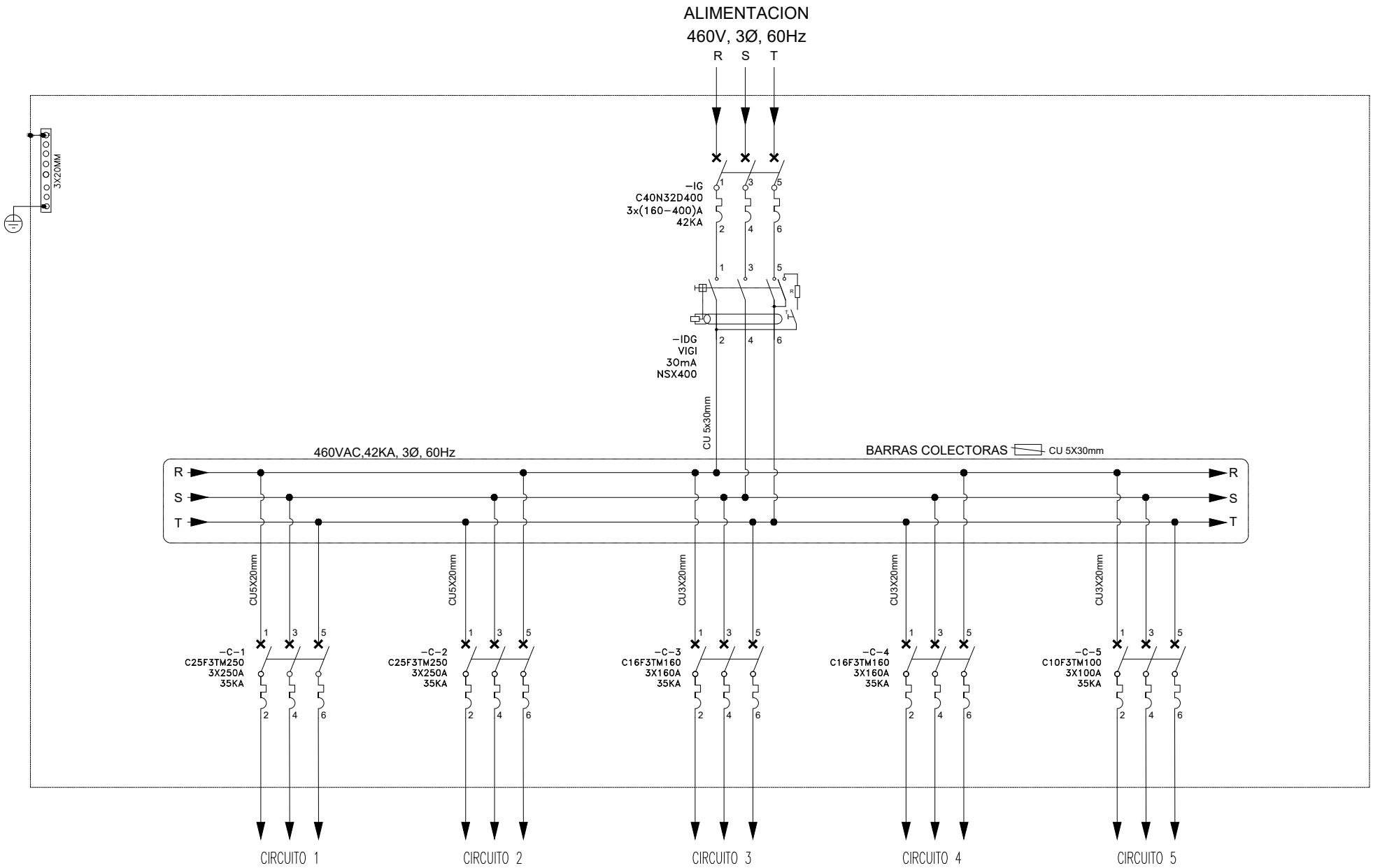

SYZCOMINSA.PE

syzcominsa

ESTE DOCUMENTO ES DE PROPIEDAD DE SYZ COMINSA S.R.L. NO SE PERMITE LA COPIA, LA REPRODUCCION Y/O EL SUMINISTRO A TERCEROS SIN PREVIA AUTORIZACION

FORMATO: A-4

	NOMBRE	FIRMA	FECHA
DIBUJADO	D. LEYVA	D.L.	09/03/2026
DISEÑADO	J. RODRIGUEZ	J.R.	09/03/2026
APROBADO	J. RODRIGUEZ	J.R.	09/03/2026

CLIENTE : MONARCA GOLD S.A.C.

PROYECTO : TABLEROS ELECTRICOS

DESCRIPCIÓN : TABLERO ELÉCTRICO "TDF-01" 460V-3F+T-60Hz

ORDEN DE FABRICACION:	LISTA DE MATERIALES:	C/PLANO:
1594	SYZ-0077-26	3/3
PLANO N°: 3	COLOR RAL: 2004	REV. : 1.0