TABLERO JUMBO 3x250A, 35kA/460VAC (TEM)
CON PROTECCIÓN GROUND CHECK – GROUND FAULT

VISTA FRONTAL EXTERIOR

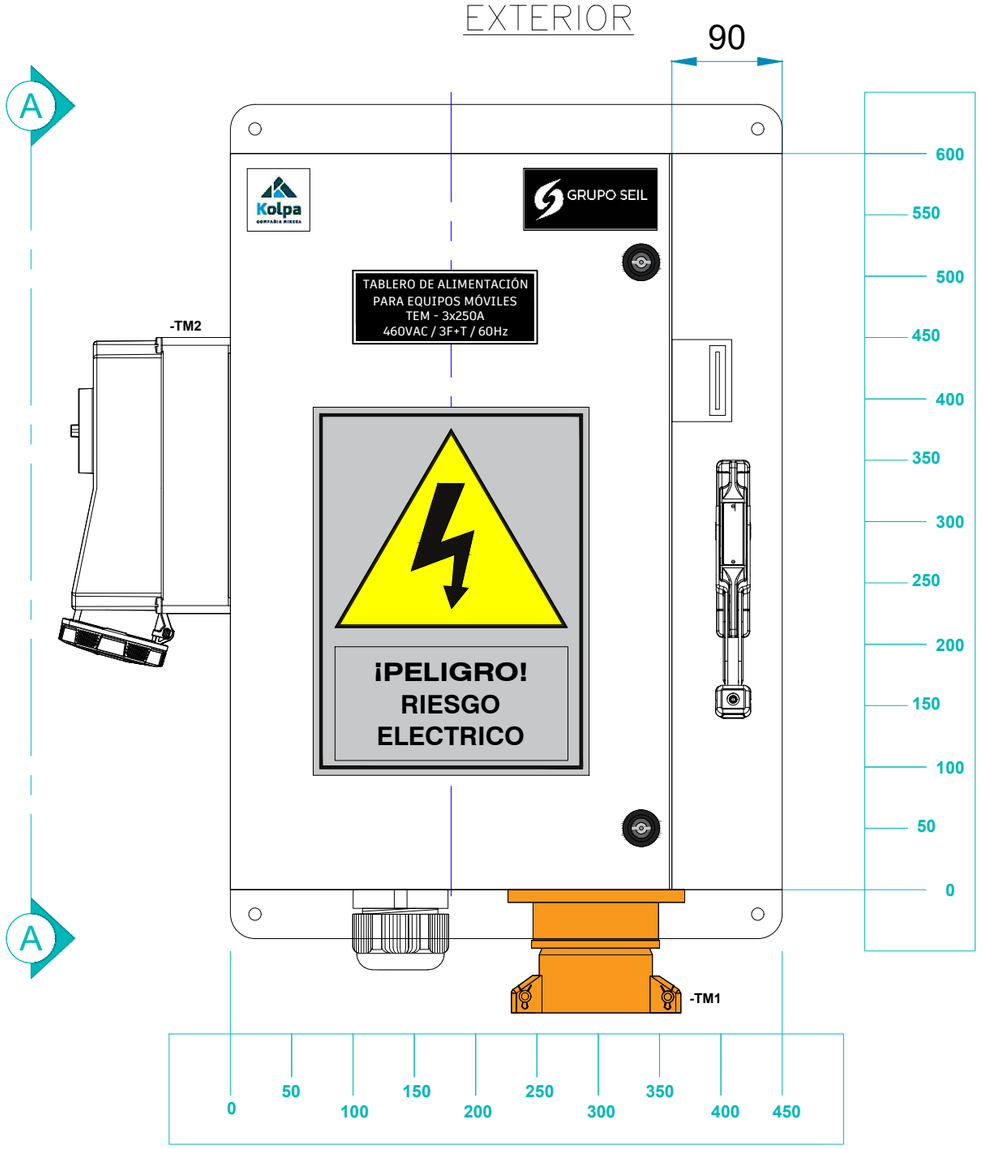

VISTA LATERAL A–A

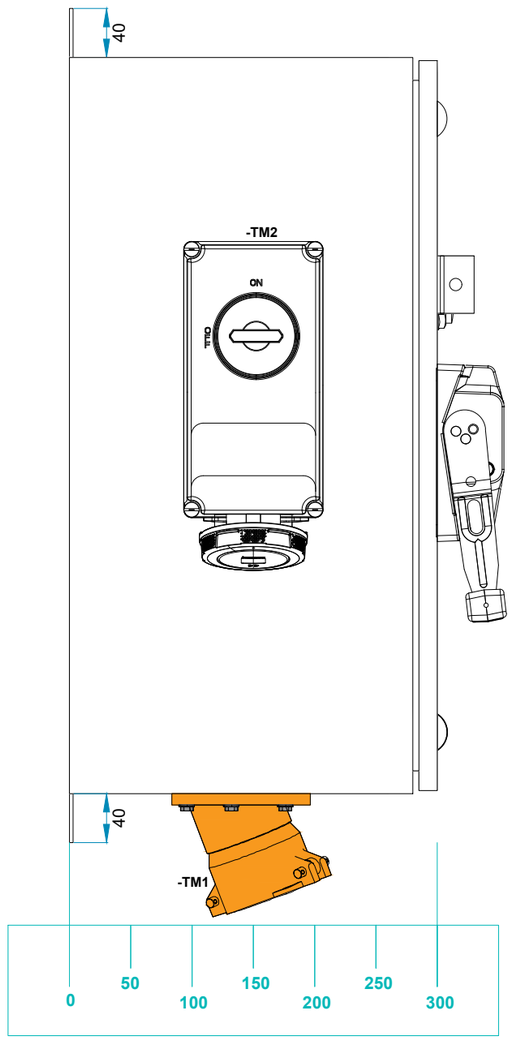

ESPECIFICACIONES TÉCNICAS DEL GABINETE	
GRADO DE PROTECCIÓN	NEMA 4 / IP66 SELLADO CONTRA EL POLVO PROTECCIÓN CONTRA CHORRO DE AGUA DE GRAN ALCANCE
DIMENSIÓNES (Al x An x Pr)	600 x 450 x 300 mm GABINETE TIPO ADOSADO
DIMENSION PLACA MONTAJE	Plancha Galvanizada 520 x 370 mm
ESPESOR DE PLANCHAS	Estructura y puerta (2mm) AC. LAF Placa de montaje (2mm) AC. LAF
MARCA	NACIONAL
MATERIAL	CHAPA DE ACERO LAF
COLOR	RAL 2004 - SECADO AL HORNO CON TRATAMIENTO ANTICORROSIVO
ACCESO	PARTE FRONTAL
ENTRADA CABLES	PARTE INFERIOR

DETALLE DEL CABLEADO EN EL TABLERO	
COLOR	DESCRIPCIÓN
ROJO	FASE R - 460V AC
NEGRO	FASE S - 460V AC
AZUL	FASE T - 460V AC
NEGRO	DISTRIB. .120V AC
BLANCO	NEUTRO. 120V AC

LEYENDA

TAG	DESCRIPCION	CODIGO	MARCA
–H1	PILOTO LUMINOSO 110–130 VAC, VERDE	1SFA619403R5132	ABB
–H2	PILOTO LUMINOSO 110–130 VAC, ROJO	1SFA619403R5131	ABB
–QG	INTERRUPTOR CAJA MOLDEADA, REG.175–250A	C25F3TM250	SCHNEIDER ELECTRIC
–ID1	INTERRUPTOR DIFERENCIAL RIEL DIN 4P, 40A/30mA	A9R71440	SCHNEIDER ELECTRIC
–Q1, 1Q1	INTERRUPTOR RIEL DIN ACTI9 IC60N 2P, 4A CURVA C	A9F74204	SCHNEIDER ELECTRIC
–RD1	RELE DE PROTECCIÓN GROUND FAULT/GROUND CHECK	RC48C	BENDER
–TR1	TOROIDE CERRADO PARA RELÉ RC48C	W2–S70	BENDER
–T1	TRANSFORMADOR DE TENSÍON 460/120VAC	GTR–250	G. SEIL
R,S,T	BARRA DE COBRE 5X20 RECTA	GSBC5–20–150R	G. SEIL
–GND	BARRA DE COBRE 5X20 CON DOBLÉS	GSBC5–20–150	G. SEIL
–TM2	TOMA VISIBLE 440V, 32A, 3P+T, CON INTERRUPTOR	5792A	MENNEKES
–TM1	CONECTOR MURAL HEMBRA 250A, BRIDA INCLINADA	MA9347–1014 SPI 20°	POWEMAX
---	PRENSAESTOPA NIQUELADA PG–63	----	----

Rev.	Fecha	Modificación	Dib.	Rev.	Aprob.
01	29/11/2025	PARA CONSTRUCCIÓN	J.Y.M	E.S.M	C.C.S
00	25/02/2025	PARA CONSTRUCCIÓN	J.P.R	E.S.M	C.C.S

GRUPO SEIL INGENIERÍA Y PROYECTOS

Cliente: COMPAÑIA MINERA KOLPA S.A

Proyecto: SUMINISTRO DE TABLEROS DE DISTRIBUCIÓN

Kolpa COMPAÑIA MINERA

TABLERO JUMBO 3x250A, 35kA/460 VAC

DETALLE VISTA FRONTAL/LATERAL EXTERIOR

ESQUEMA MECÁNICO

Nº Proyecto: S01211

Cód. Plano: S01211-GDI-PME-001-R01

= E= 1:5

+ ESQ. MECÁNICO

Revisión: 0

Página: 1

Total Pág.: 2

TABLERO JUMBO 3x250A, 35kA/460VAC (TEM)
CON PROTECCIÓN GROUND CHECK – GROUND FAULT

VISTA FRONTAL INTERIOR

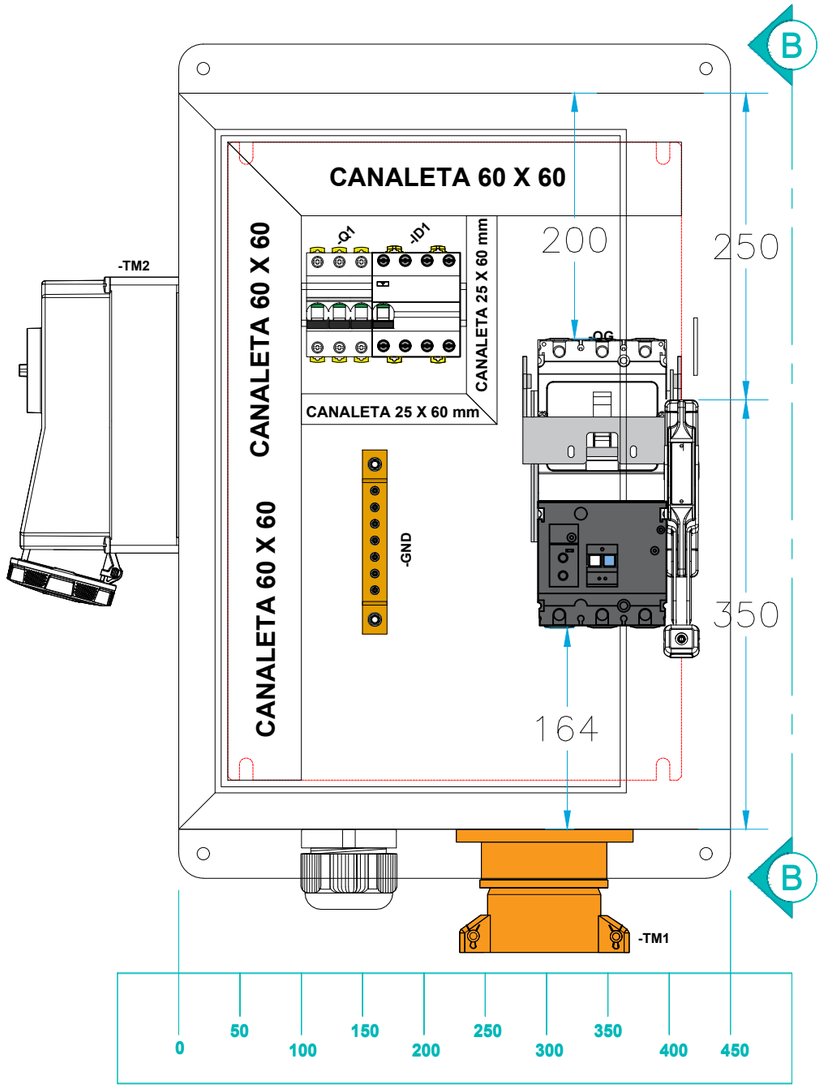

VISTA LATERAL B–B

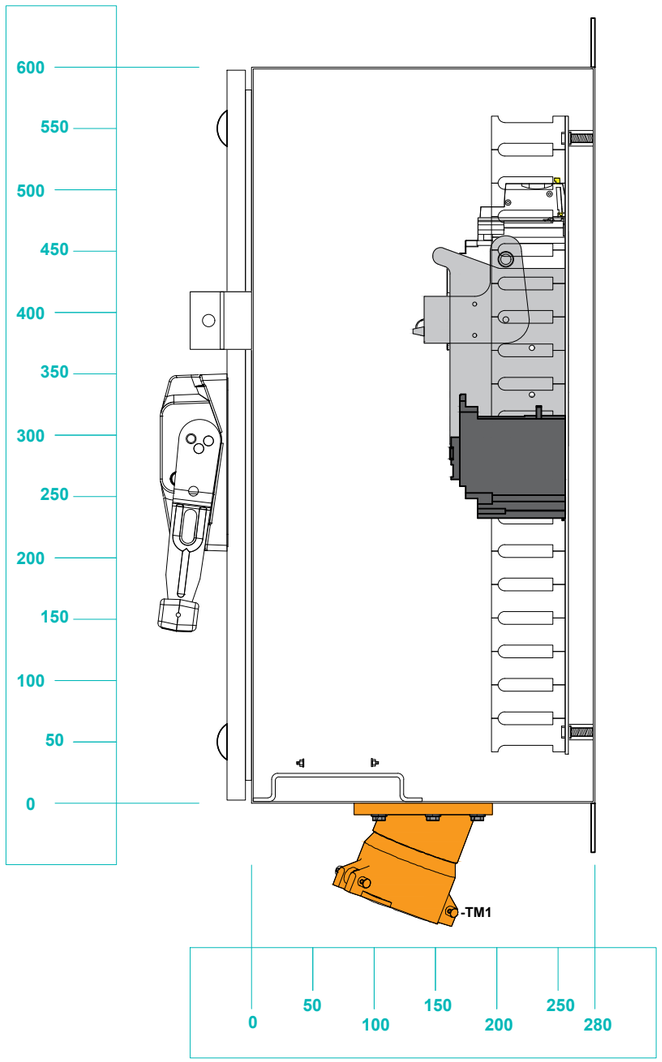

DISTRIBUCIÓN PLACA DE MONTAJE

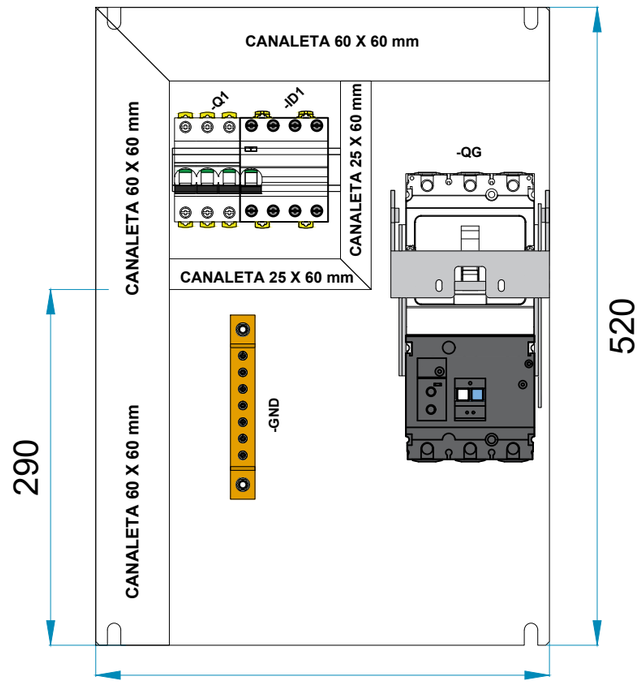

VISTA MANDIL INTERNO

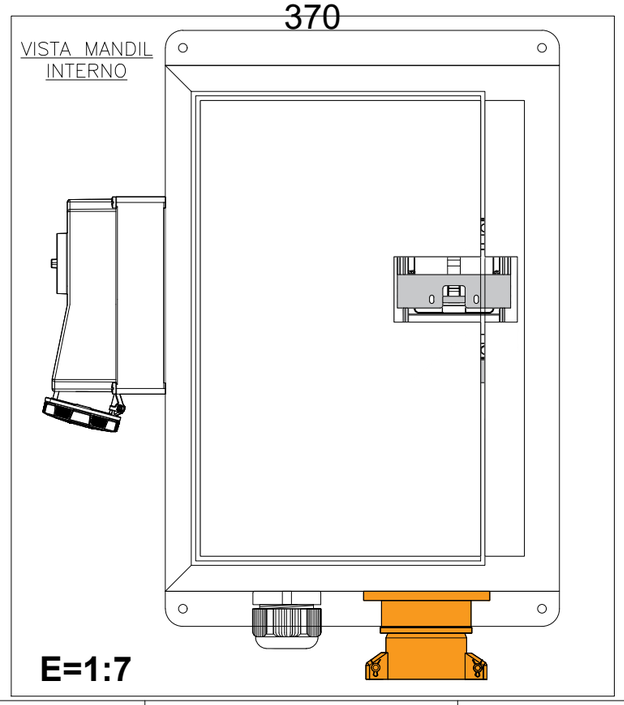

Rev.	Fecha	Modificación	Dib.	Rev.	Aprob.
01	25/02/2025	PARA CONSTRUCCIÓN	J.P.R	E.S.M	C.C.S
00	29/01/2025	PARA CONSTRUCCIÓN	J.P.R	E.S.M	C.C.S

GRUPO SEIL INGENIERÍA Y PROYECTOS

Cliente: COMPAÑIA MINERA KOLPA S.A

Proyecto: SUMINISTRO DE TABLEROS DE DISTRIBUCIÓN

Kolpa COMPAÑIA MINERA

TABLERO JUMBO 3x250A, 35kA/460 VAC

DETALLE VISTA FRONTAL/LATERAL INTERIOR

ESQUEMA MECÁNICO

N° Proyecto: S00925

Cód. Plano: S00925-GDI-PME-005-R01

= E= 1:5

+ ESQ. MECÁNICO

Revisión: 0

Página: 2

Total Pág.: 2