TABLERO DE ARRANQUE DOL (TBS-2)
30HP, 460VAC, 60Hz, 3F+T

GRUPO SEIL S.A.C — PARA CONSTRUCCIÓN — INGENIERÍA Y PROYECTOS

VISTA FRONTAL EXTERIOR

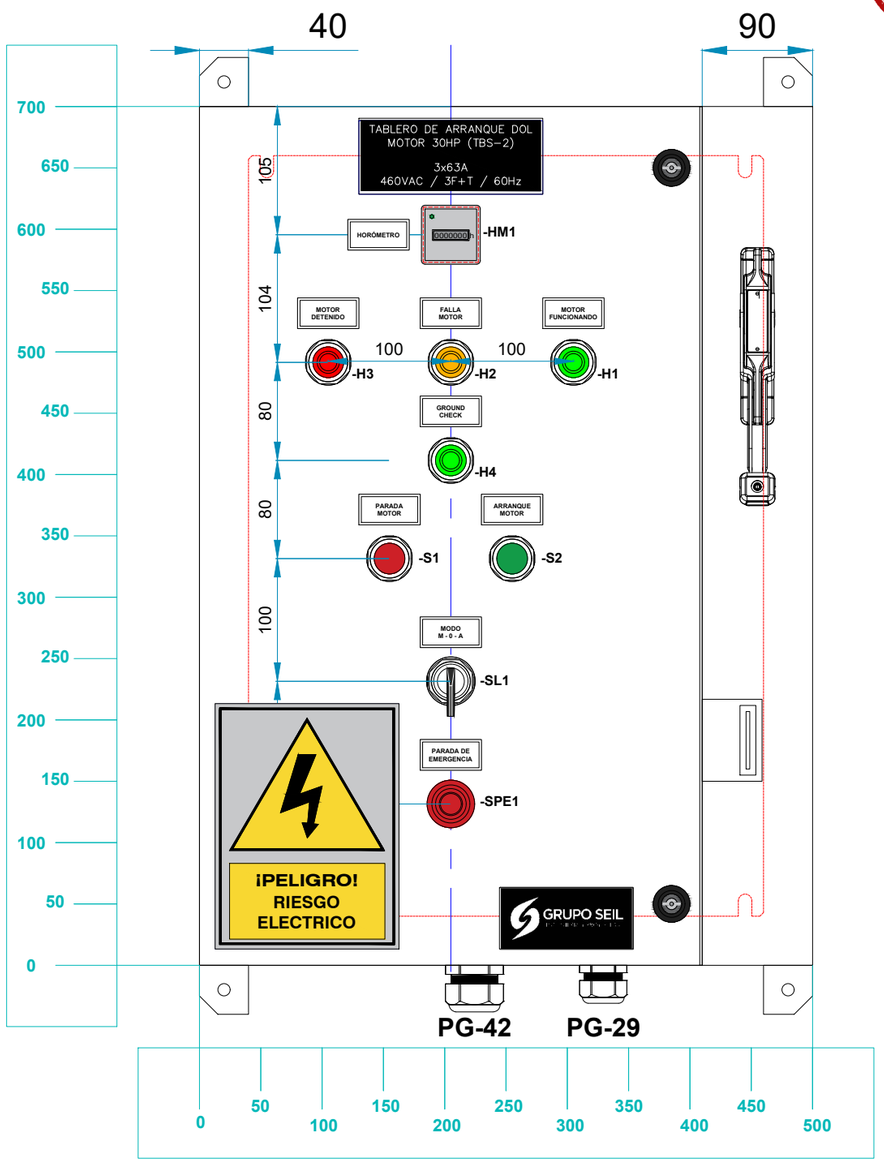

VISTA LATERAL A–A

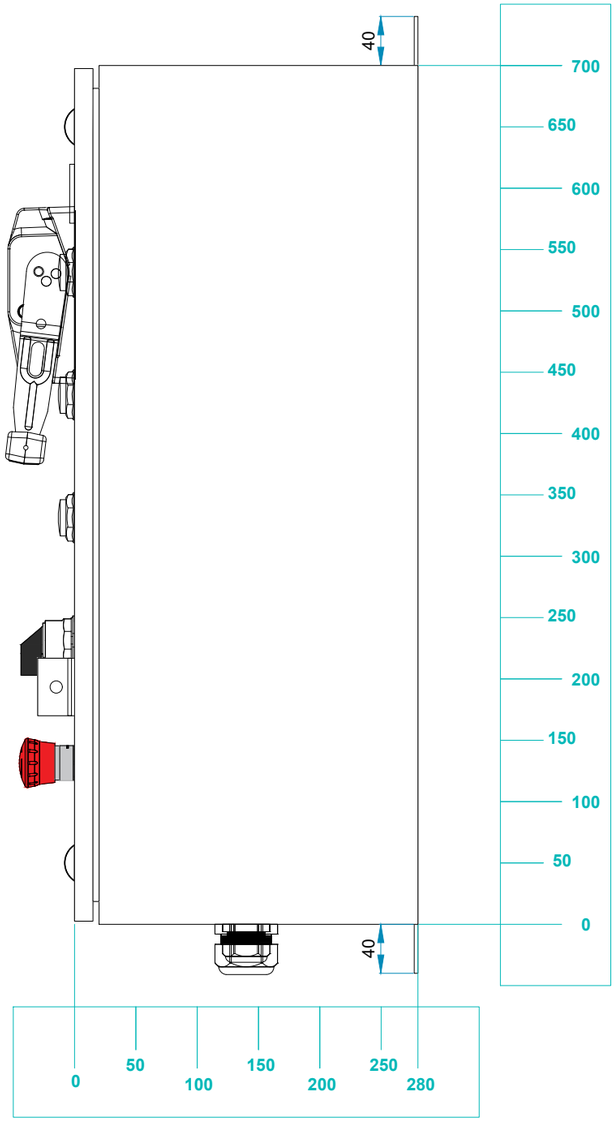

ESPECIFICACIONES TÉCNICAS DEL GABINETE

GRADO DE PROTECCIÓN	NEMA 4 / IP66 SELLADO CONTRA EL POLVO PROTECCIÓN CONTRA CHORRO DE AGUA DE GRAN ALCANCE
DIMENSIÓN (Aprox.) (Al x An x Pr)	700 x 500 x 280 mm GABINETE TIPO ADOSADO
DIMENSION PLACA MONTAJE	Plancha Galvanizada 620 x 420 mm
ESPESOR DE PLANCHAS	Estructura y puerta (2mm) AC. LAF Placa de montaje (2mm) AC. LAF
MARCA	NACIONAL
MATERIAL	CHAPA DE ACERO LAF
COLOR	RAL 2004 - SECADO AL HORNO CON TRATAMIENTO ANTICORROSIVO
ACCESO	PARTE FRONTAL
ENTRADA CABLES	PARTE INFERIOR

DETALLE DEL CABLEADO EN EL TABLERO

COLOR	DESCRIPCIÓN
ROJO	FASE R - 460V AC
NEGRO	FASE S - 460V AC
AZUL	FASE T - 460V AC
NEGRO	DISTRIB. .120V AC
BLANCO	NEUTRO. 120V AC

LEYENDA

TAG	DESCRIPCION	CODIGO	MARCA
-HM1	HORÓMETRO ANALÓGICO 0-9999.99 HRS	049554	LEGRAND
-H1,-H5	PILOTO LUMINOSO 110-130 VAC, VERDE	1SFA619403R5132	ABB
-H2	PILOTO LUMINOSO 110-130 VAC, AMARILLO	1SFA619403R5133	ABB
-H3,-H4	PILOTO LUMINOSO 110-130 VAC, ROJO	1SFA619403R5131	ABB
-SPE1	PULSADOR PARADA EMERGENCIA LIBERADO POR GIRO	1SFA619550R1071	ABB
-SL1	SELECTOR COMPACTO 3 POSICIONES	1SFA619210R1026	ABB
-S1	PULSADOR COMPACTO 1NC, ROJO	1SFA619100R1041	ABB
-S2	PULSADOR COMPACTO 1NA, VERDE	1SFA619100R1012	ABB
-QG	INTERRUPTOR CAJA MOLDEADA NSX100F REG.44-63A	C10F3TM063	SCHNEIDER ELECTRIC
-Q1,1Q1	INTERRUPTOR RIEL DIN ACTI9 IC60N 2P, 4A CURVA C	A9F74204	SCHNEIDER ELECTRIC
-1Q2	INTERRUPTOR RIEL DIN ACTI9 IC60N 2P, 6A CURVA C	A9F74206	SCHNEIDER ELECTRIC
-KM1	CONTACTOR TESYS AC3, 440V, 50A, BOBINA 110VAC	LC1D50AF7	SCHNEIDER ELECTRIC
-RF	RELÉ DE SOBRECARGA ESP200, REG: 13-52A	3UB8133-4FW2	SIEMENS
-T1	TRANSFORMADOR DE TENSIÓN 460/120VAC	GTR-150	G. SEIL
-TB2	BORNES DE PASO 16mm2	DC-16	DEGSON
-TB1	BORNES DE PASO 2.5mm2 DOBLE PISO	3044636	PHOENIX CONTACT
-GND	BARRA DE COBRE 5X20 CON DOBLÉS	GSBC5-20-150	G. SEIL

Rev.	Fecha	Modificación	Dib.	Rev.	Aprob.
01	19/01/2026	PARA CONSTRUCCIÓN	J.P.R	E.S.M	J.P.R
00	20/05/2025	PARA CONSTRUCCIÓN	J.P.R	E.S.M	C.C.S

GRUPO SEIL INGENIERÍA Y PROYECTOS

Cliente: COMPAÑIA MINERA KOLPA S.A

Proyecto: SUMINISTRO DE TABLEROS DE DISTRIBUCIÓN

Kolpa COMPAÑIA MINERA

TAB. DE ARR. DOL MOTOR 30HP (TBS-2)

DETALLE VISTA FRONTAL/LATERAL EXTERIOR

ESQUEMA MECÁNICO

N° Proyecto: S01211

Cód. Plano: S01211-GDI-PME-001-R01

= E= 1:5

+ ESQ. MECÁNICO

Revisión: 01

Página: 1

Total Pág.: 2

TABLERO DE ARRANQUE DOL (TBS-2)
30HP, 460VAC, 60Hz, 3F+T

PARA CONSTRUCCIÓN

VISTA FRONTAL INTERIOR

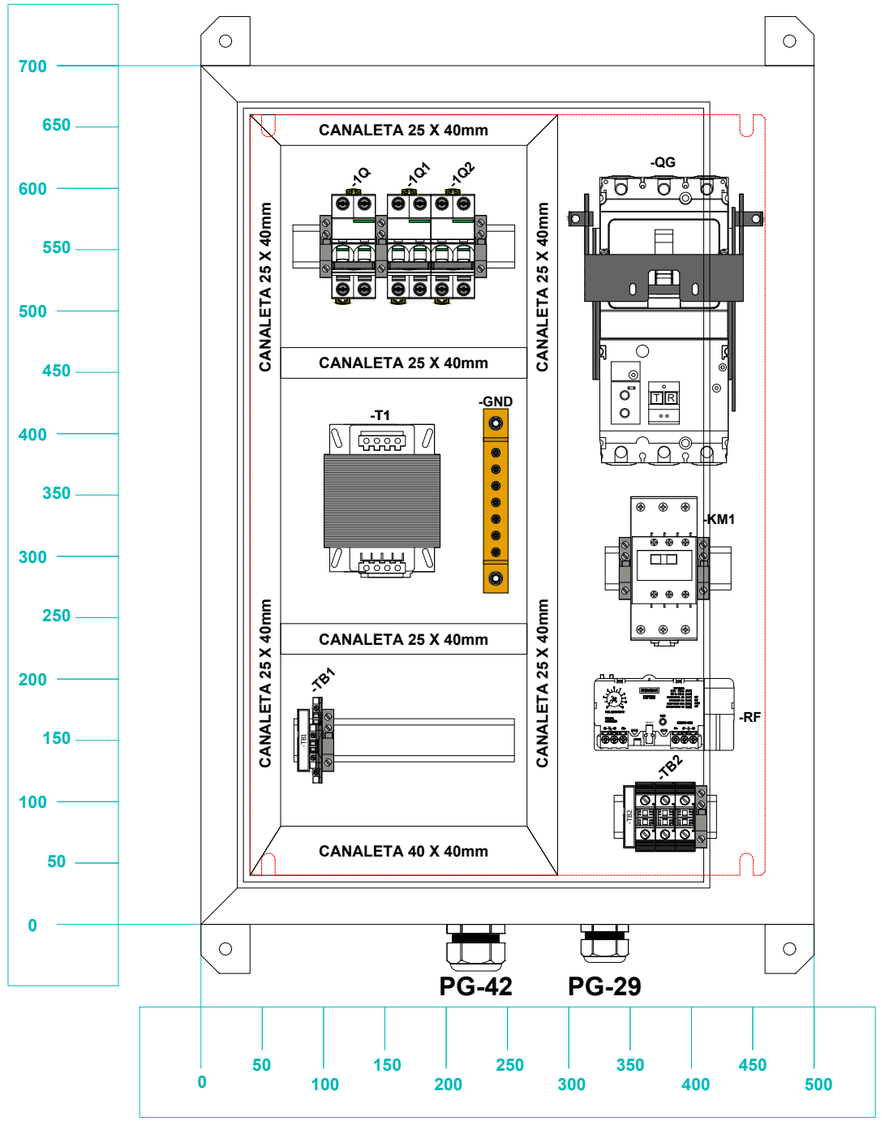

VISTA LATERAL B-B

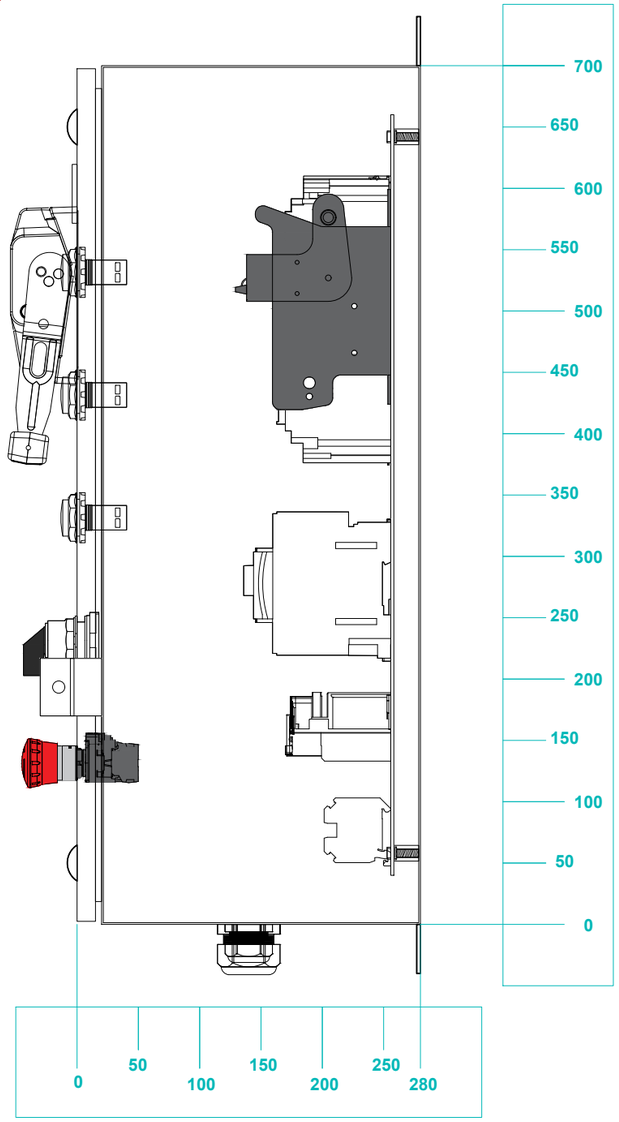

DISTRIBUCIÓN PLACA DE MONTAJE

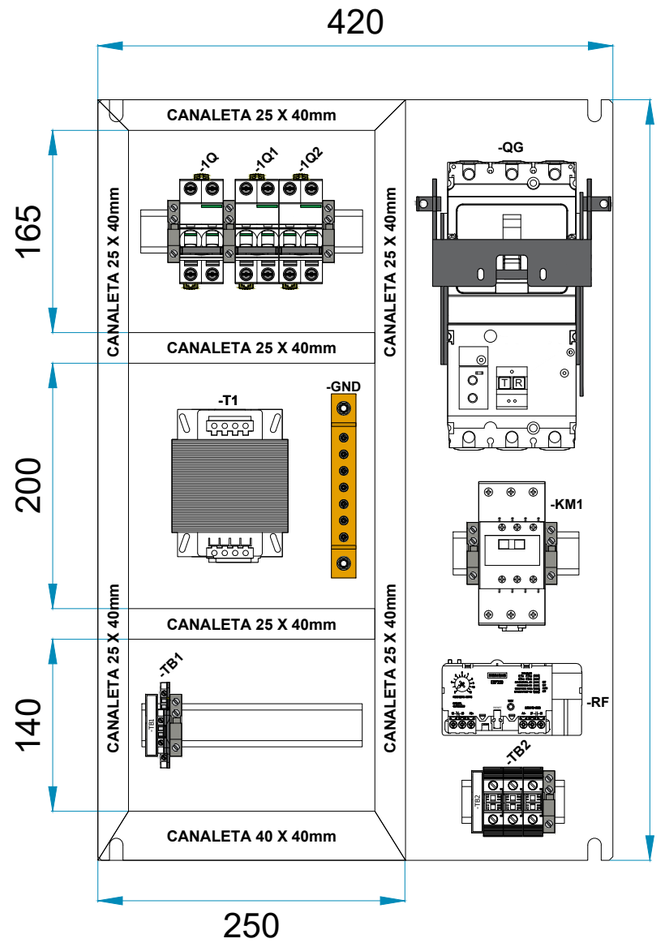

Rev.	Fecha	Modificación	Dib.	Rev.	Aprob.
01	19/01/2026	PARA CONSTRUCCIÓN	J.P.R	E.S.M	J.P.R
00	20/05/2025	PARA CONSTRUCCIÓN	J.P.R	E.S.M	C.C.S

GRUPO SEIL INGENIERÍA Y PROYECTOS

Cliente: COMPAÑIA MINERA KOLPA S.A

Proyecto: SUMINISTRO DE TABLEROS DE DISTRIBUCIÓN

Kolpa COMPAÑIA MINERA

TAB. DE ARR. DOL MOTOR 30HP (TBS-2)

DETALLE VISTA FRONTAL/LATERAL INTERIOR

ESQUEMA MECÁNICO

N° Proyecto: S01211

Cód. Plano: S01211-GDI-PME-001-R01

= E= 1:5

+ ESQ. MECÁNICO

Revisión: 01

Página: 2

Total Pág.: 2