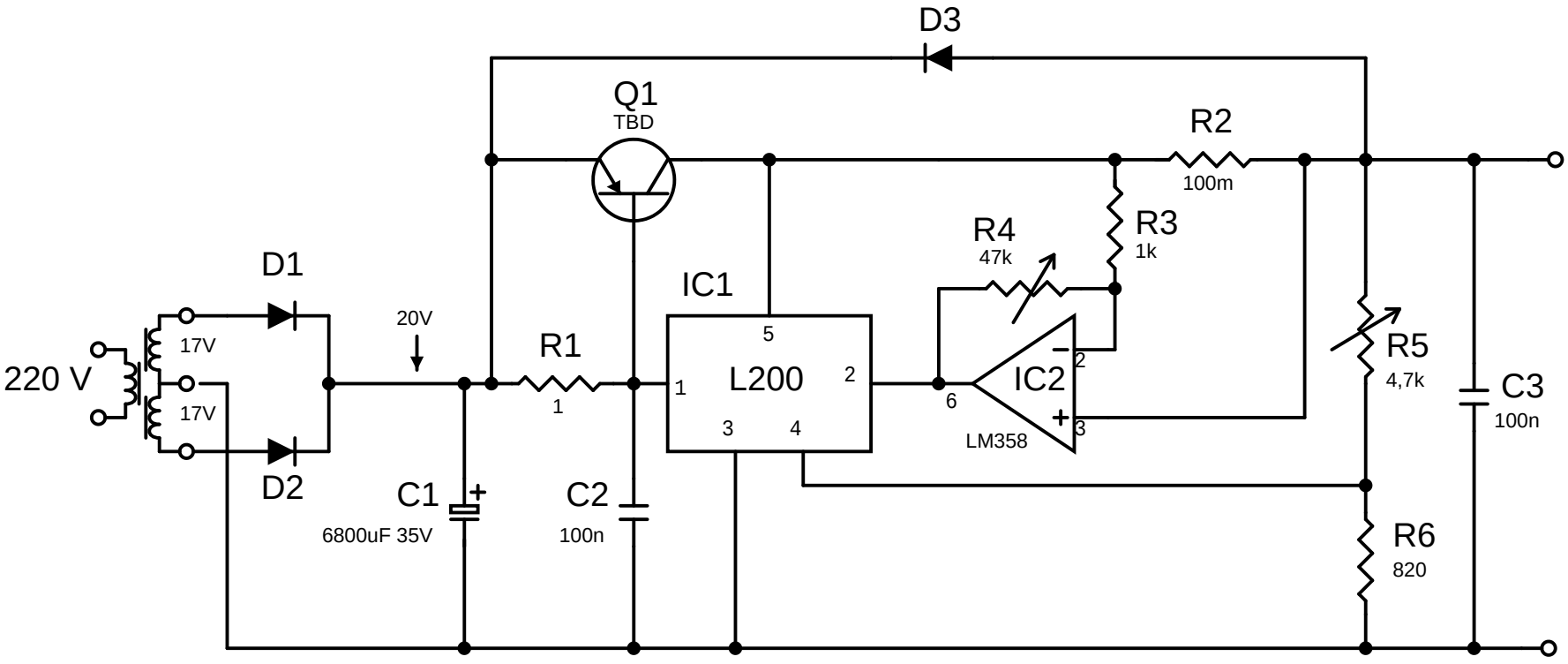


Vo = 2,85V - 16V
Io = 100mA - 4.5A