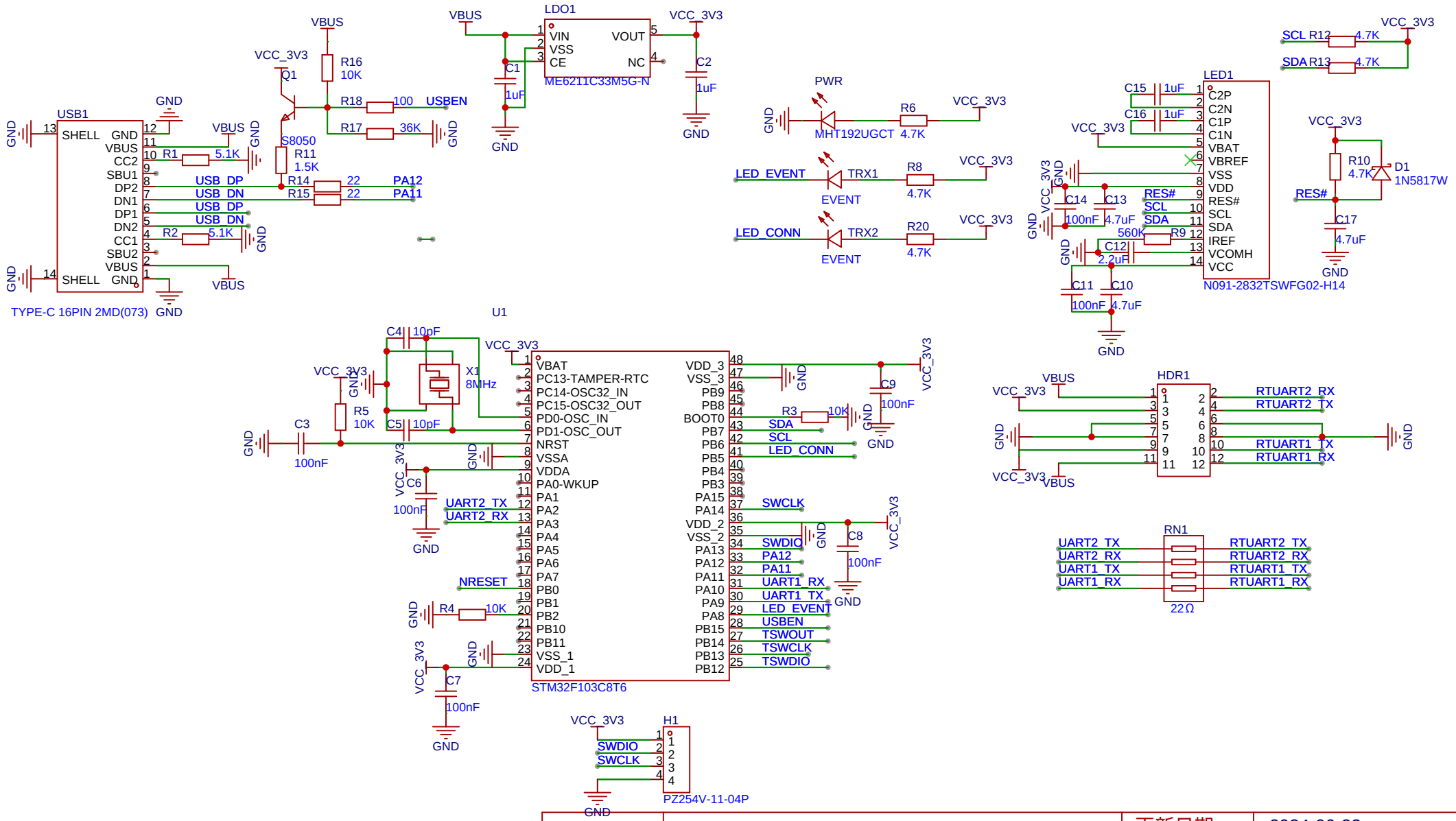

原理图	Schematic1	更新日期	2024-06-23
		创建日期	2024-03-26
图页	P1	物料编码	
绘制	happyttl		
审阅			
		版本	尺寸
		V1.0	A4
		页 1 共 1	
嘉立创EDA		嘉立创EDA	

20240415
1)调整TXRX顺序
2)USB增加开关
3)增加22排阻,修复SWD接口