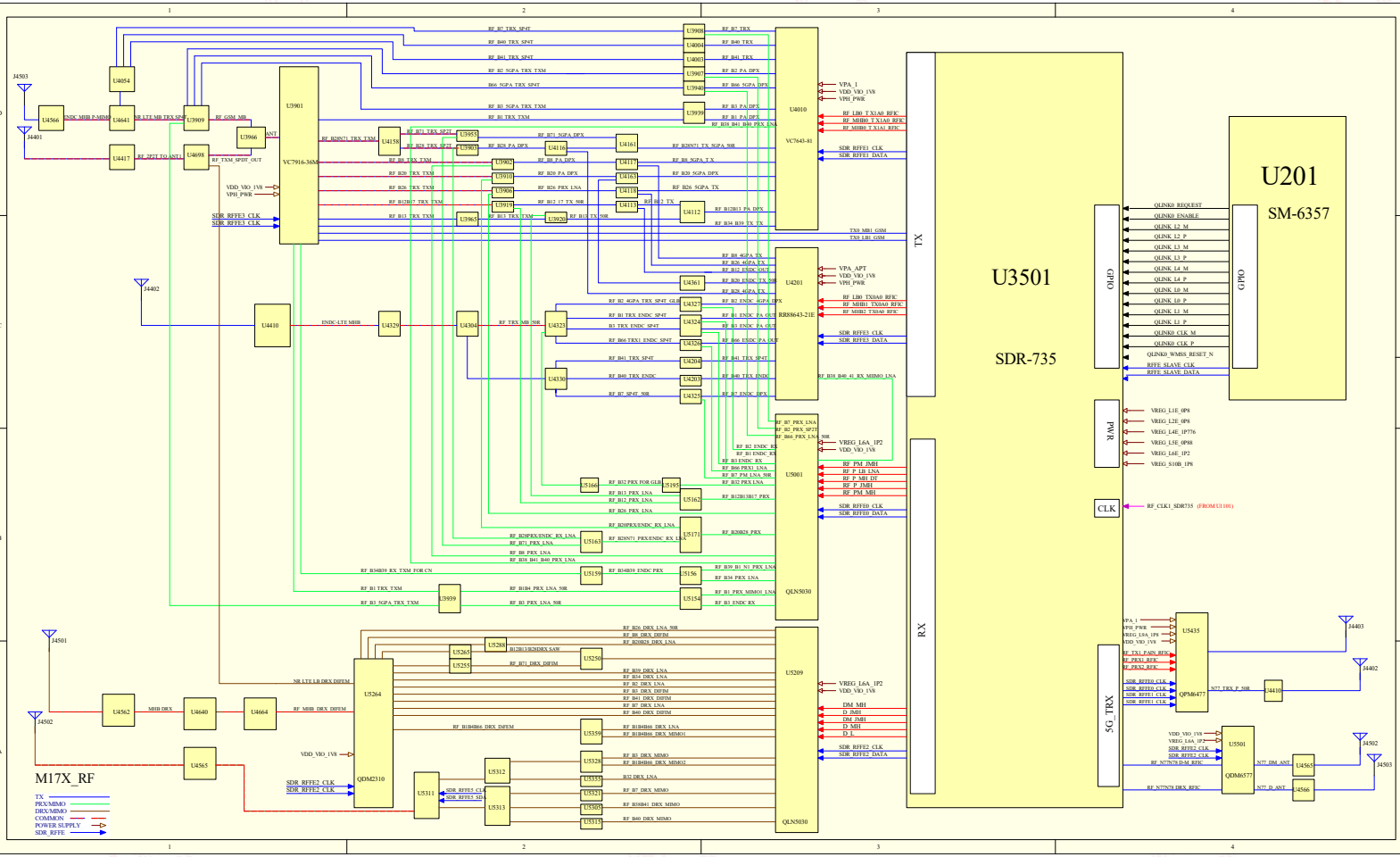
U201
SM-6357
U3501
SDR-735
TX
RX
GPIO
PWR
CLK
5G_TRX
U3901
VC7916-36M
U4010
VC7643-81
U4201
RRS8643-21E
U5001
QLN5030
U5209
QLN5030
U5264
QDM2310
U5435
QPM6477
U5501
QDM6577
M17X_RF
TX
PRX/MIMO
DRX/MIMO
COMMON
POWER SUPPLY
SDR_RFFE

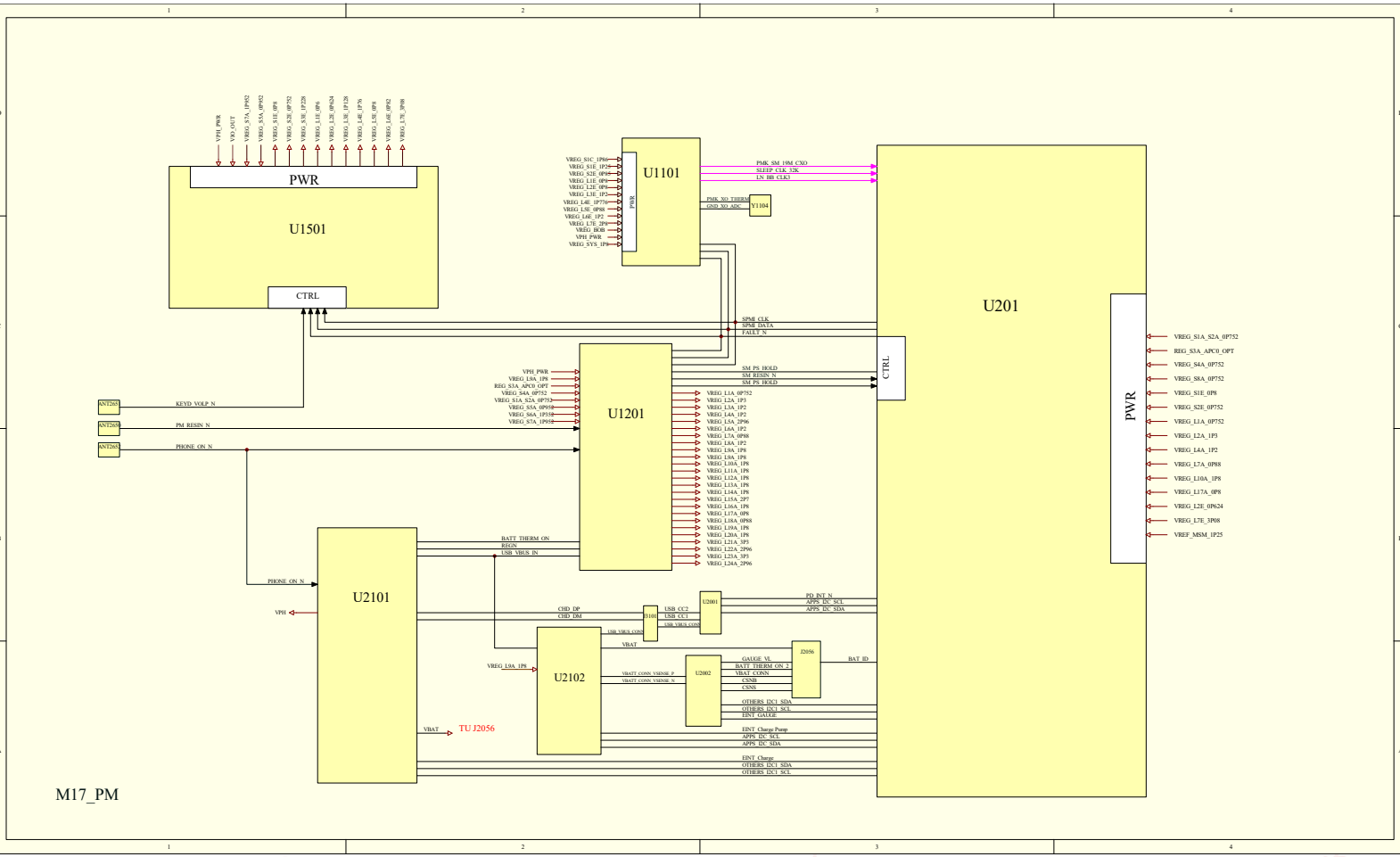

鑫智造智能终端设备维修查询系统
XinZhiZao Maintenance Inquiry System

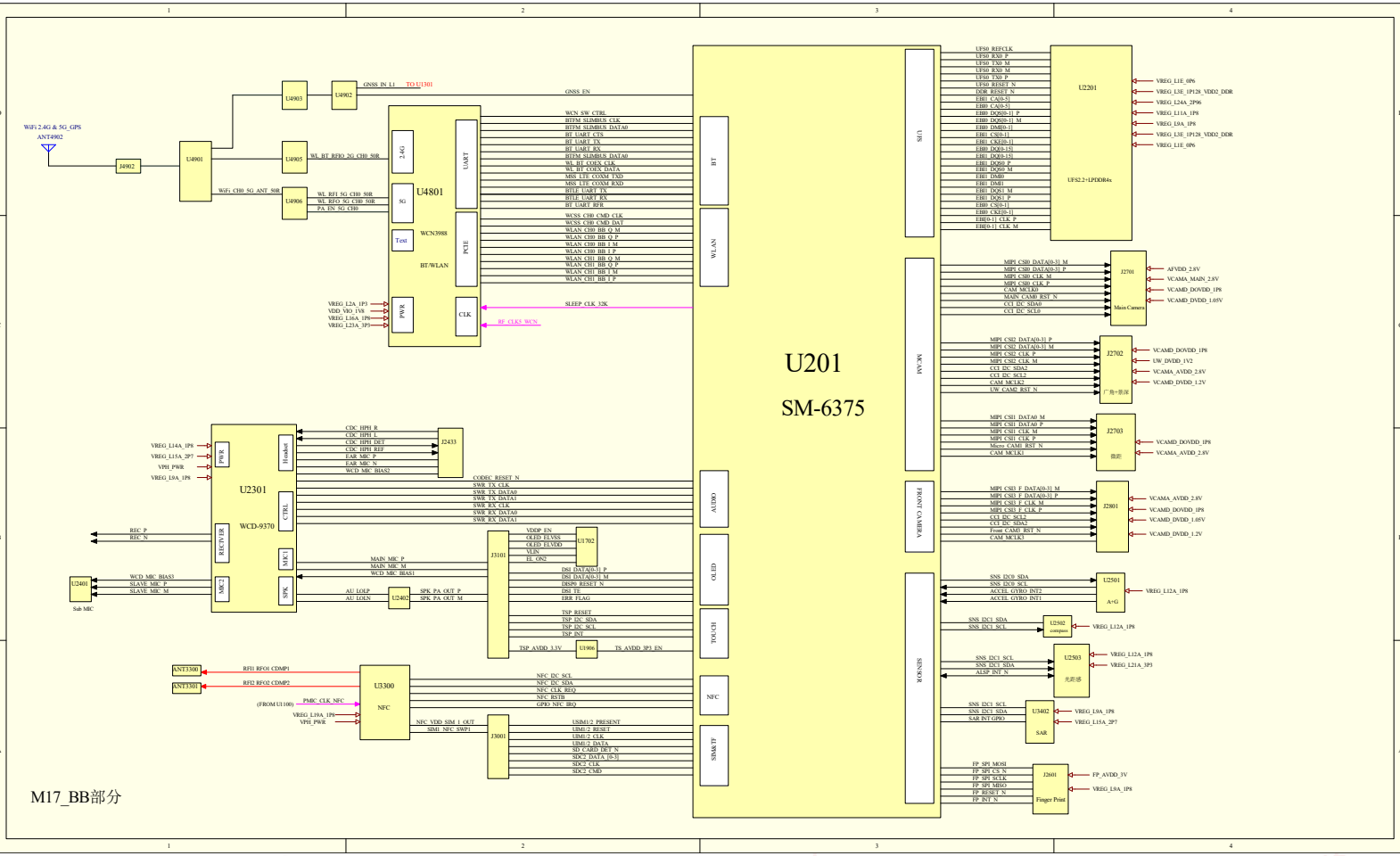

鑫智造智能终端设备维修查询系统 XinZhiZao Maintenance Inquiry System