ИУ 4.11.03.03.22.08.83.11.003 СБ

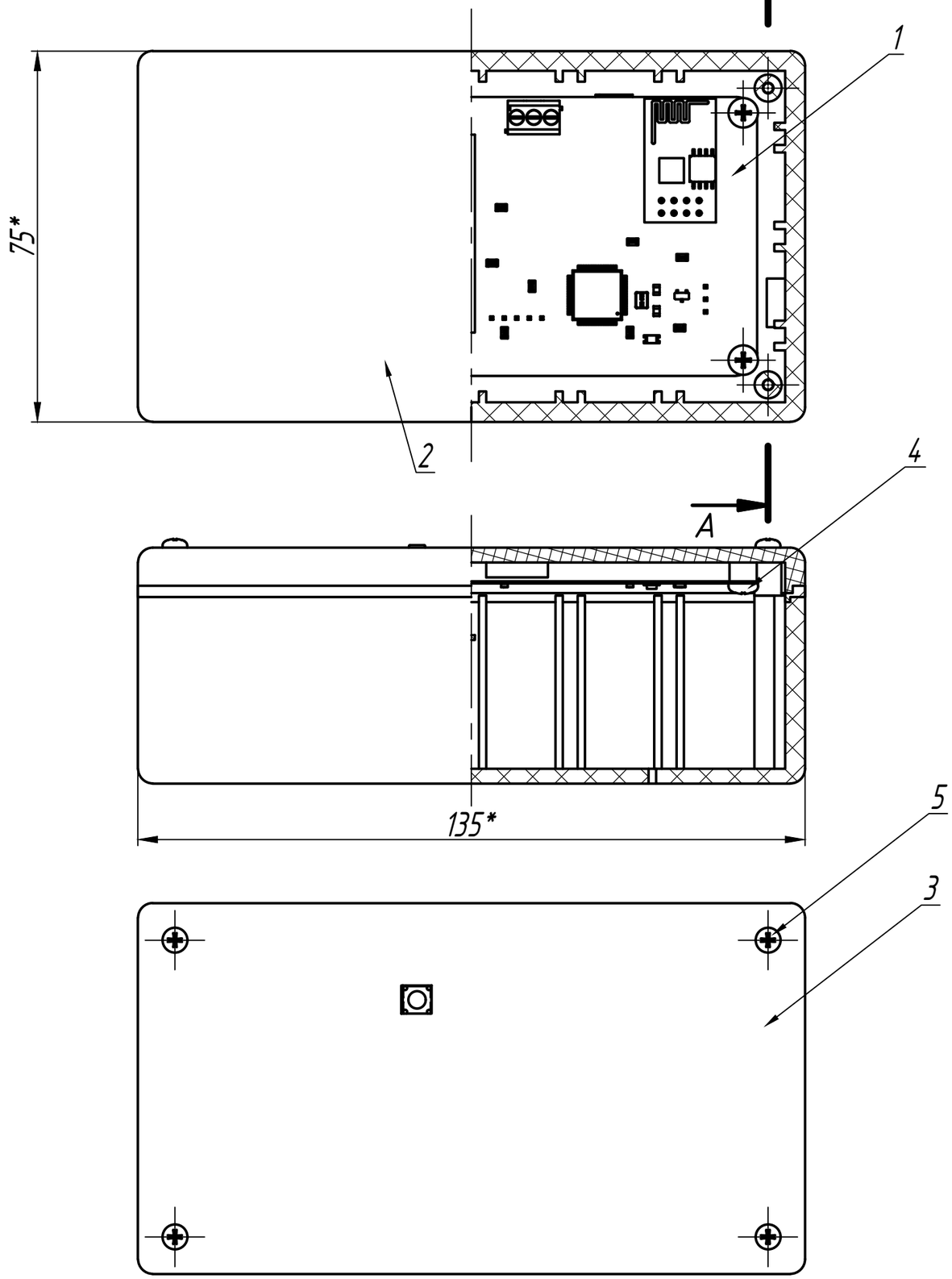

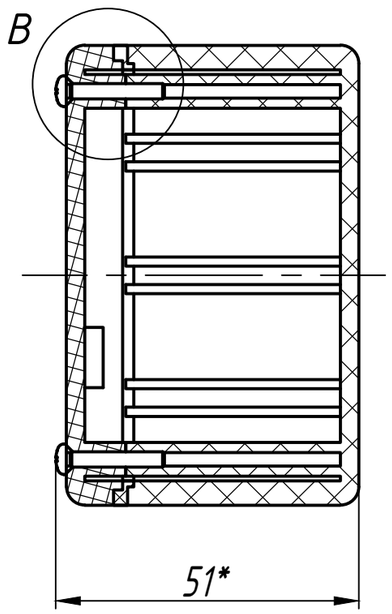

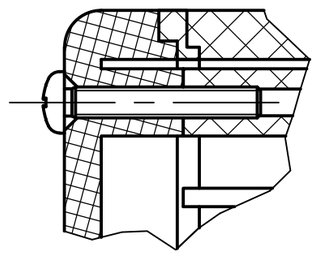

Технические требования:

1. *Размеры для справок
2. Питания через боковое отверстие в корпусе кабелем Micro USB

Изм.	Лист	N°докум.	Подпись	Дата	ИУ 4.11.03.03.22.08.83.11.003 СБ		
Разраб.		Кутаев К.С.			Устройство учета электронных компонентов Сборочный чертеж	Лит	Масса	Масштаб
Провер.		Гладких А.А.						
Т.контр.						Лист	Листов 1	
						МГТУ им. Н.Э. Баумана Кафедра ИУ4 Группа ИУ4-83Б	
Н.контр.							
Утв.							

Перв. прим. ИУ 4.11.03.03.22.08.83.11.003

Справ. N°

Подп. и дата

Инв. N°дубл.

Взам.инв. N°

Подп. и дата

Инв. N°подл.

Копировал

Формат А3