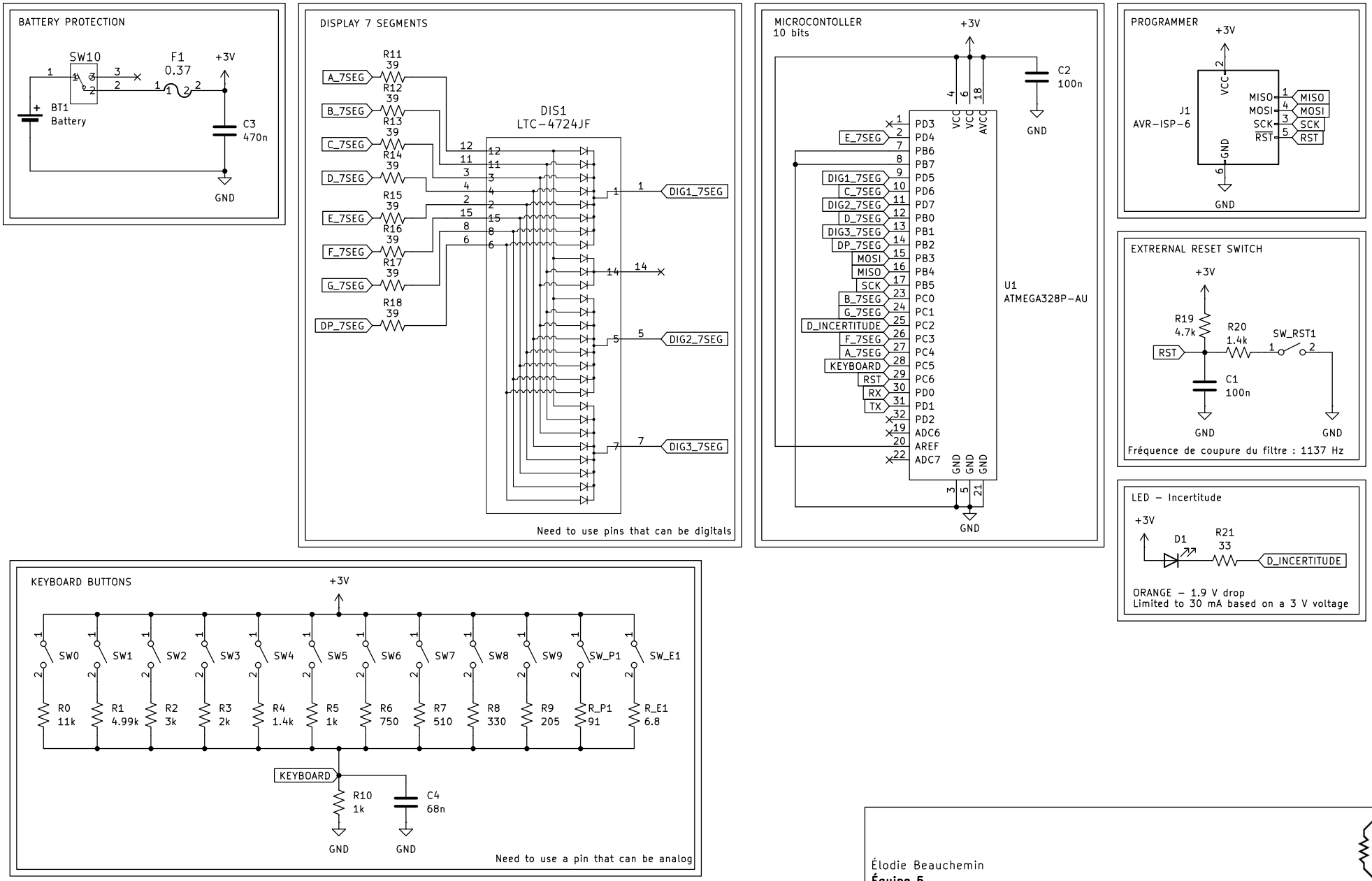

Élodie Beauchemin
Équipe 5

Sheet: /
File: inch2cent.kicad_sch

Title: Schéma Inch2Cent

Size: A4	Date: 2024-11-16	**Rev: 2**
KiCad E.D.A. 8.0.5		Id: 1/1