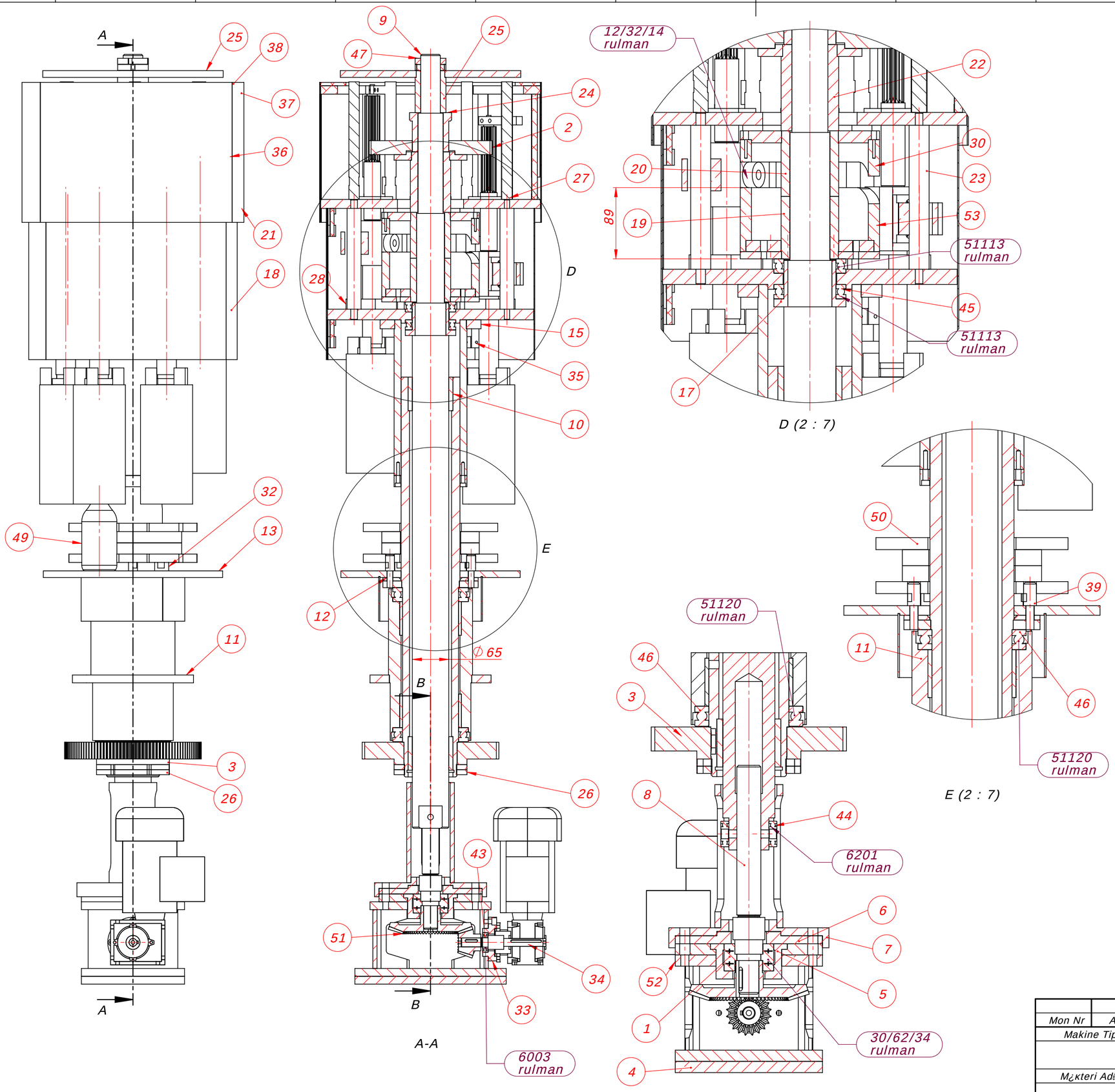

¥KE NO.	PARÇA NUMARASI	Parca adi	MIKT.
1	BİTE RULMAN 30-62-34		1
2	D119-02-02-01-A		1
3	D119-02-00-12		1
4	D161-02-00-01		1
5	D161-02-00-05		1
6	D161-02-00-06		1
7	D161-02-00-07		1
8	D161-02-00-08		1
9	D161-02-00-09	YİKSEKLIK SABIT AYAR ANA MILI	1
10	D161-02-00-10		1
11	D161-02-00-11		1
12	D161-02-00-13		1
13	D161-02-00-14		1
14	D161-02-00-15		6
15	D161-02-00-16		1
16	D161-02-00-17		2
17	D161-02-00-18		1
18	D161-02-00-19		1
19	D161-02-00-20		1
20	D161-02-00-21		1
21	D161-02-00-22		1
22	D161-02-00-23		1
23	D161-02-00-24		6
24	D161-02-00-25		1
25	D161-02-00-26	İST KORUYUCU FLANS	1
26	D161-02-00-29		2
27	D161-02-00-30		6
28	D161-02-00-31		6
29	D161-02-00-32		1
30	D161-02-00-34		1
31	D161-02-00-35		1
32	D161-02-00-36		4
33	D161-02-00-37		1
34	D161-02-00-38		1
35	D161-02-00-39	KANALLI MUHAFAZA AYAGI İST	6
36	D161-02-00-40	KANALLI MUHAFAZA AYAGI İST MOTOR KISMI	3
37	D161-02-00-41	KANALLI MUHAFAZA AYAGI İST MOTOR KISMI	1
38	D161-02-00-42	KANALLI MUHAFAZA AYAGI İST MOTOR KISMI	1
39	D161-02-00-43		2
40	*D161-02-00-45*	*ALT MUHAFAZA SACI*	*3*
41	*D161-02-00-46*	*İST MUHAFAZA SACI*	*4*
42	*D161-02-00-47*	*ARA DAYAMA MILLERI*	*6*
43	DIN 625 - 6003 - 12,SI,NC,12_68		1
44	DIN 625 - 6201 - 8,SI,NC,8_68		2
45	DIN 711 - 51113 - 22,SI,NC,22_68		2
46	DIN 711 - 51120 - 24,SI,NC,24_68		2
47	DIN 1804 - M35x1.5 - N		2
48	EV30-63_C_031		1
49	*NOYEM-100505-250cc*		*1*
50	*100505-02-00-250cc*		*2*
51	D161-02-01-00		1
52	D161-02-02-00		1
53	D161-02-03-00		6

Mon Nr	Adet	Par-a Adi				Malzeme
Makine Tipi			Kisim	Tarih	Kmza	
		Çizen	N. Sivrikaya	15 Ara 2020		ELEKTROMAG
		Kontrol	F. Keker			
Mİkteri Adi		N.Kontrol				
		¥I-ek			Aitrlk: gr	Resim No
		1:5			Revizyon	D161-02-00-00
						A2
						SHEET 1 OF 1

Resim ¿zerinden ºI-¿ almayinëz !