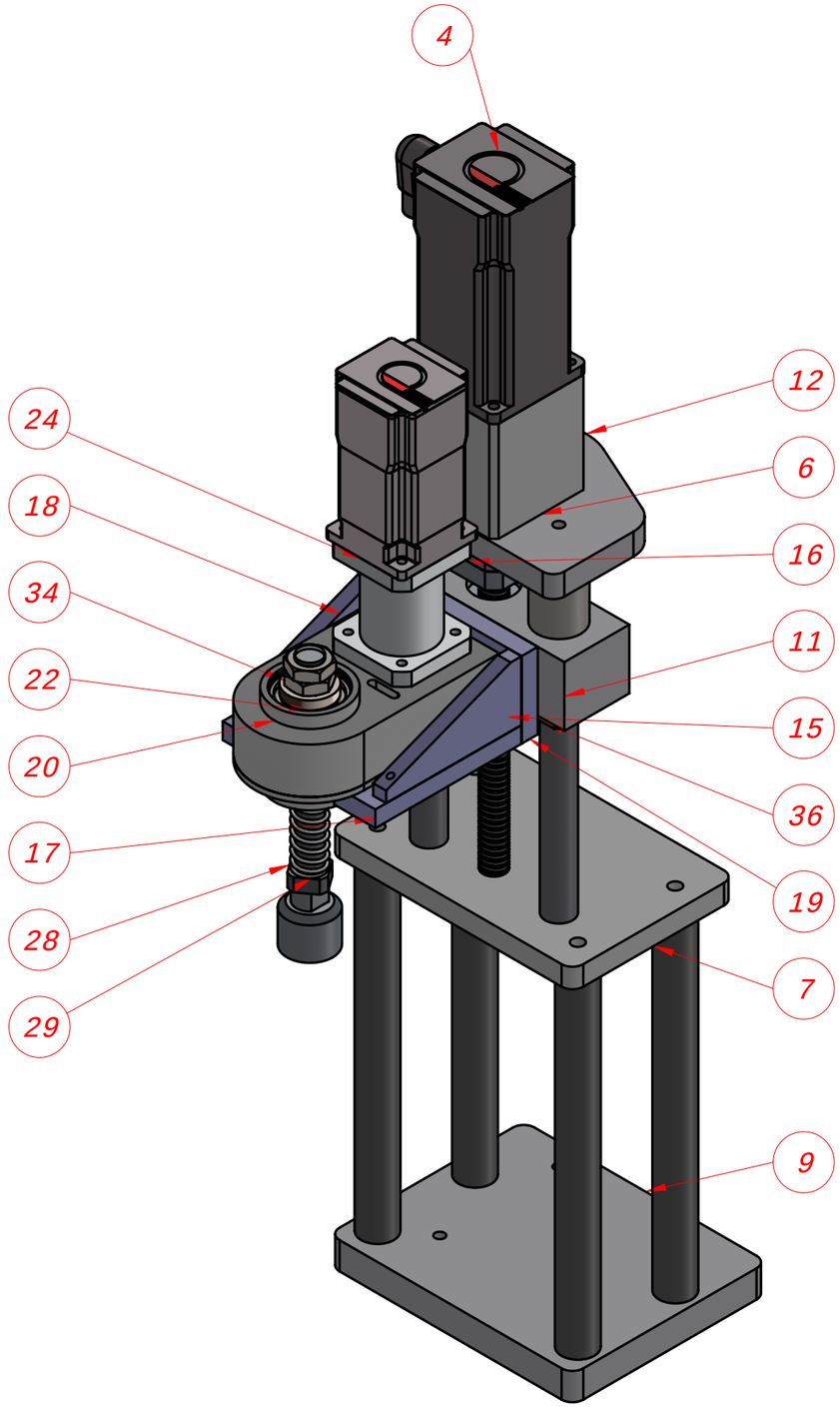

¥ĶE NO.	PAR¢A NUMARASI	TANIM	MĶKT.
1	14 kaplin		1
2	212-30-7 YAG KE¢E-aa-3		1
3	100497-01-KAPATMA KAFASI	KAPATMA KAFASI	1
4	AM8043-xx10		1
5	BM070-VM-00_1		1
6	C126-02-00-06	MOTOR FLANSI	1
7	D160-05-01-01	SILINIR BAGLANTI PALAKASI	1
8	D160-05-01-02	MĶL	4
9	D160-05-01-03		1
10	D160-05-02-02	YATAKLAMA MILLERI	3
11	D160-05-02-03	HAREKETLI YATAK	1
12	D160-05-02-04	PISTON BAGLANTI PLAKASI	1
13	D160-05-02-05	RULMAN YATAGI	1
14	D160-05-02-07	BUR¢	1
15	D160-05-02-08	HĶWĶN R20/20 H375	1
16	D160-05-02-09	ARA FLANĹ	1
17	D160-05-03-01	PLAKA	1
18	D160-05-03-02	YAN PLAKALAR	2
19	D160-05-03-03	ARKA BAGLANTI PLAKASI	1
20	D160-05-04-01	DISLI MUHAFAZA KUTUSU	1
21	D160-05-04-02	DISLI ALT BAG TABLASI	1
22	D160-05-04-03	KIZIL YATAK	1
23	D160-05-04-04	T:5 Z:30 TIRGER TAHRIK DISLISI	1
24	D160-05-04-06	SERVO MERKEZLEME FLANSI	1
25	D160-05-04-07	SERVO MILI	1
26	D160-05-04-08	T5-Z22-15 mm KAYIĹA G¥RE	1
27	D160-05-04-09	DĶĹLĶ PULU	1
28	D160-05-04-10	GOVDE MILI	1
29	D160-05-04-11	YAY	1
30	DIN 625 - 6006 - 14,SI,NC,14_68	DIN 625 Radial Rulman	2
31	DIN 625-6001	DIN 625 Radial Rulman	1
32	DIN 625-6003	RULMAN	1
33	DIN 6885-A5x5x20_1		1
34	Hexagon Nut ISO 8675 - M20 x 1.5 - S		2
35	HĶWĶN_4R20-20K2-FSC		1
36	SAMICK-LMEK25LUU	OZEL BILYALI YATAK	2
37	SKF 30302_J2	15X42X14.25 KONĶK MAKARALI RULMAN	2
38	gs19 KAPLĶN-19-12		1
39	zm15	ĶNA ZM15 KONTRA SOMUNU	1

Mon Nr	Adet	Par-a Adê				Malzeme
Makine Tipi			Ķsim	Tarih	Ķmza	ELEKTROMAG
		¢izen	B. ķeng¿l	25 Tem 2020		
		Kontrol	F. ķeker			
M¿ĸteri Adê		N.Kontrol				
		¥l-ek			Aĵêrlêk: gr	Resim No: A3
		1:3			Revizyon	D160-05-00-00
						SHEET 1 OF 1

Resim ¿zerinden ºl-¿ almayênêz !