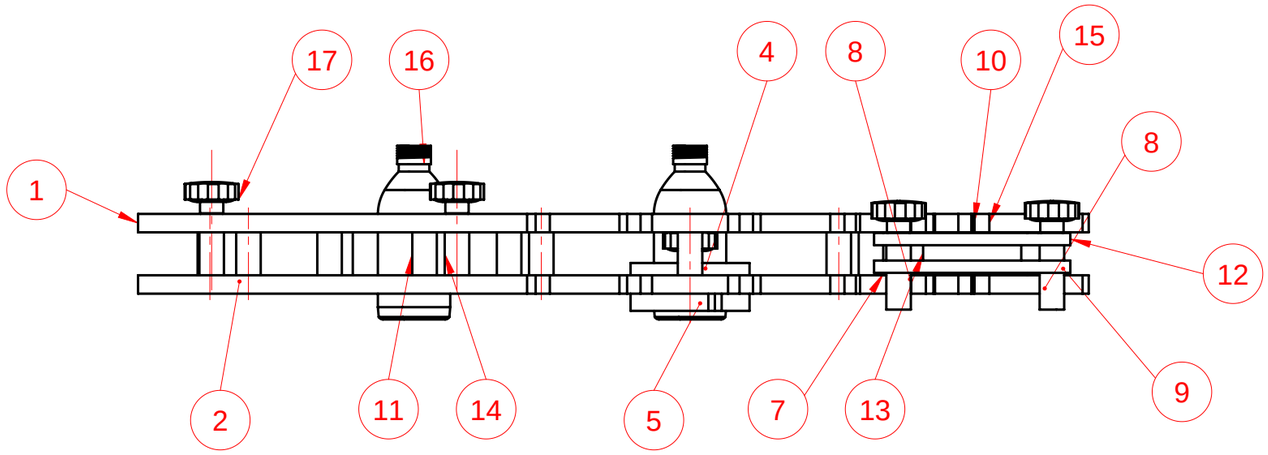

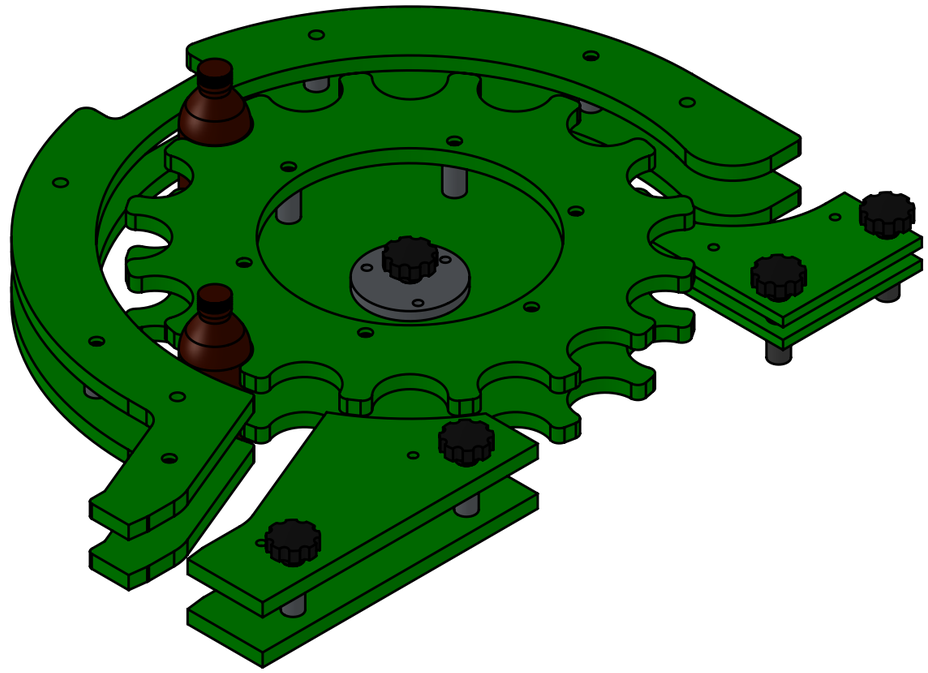

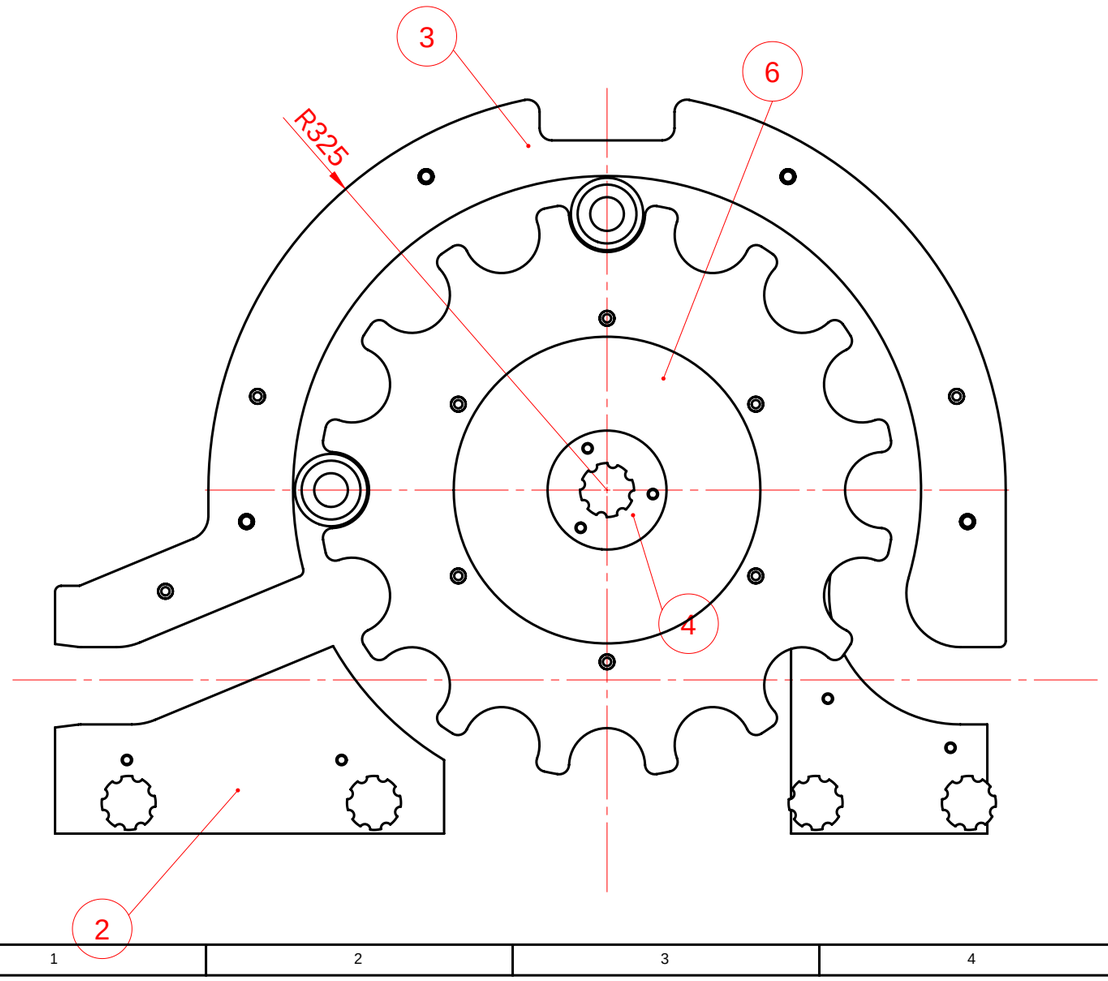

¥ĶE NO.	PARĆA NUMARASI	TANIM	MĶKT.
1	100497-01-00-01	ĹĶĹE GĶRĶĹ KARĹI YILDIZ	1
2	100497-01-00-02	ĹĶĹE GĶRĶĹ KARĹI YILDIZ	1
3	100497-01-00-03	KARĹI YILDIZ	1
4	100497-01-00-04	FLANĹ	1
5	100497-01-00-05	FLANĹ	1
6	100497-01-00-07	G¥BEK YILDIZI	1
7	100497-01-00-08		4
8	100497-01-00-11	ARA BURĆ	2
9	100497-01-00-14	ĆIKIĹ KARĹI YILDIZ	1
10	100497-01-00-16	G¥BEK YILDIZI	1
11	100497-01-00-17		11
12	100497-01-00-18	ĆIKIĹ KARĹI YILDIZ	1
13	100497-01-00-19		3
14	100497-01-00-20		2
15	100497-01-00-21	KARĹI YILDIZ	1
16	100497-250cc ĺiĺe		2
17	TOPUZ_VH.153_44_p-M8x30		5

Mon Nr	Adet	Par-a Adê	Malzeme	Not

Makine Tipi		Ķsim	Tarih	Ķmza
M-KAP-C01	Ćizen	B. ķeng¿l	25 Tem 2020	
	Kontrol	F. ķeker		
M¿kteri Adê	N.Kontrol			
NOYEM	¥l-ek		Aĵêrlêk: gr	
	1:5		Revizyon	

ELEKTROMAG

Resim No: 100497-01-00-00

A3

SHEET 1 OF 1

Resim ¿zerinden ºl-¿ almayênêz !