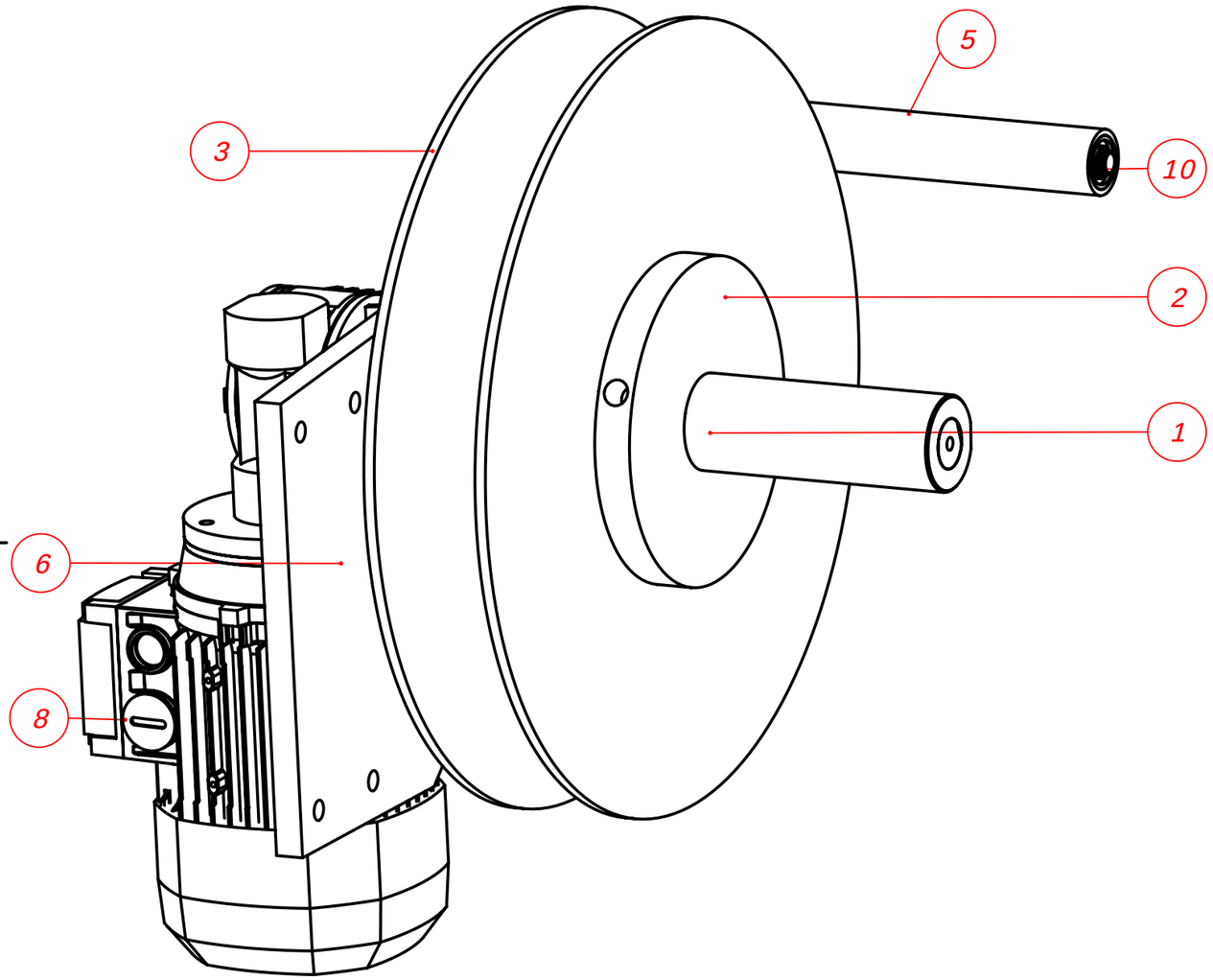

¥ĶE NO.	PARĢA NUMARASI	TANIM	MĶKT.
1	E141-10-00-03	ARKA BUYUK MAKARA YATAGI	1
2	E141-10-00-04-B	MAKARA FLANSI	2
3	E141-10-00-05-B	SLEEVE BESLEME BOBĶN TUTUCU	2
4	E148-07-01-01	MAKARA BAGLANTI MILI	1
5	E148-07-01-02	merdane	1
6	E148-07-00-01	SLEEVE SARMA BAG G¥VDESĶ	1
7	E148-07-00-03	reduktor mëlë	1
8	LF04B-VF44-FA1-0,37KW-70	VF44-FA1-20 P71-B14-B3-BN-71B4 0.37KW/70dd.ĶĶ:20 MOT.RED¦KT¥R	1
9	LI28C-471-12	12 Mil Segmanë	2
10	LM01C-6001-12-28-8	6001 RULMAN (12-28-8) 2Z/C3 SKF	2
11	LM01C-6006-30-55-13	6006 RULMAN (30-55-13)	1

Mon Nr	Adet	Par-a Adë				Malzeme
Makine Tipi			Ķsim	Tarih	Ķmza	
M-SLV-B01		Çizen		5 Oca 2022		ELEKTROMAG
		Kontrol	F. Ķeker			
M¿ĶTeri Adë		N.Kontrol				
		¥I-ek			Afërlëk: gr	Resim No: A3
		1:10			Revizyon A-03	E148-07-00-00

SHEET 1 OF 1

Resim ¿zerinden ºI-¿ almayënëz !