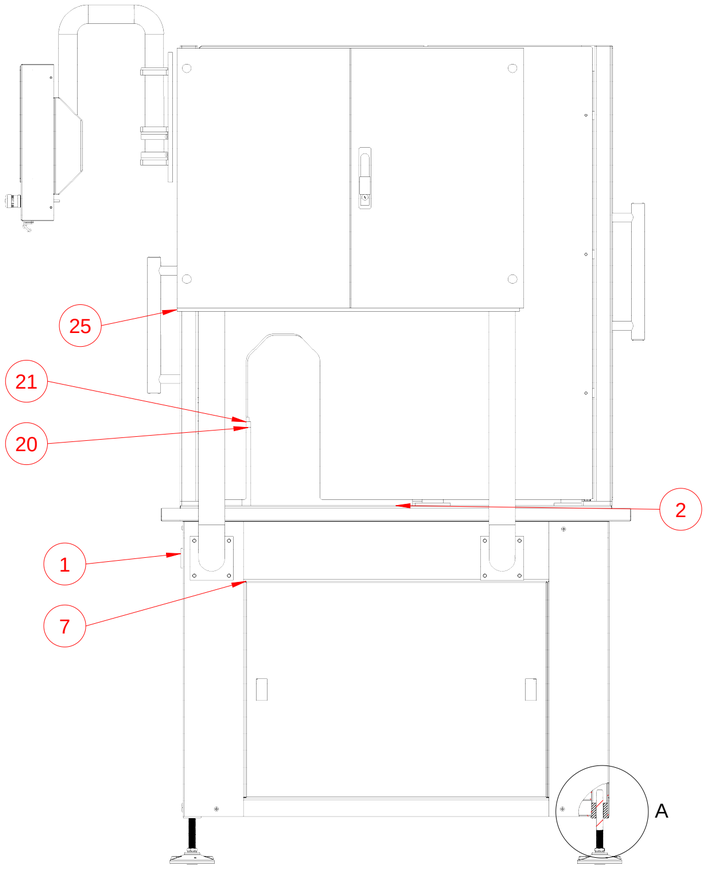

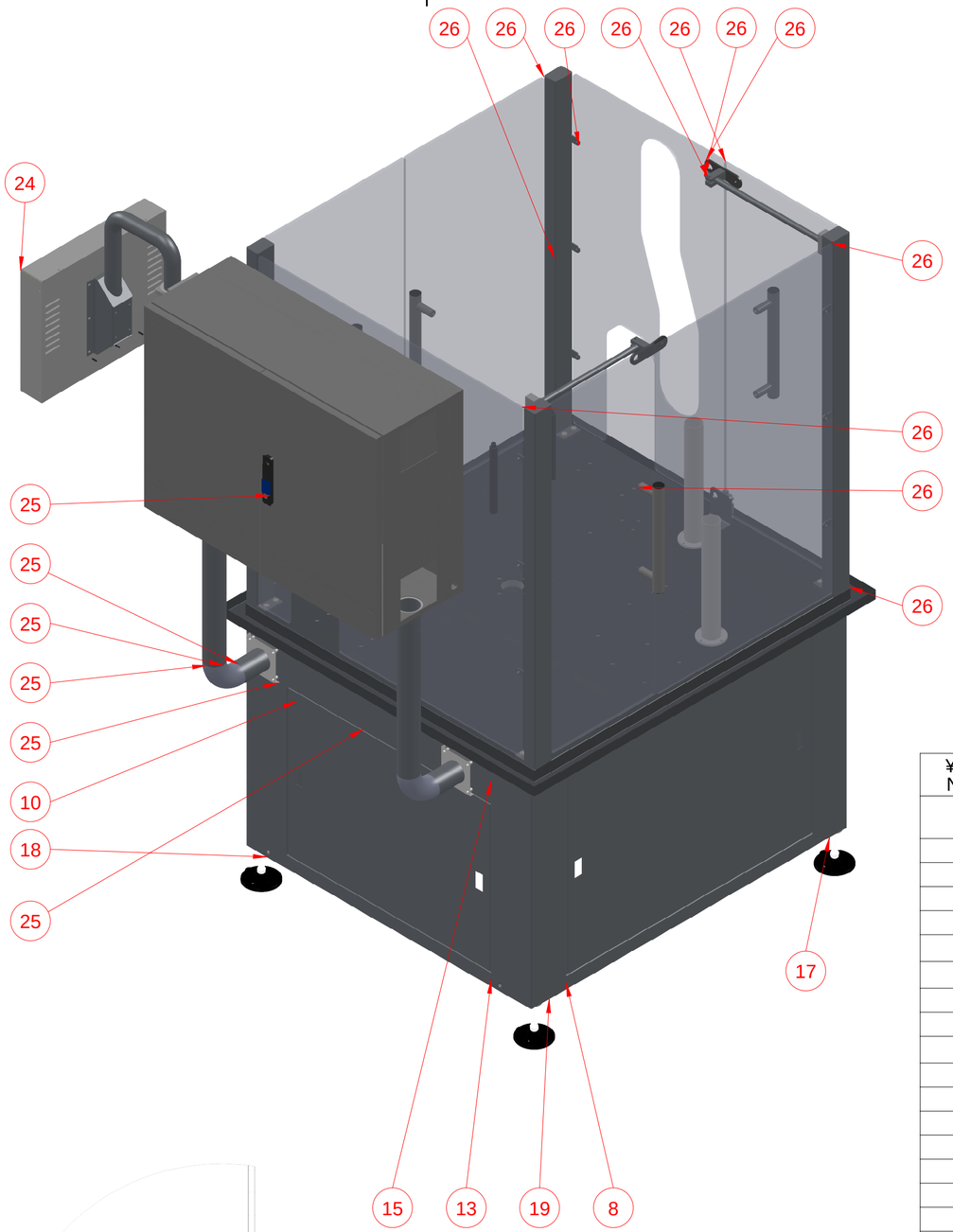

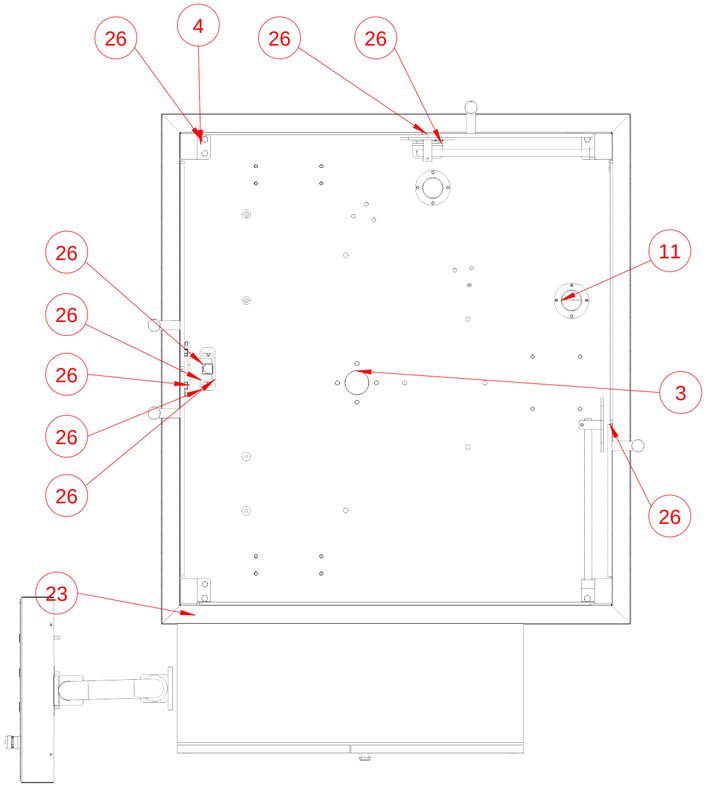

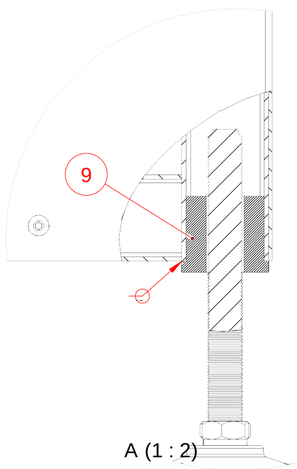

A (1 : 2)

¥KE NO.	PARÇA NUMARASI	TANIM	QTY.
1	159596 fma-40-10-1_4-en-manometre		1
2	D160-01-01-01	TAVA	1
3	D160-01-00-01	ÍASE PLAKASI	1
4	D160-01-00-03	ÍASE	1
5	D160-01-00-04	ÍASE BAĶLANTI PARÇASI	8
6	D160-01-00-05	muhafaza kapak	1
7	D160-01-00-06	muhafaza kapak	1
8	D160-01-00-07	YAN KOSE SACLAR	4
9	D160-01-00-09	AYAK BURCU	4
10	D160-01-00-11	muhafaza kapak	2
11	D160-01-00-12	KABLO BORUSU	2
12	D160-01-00-14	YAN SAÇ ALTI DAYAMA	2
13	D160-01-00-15	YAN KOSE SACLAR	1
14	D160-01-00-16	YAN KOSE SACLAR	2
15	D160-01-00-17	YAN KOSE SACLAR	1
16	D160-01-00-18	K¥ÍE SACI	1
17	D160-01-00-19	YAN K¥ÍE SAÇ	1
18	D160-01-00-20	YAN SAÇ	1
19	D160-01-00-21	YAN SAÇ	1
20	D160-00-00-04	ARA MKL	2
21	D160-00-00-05	YILDIZ MKLK	2
22	ISO 7380 - M5 x 10 - 10N		16
23	LAX102H-02B-PM16L175-com		4
24	D160-08-00-00	EKRAN	1
25	D160-09-00-00		1
26	D160-10-00-00		1

Mon Nr	Adet	Par-a Adé			Malzeme	Not
Makine Tipi			Ksim	Tarih	Kmza	
		Çizen	B. Kengel	25 Tem 2020		ELEKTROMAG
		Kontrol	F. Keker			
Mekteri Adé		N.Kontrol				
		¥l-ek			Aírlk: gr	Resim No A2
		1:10			Revizyon	D160-01-00-00

SHEET 1 OF 1

Resim ¿zerinden ºl-¿ almayénéz !