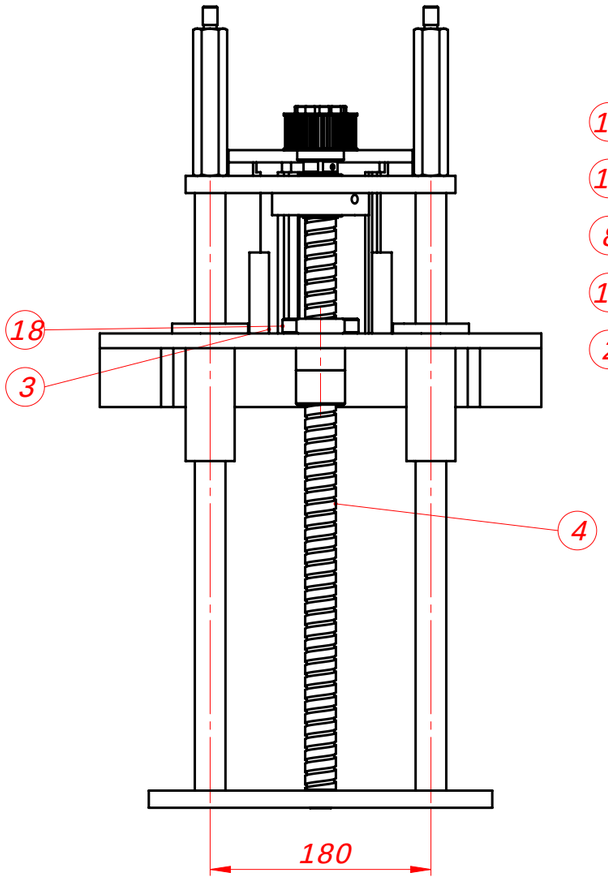

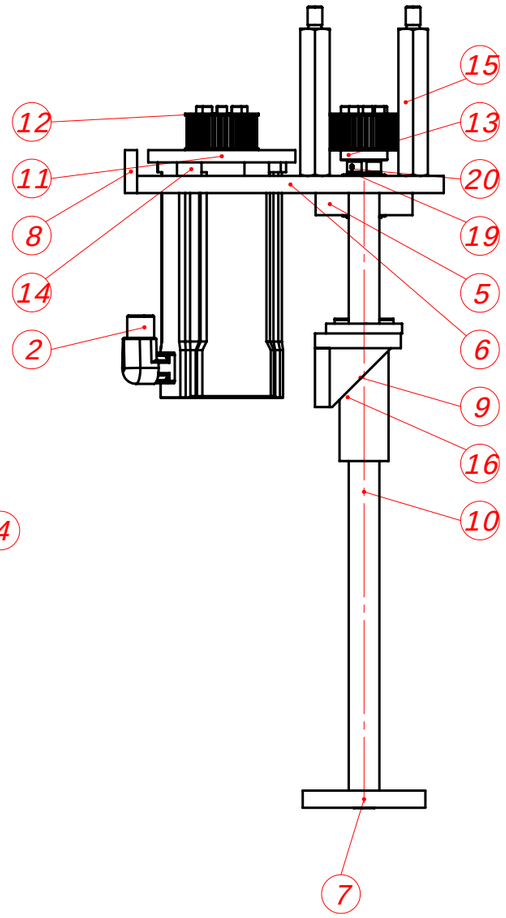

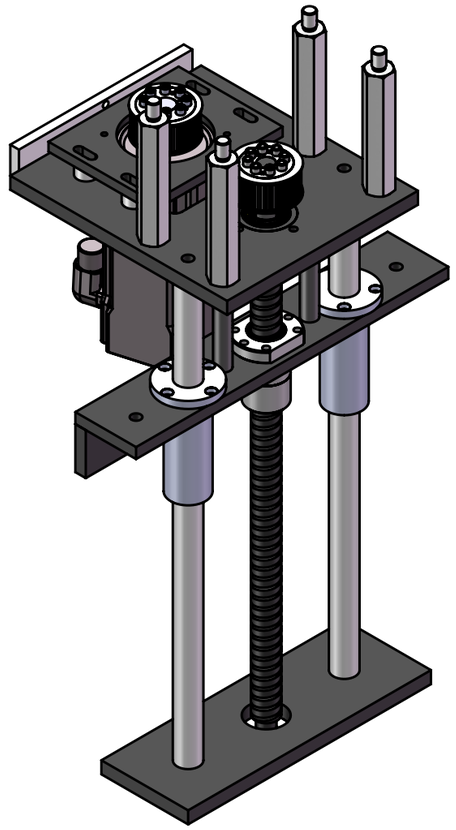

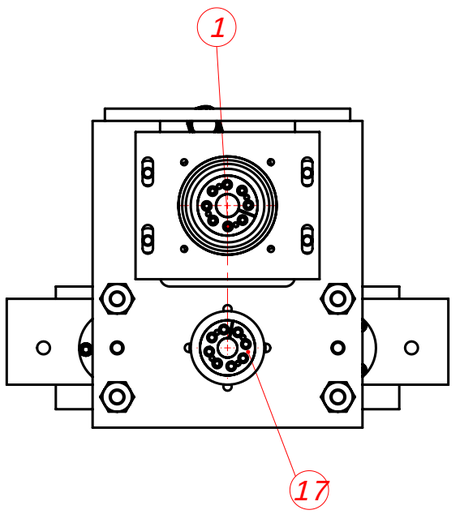

¥KE NO.	PARÇA NUMARASI	TANIM	MİKT.
1	a5-55-19 konik sıkma		1
2	AM8042-xx10		1
3	C129-02-00-23	DAYAMA BURCU	2
4	C129-08-00-01	FSI 25-10	1
5	C129-08-00-02	RULMAN YATAĶI	1
6	C129-08-00-03	NOZUL TAHRİK PLAKASI	1
7	C129-08-00-04	YATAKLAMA PLAKASI	1
8	C129-08-00-05	GERDİRME LAMASI	1
9	C129-08-00-06	NOZUL HAREKET TAKOZU	1
10	C129-08-00-08	İNDİKSİYONLU MİL	2
11	C129-08-00-09	MOTOR PLAKASI	1
12	C129-08-00-11	Z36-5M-25	1
13	C129-08-00-12	Z36-5M-25	1
14	C129-08-00-15	ARA BURC	4
15	C137-08-00-07	ARA MİL	4
16	lmf-l 25	Din	2
17	Michaud_Chailly_A5_55_16		1
18	25_25K2_FSC_Form_A		1
19	30203_J2		2
20	inafag_zm17_3sltl7t7yhxe35expc1fkwtfk		1

		NOZUL AYAR SEVO TAHRIK				
Mon Nr	Adet	Par-a Adı			Malzeme	Not
Makine Tipi			İsim	Tarih	İmza	
M-ODM-A01		Çizen	N. Sivrikaya	1 Tem 2020		ELEKTROMAG
		Kontrol	F. İkeker			
Mİşteri Adı		N.Kontrol				
		¥l-ek			Aşınlık: gr	Resim No: C137-08-00-00
		1:5			Revizyon	A3
						SHEET 1 OF 1

Resim üzerinden ölçü almayınız !