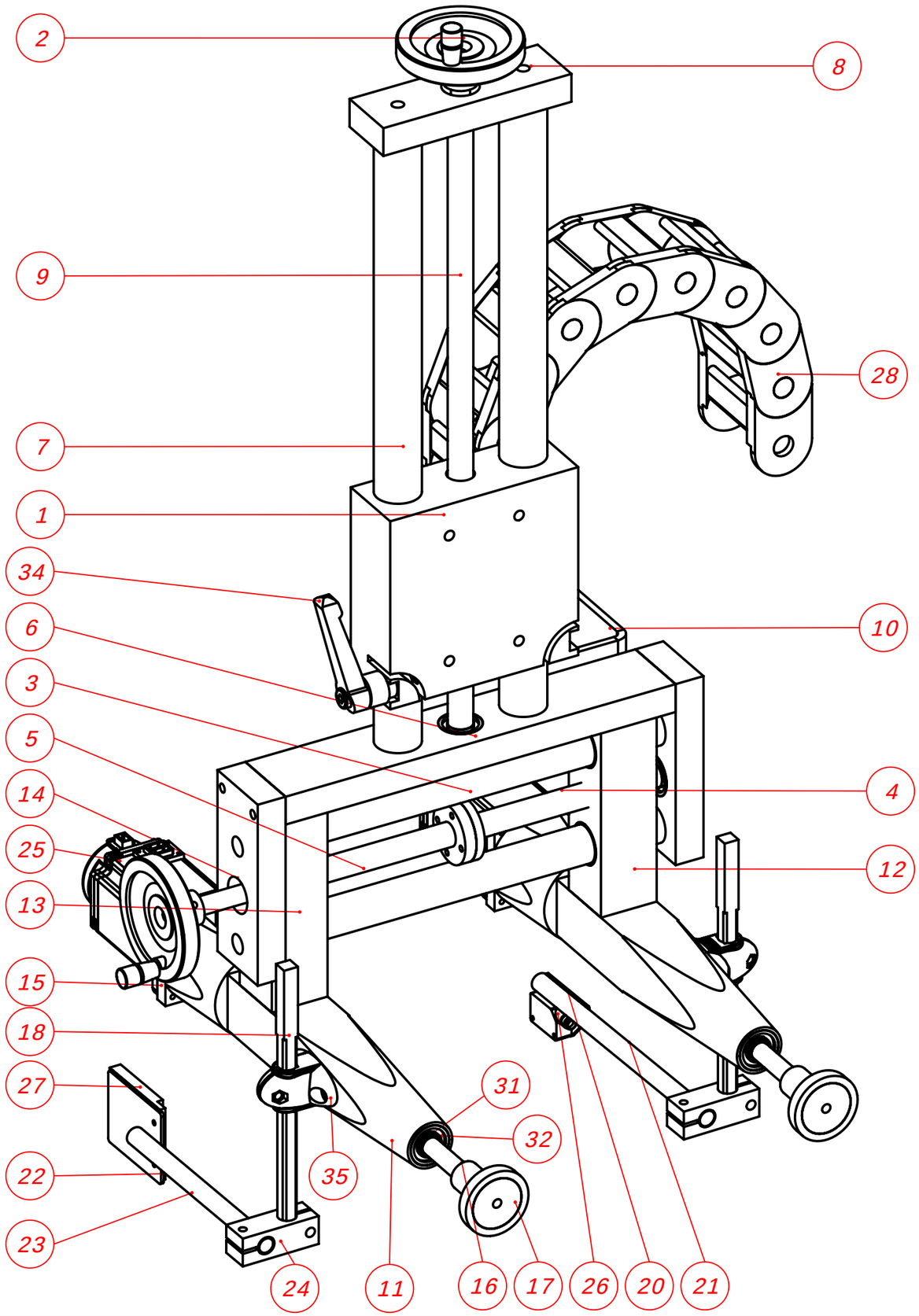

¥KE NO.	PARÇA NUMARASI	TANIM	MKT.
1	E144-03-00-02	YATAK	1
2	E144-12-00-01	7302232- 80X10X20 ÇARK (VOLANT)	2
3	E146-02-00-01	AYAR MILI	2
4	E146-02-00-14	SAG DIS AYAR MILI	1
5	E146-02-00-15	SOL DIS AYAR MILI	1
6	E146-05-01-01	ALT PLAKA	1
7	E146-05-01-02	GOVDE MILI	2
8	E146-05-01-03	VOLAN PLAKASI	1
9	E146-05-01-05	VOLAN MILI	1
10	E146-05-02-01	KABLO TASIMA BAG SACI	1
11	E146-05-00-01	SERVO BAGLANTI TAKOZU	2
12	E146-05-00-02	SAG HAREKETLI YATAK	1
13	E146-05-00-03	SOL DIS HAREKET YATAGI	1
14	E146-05-00-04	PLAKA	2
15	E146-05-00-05	SERVO BAGLANTI FLANSI	2
16	E146-05-00-06	MIL	2
17	E146-05-00-07	MAKARA	2
18	E146-05-00-08	KARE MIL	2
19	E147-02-00-01	GS14 30-35 KAPLKN (KULKARNI)	2
20	J266-04-00-01	FOTOSEL BAĶLANTI SACI	1
21	J266-04-00-02	MKL	1
22	J266-05-00-01	REFLEKT¥R BAĶLANTI SACI	1
23	J266-05-00-02	REFLEKT¥R BAĶLANTI MKLK	1
24	J267-00-00-06	BAĶLANTI PARÇASI	2
25	LG04A-R88M-1M40030T-S2	R88M_1M40030T_S2	2
26	LG08A-WL8G-P2131	WL8G-P2131-0.3m REFLEKT¥RL¦ TRANSPERAN CKSKMDEN YANSIMALI FOTOSEL 6033186 SICK	1
27	LG08F-123120-H50	123120-H50 51X51mm REFLEKT¥R	1
28	LH04F-CK25-050-R100		1
29	LH04F-CK25P		1
30	LI06A-4X4X20	4x4x20 kama	2
31	LI28D-471-12-KR	471-12 Pasl.Mil Segman	4
32	LM01C-6001-12-28-8	6001 RULMAN (12-28-8) 2Z/C3 SKF	8
33	LM01U-GSM-2528-20	GSM-2528-20 (25-28-20) SKLKDKRKK YATAK	8
34	LM14A-M8-DISI-SIYAH	M8-DKĹK D¥N¦ĹL¦ KOL (241 400 008)	1
35	LM14E-13115-12	12 FOTOSEL TUTUCU (13116)	2

Mon Nr	Adet	Par-a Adı				Malzeme
Makine Tipi			Ksim	Tarih	Kmza	
M-SLV-A01		Çizen		5 Oca 2022		ELEKTROMAG
		Kontrol	F. keker			
Mükteri Adı		N.Kontrol				
		¥l-ek			Aşırlık: gr	Resim No: E146-05-00-00
		1:10			Revizyon A-06	A3

SHEET 1 OF 1

Resim üzerinden ölçü almayınız !