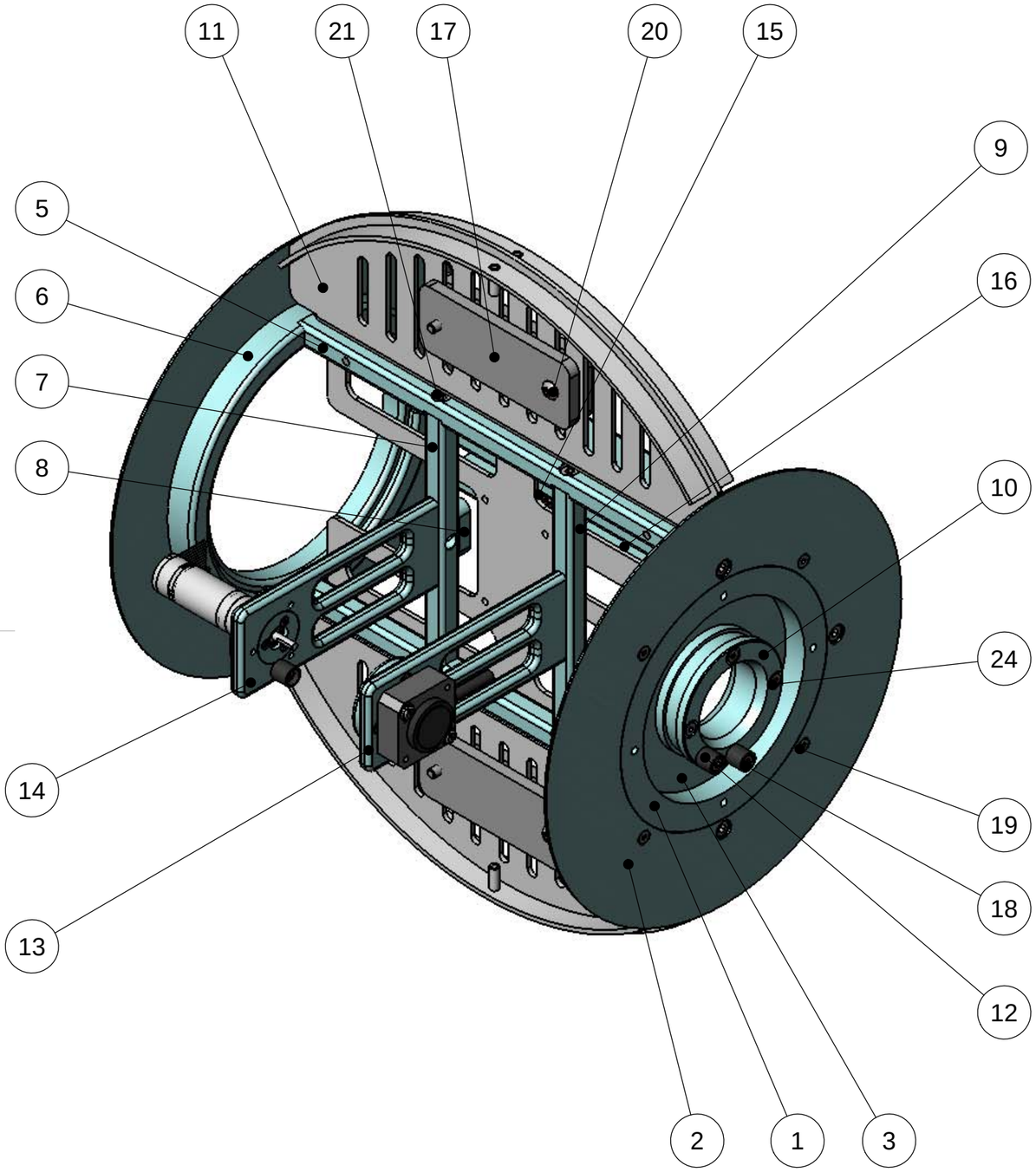

No.	DESIGNATION	DESCRIPTION	QTE
1	Bgr_A1_BrideFlasqueD		1
2	Bgr_A1_Flasque		2
3	Bgr_A1_Axe		1
4	Bgr_A1_BarreNacelleAr		1
5	Bgr_A1_BarreNacelle		2
6	Bgr_A1_BrideFlasqueG		1
7	Bgr_A1_BarreMoteur		1
8	Bgr_A1_ArretMoteur		1
9	Bgr_A1_BarreAxe2		1
10	Bgr_A1_BrideAxe		1
11	Bgr_Plateau		1
12	Bgr_A1_PlotButee		2
13	Bgr_Axe2_Chape		1
14	Bgr_Axe2_ChapeMoteur		1
15	EPOS2_24-2_DC		1
16	Bgr_A1_Masse_A2		1
17	Bgr_A1_Masse5		4
18	ISO 4762 M3 x 8 --- 8C		4
19	ISO 10642 - M3 x 8 --- 8N		8
20	ISO 7380 - M4 x 16 --- 16N		4
21	ISO 4762 M4 x 10 --- 10N		14
22	ISO 7380 - M4 x 12 --- 12N		4
23	ISO 10642 - M4 x 10 --- 10C		4
24	ISO 10642 - M3 x 10 --- 10C		3

DIDASTEL PROVENCE
TP La Bastidonne
Route CD2 - Camp Major
13400 AUBAGNE
Tel : 04.91.80.00.48 Fax: 04.91.80.01.84
http://www.didastel.fr

Titre: SE NACELLE

Ref produit: BGR-300

DRAWN	NAME	DATE
	RB	20/04/15

Révision: A, B, C, D

Masse (Kg):

Mat:

Tmt:

Tol:

S-ensemble: Axe 1 (Primaire)

Fichier: Bgr_Axe1_Nacelle

Format: A3 | Echelle: 1:2 | N°Folio:

Ce plan est la propriété de la société DIDASTEL PROVENCE et ne peut être reproduit sans autorisation

Licence étudiante de SolidWorks
Utilisation universitaire uniquement