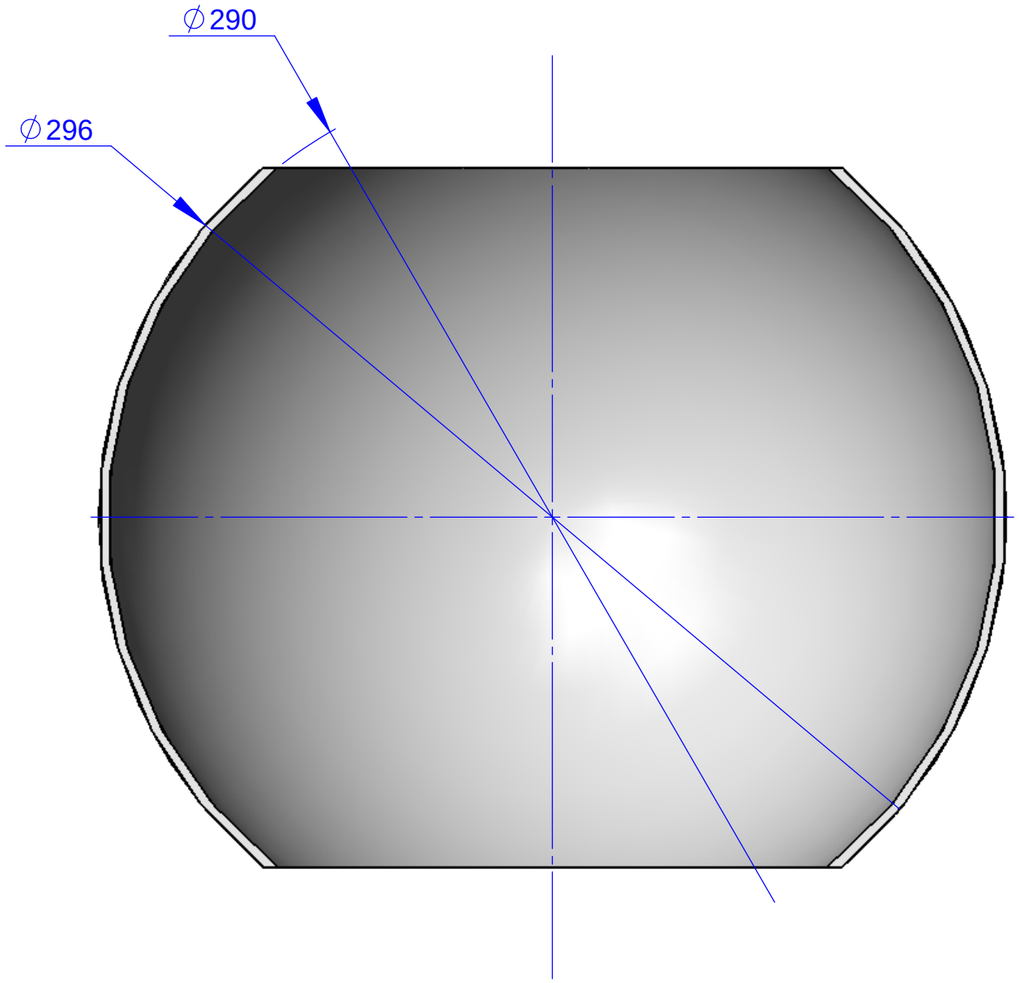

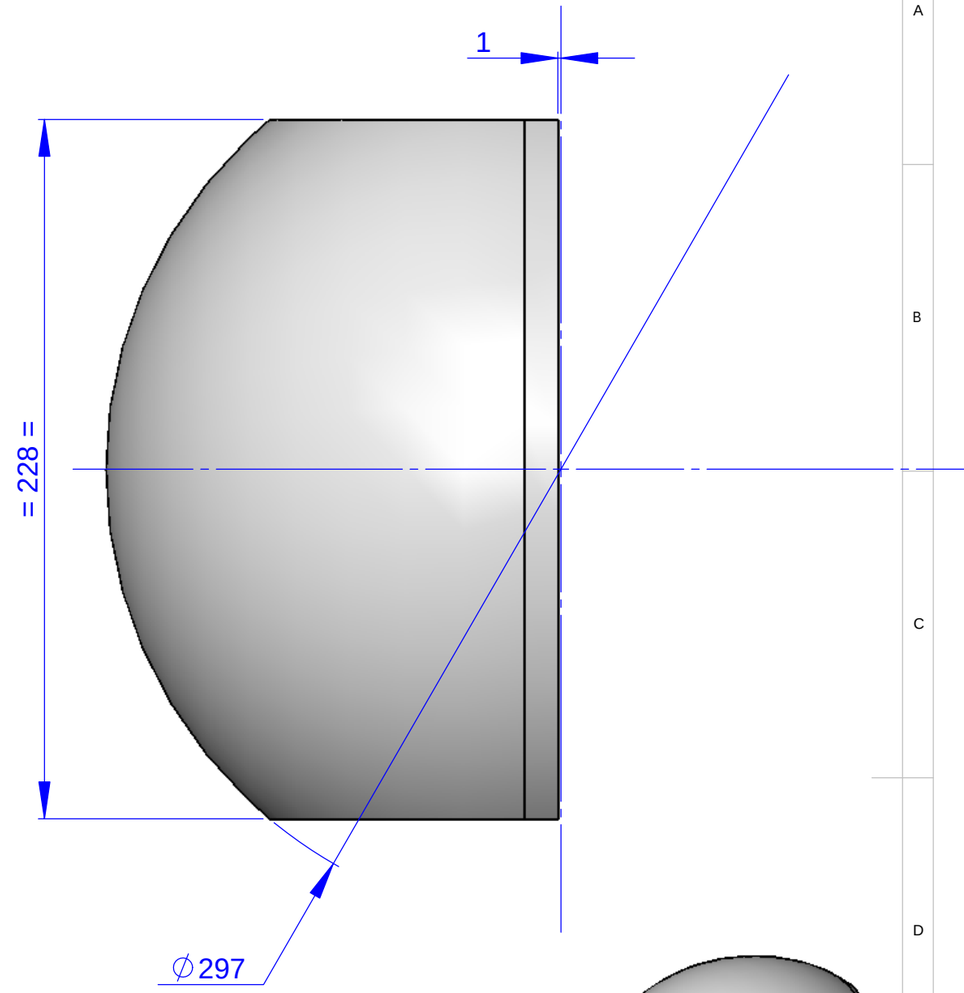

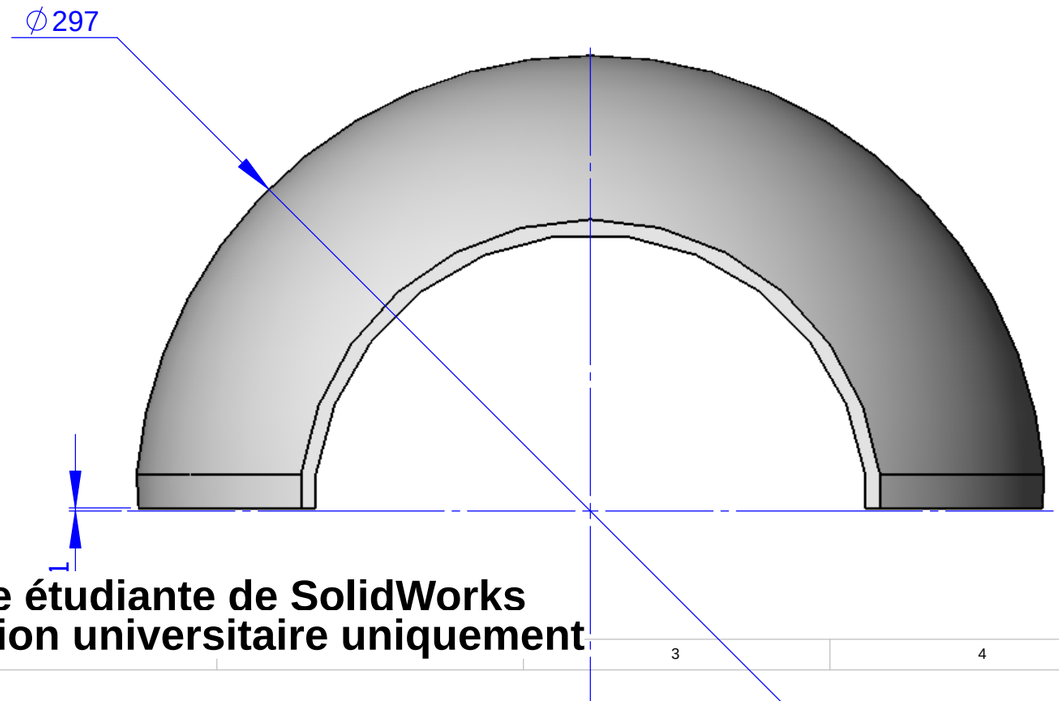

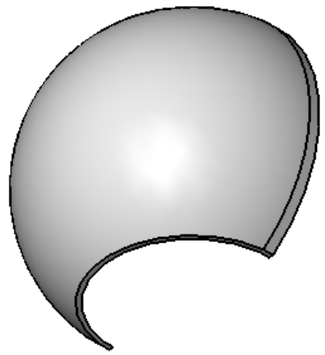

Licence étudiante de SolidWorks
Utilisation universitaire uniquement

DIDASTEL PROVENCE
TP La Bastidonne
Route CD2 - Camp Major
13400 AUBAGNE
Tel : 04.91.80.00.48 Fax: 04.91.80.01.84
http://www.didastel.fr

DRAWN	NAME	DATE
	RB	27/02/15
Révision	A	
	B	
	C	
	D	

Masse (Kg):
Mat: ABS Blanc
Tmt:
Tol:

Titre: DEMI BOULE ARRIERE
Ref produit: BGR-300
S-ensemble:
Fichier: Bgr_Th_DemiBouleAr
Format: A3 Echelle: 1:2 N°Folio:

Ce plan est la propriété de la société DIDASTEL PROVENCE et ne peut être reproduit sans autorisation