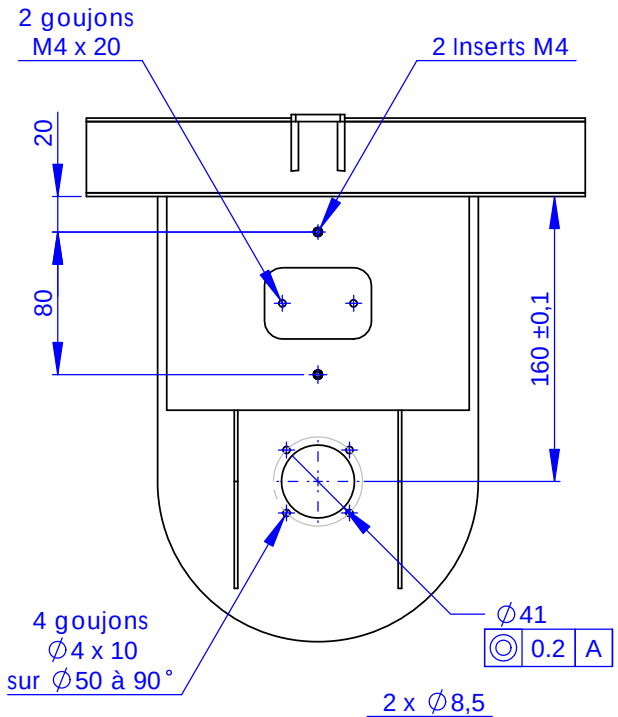

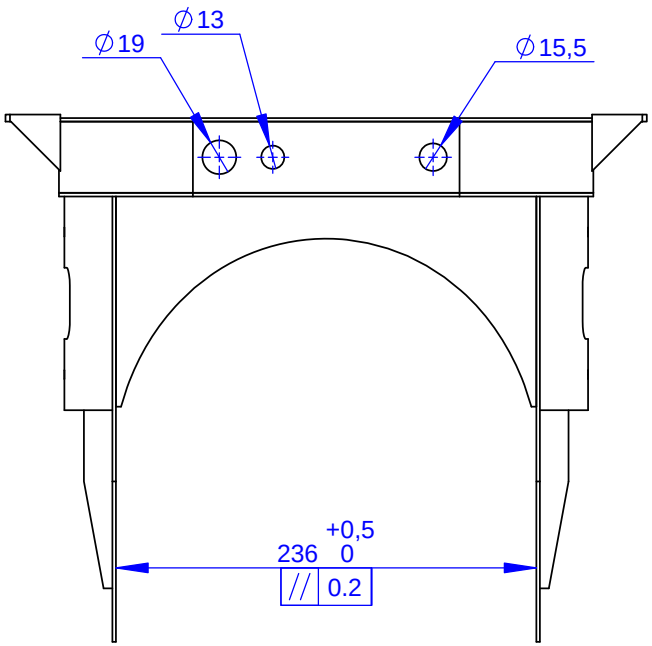

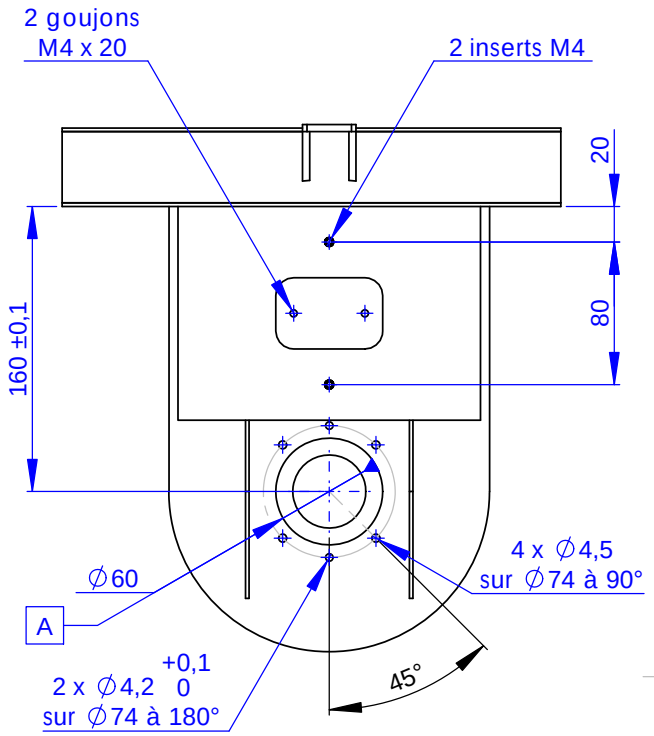

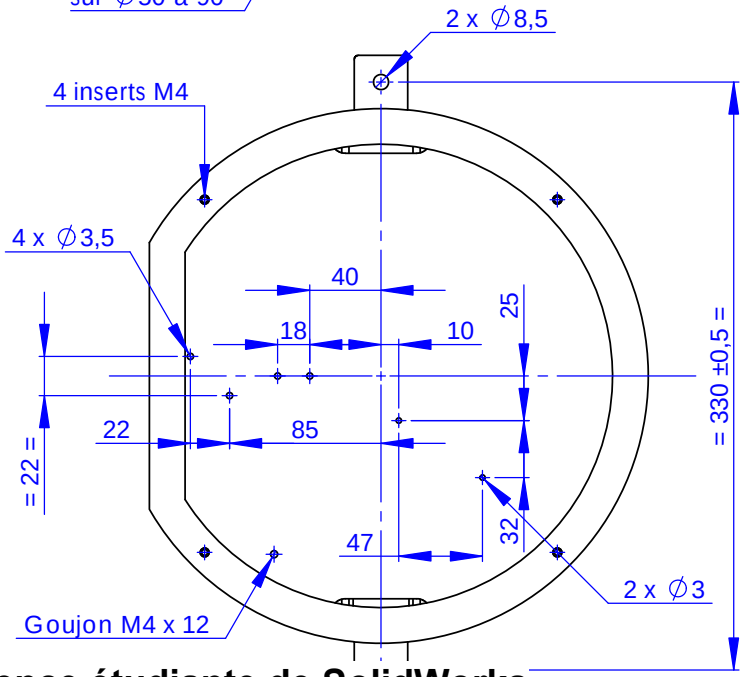

Licence étudiante de SolidWorks
Utilisation universitaire uniquement

DIDASTEL PROVENCE
TP La Bastidonne
Route CD2 - Camp Major
13400 AUBAGNE
Tel : 04.91.80.00.48 Fax: 04.91.80.01.84
http://www.didastel.fr

DRAWN	NAME	DATE
RB		08/01/15
Révision A	Fixation Elec.	13/04/15
B		
C		
D		

Masse (Kg):
Mat:
Tmt: RAL 9010 Lisse
Tol: ISO 2768-mK

Titre: EMBASE
Ref produit: BGR-300
S-ensemble: Embase
Fichier: Bgr_Embase_A
Format: A3 Echelle: 1:3 N°Folio:

Ce plan est la propriété de la société DIDASTEL PROVENCE et ne peut être reproduit sans autorisation