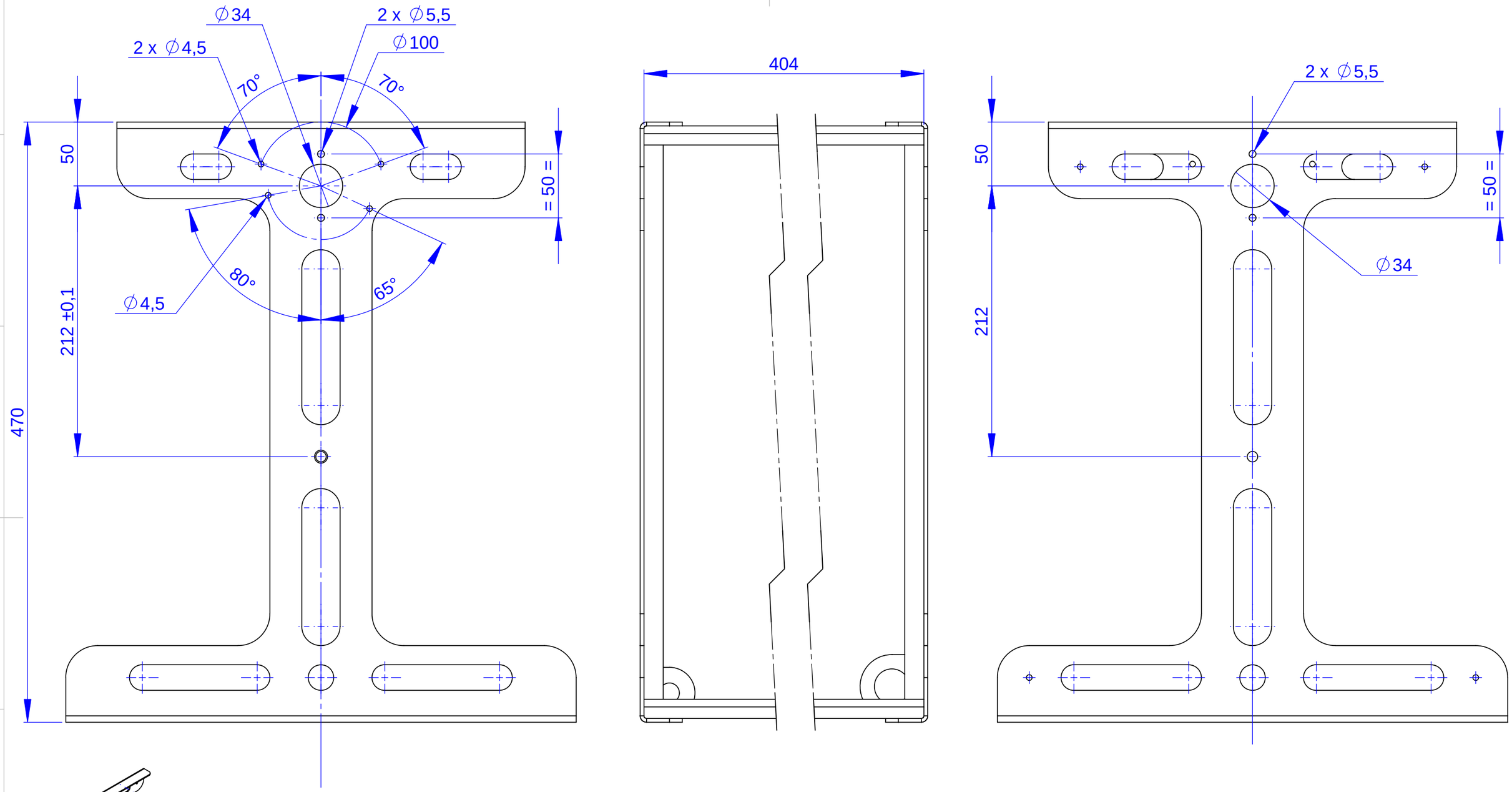

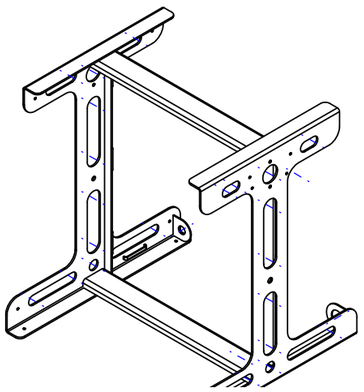

DIDASTEL PROVENCE
TP La Bastidonne
Route CD2 - Camp Major
13400 AUBAGNE
Tel : 04.91.80.00.48 Fax: 04.91.80.01.84
http://www.didastel.fr

DRAWN	NAME	DATE
	RB	20/10/14
Révision	A	
	B	
	C	
	D	

Masse (Kg):

Mat:

Tmt: RAL 5015 Texturé

Tol: ISO 2768-mK

Titre: SUPPORT

Ref produit: BGR-300

S-ensemble: Support

Fichier: Bgr_Support

Format: A3 | Echelle: 1:3 | N°Folio:

Ce plan est la propriété de la société DIDASTEL PROVENCE et ne peut être reproduit sans autorisation

Licence étudiante de SolidWorks
Utilisation universitaire uniquement