Fig.13.

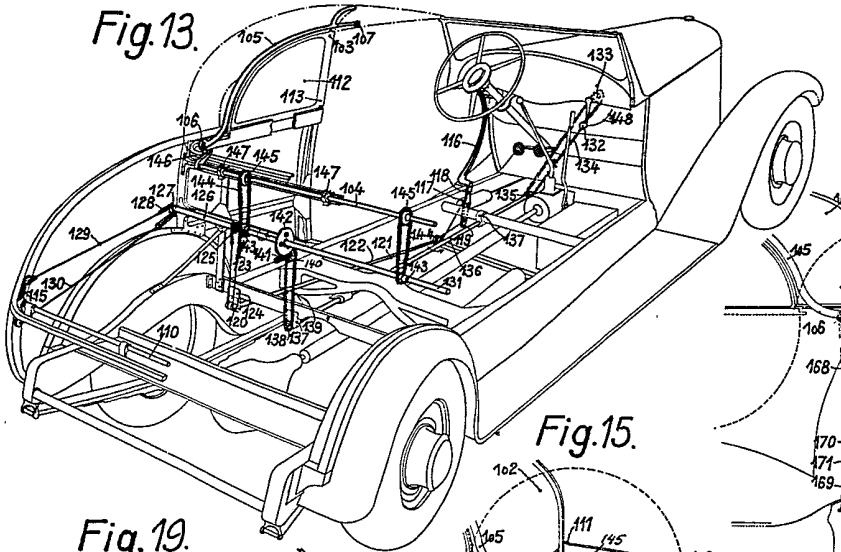

Fig.16.

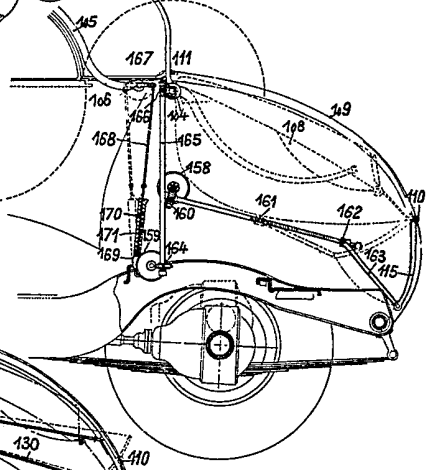

Fig.15.

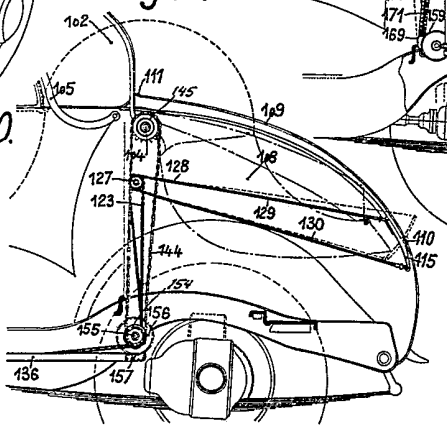

Fig.19.

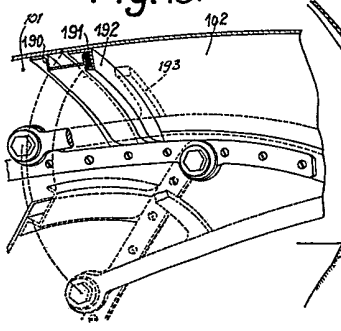
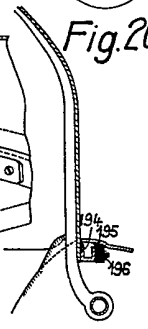
Fig.20.