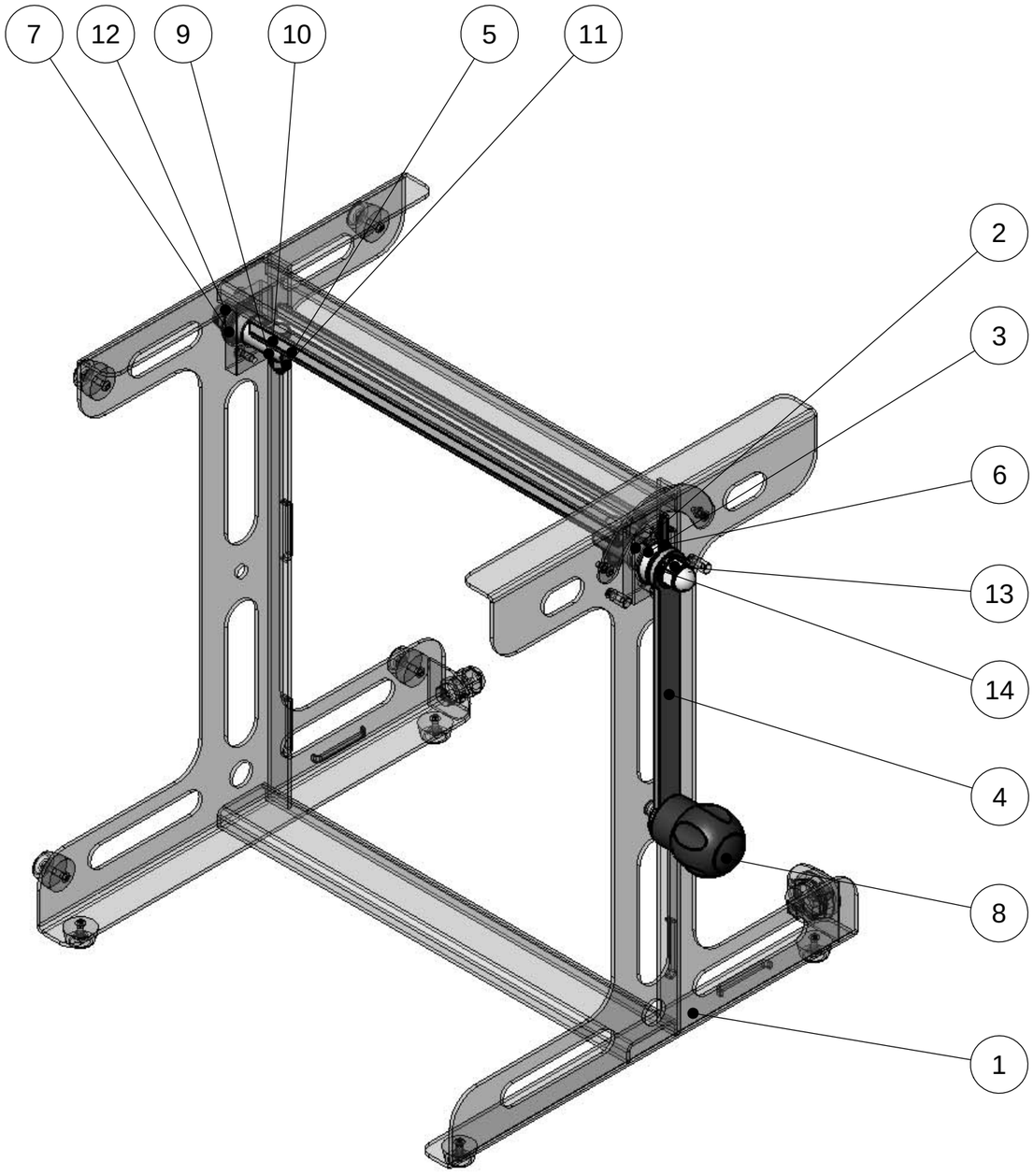

No.	NUMERO DE PIECE	DESCRIPTION	QTE
1	Bgr_SE_Support		1
2	Bgr_Support_AxeD		1
3	Bgr_Support_EntretoiseAxeD		1
4	Bgr_Support_Manoeuvre		1
5	Bgr_Support_AxeG		1
6	Bgr_Support_Repere		1
7	Bgr_Support_EntretoiseAxeG		1
8	EM_11-165-50-10-20		1
9	Washer ISO 7089 - 8		2
10	Bgr_Support_LiaisonAxes		1
11	Hexagon Nut ISO - 4034 - M8 - N		2
12	ISO 7040-M12-C		1
13	Hexagon DIN - 1587 - M12		1
14	Washer ISO 7089 - 12		1

DIDASTEL PROVENCE
TP La Bastidonne
Route CD2 - Camp Major
13400 AUBAGNE
Tel : 04.91.80.00.48 Fax: 04.91.80.01.84
http://www.didastel.fr

DRAWN	NAME	DATE
	RB	20/04/15
Révision	A	
	B	
	C	
	D	

Masse (Kg):
Mat:
Tmt:
Tol:

Titre: SE SUPPORT MANOEUVRE
Ref produit: BGR-300
S-ensemble: Support
Fichier: Bgr_SE_Support_Manoeuvre
Format: A3 Echelle: 1:4 N°Folio:

Ce plan est la propriété de la société DIDASTEL PROVENCE et ne peut être reproduit sans autorisation

Licence étudiante de SolidWorks
Utilisation universitaire uniquement