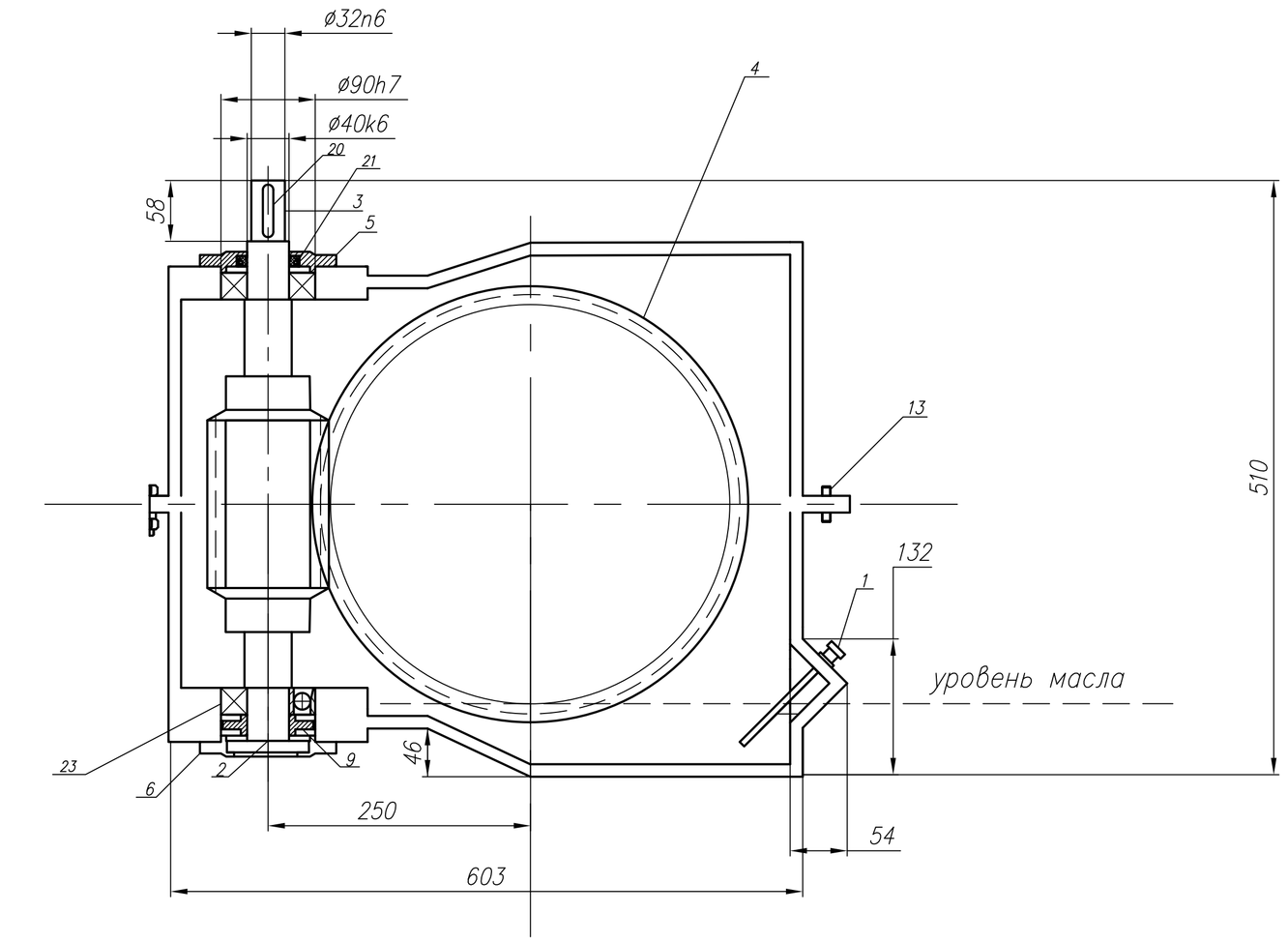

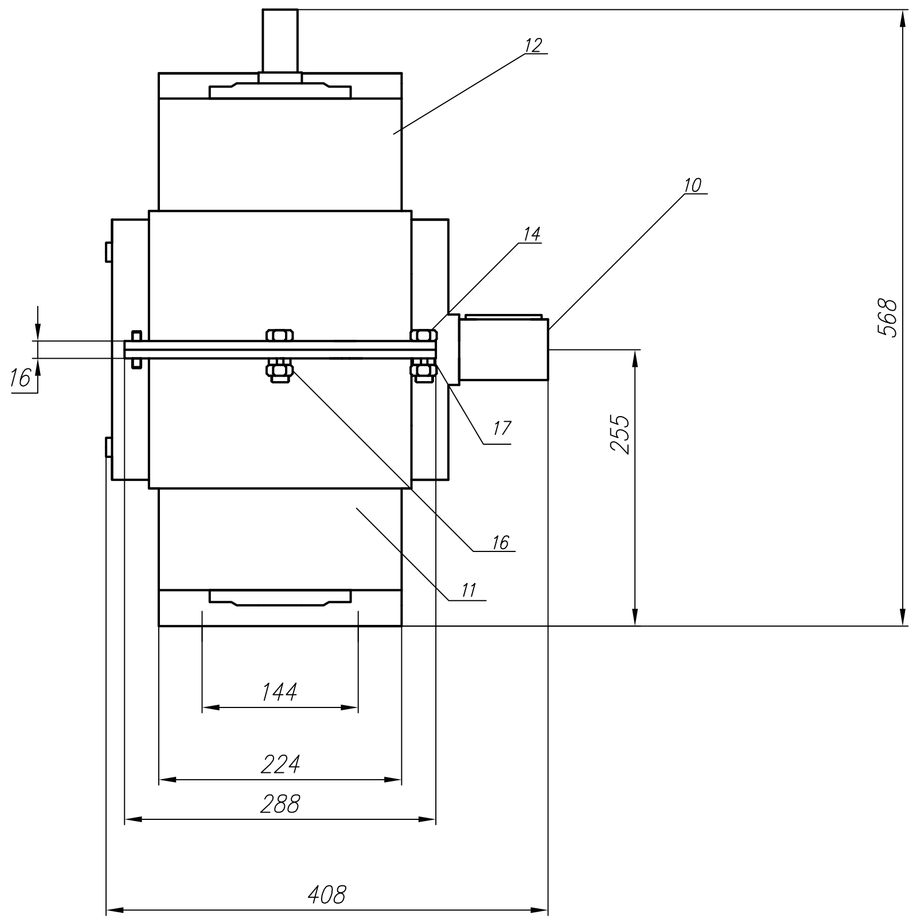

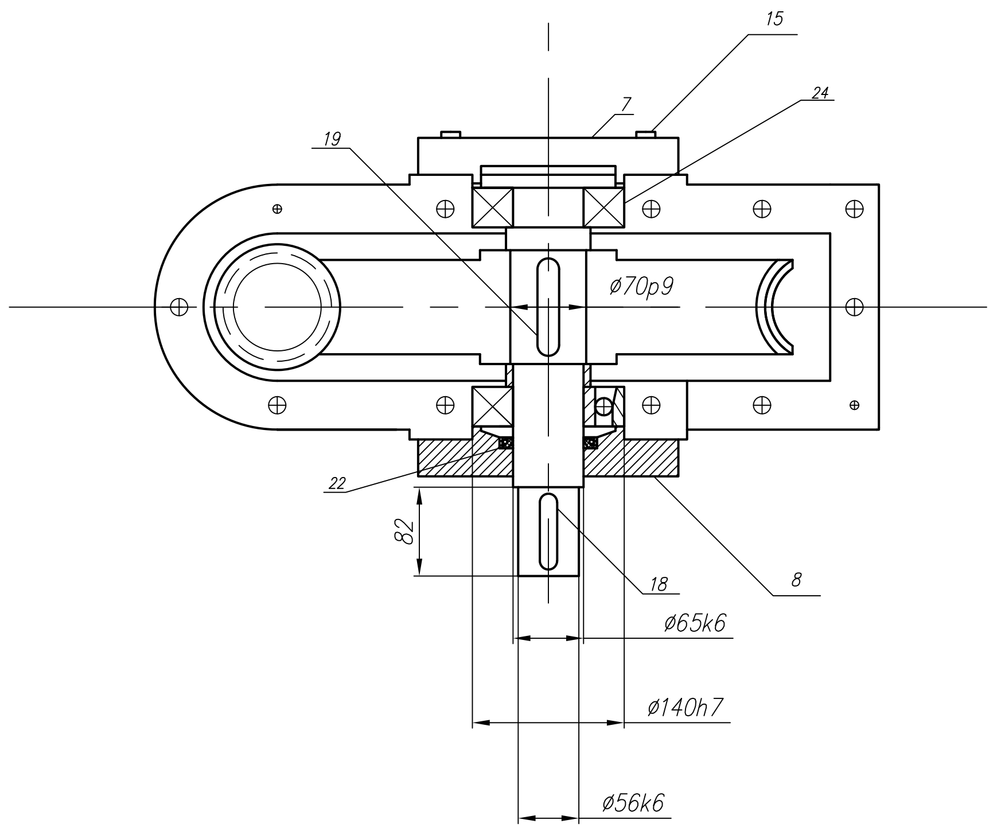

					КПДМ 40 461 806 10.9 04 01 СБ			
Изм.	Лист	N докум.	Подп.	Дата	Редуктор червячный	Лит.	Масса	Масшт. 1:4
Разраб.		Крыков						
Пров.		Шандыбина				Лист 1	Листов 1	
Т.контр.								
Н.контр.						ВолгГТУ ИИТ-373		