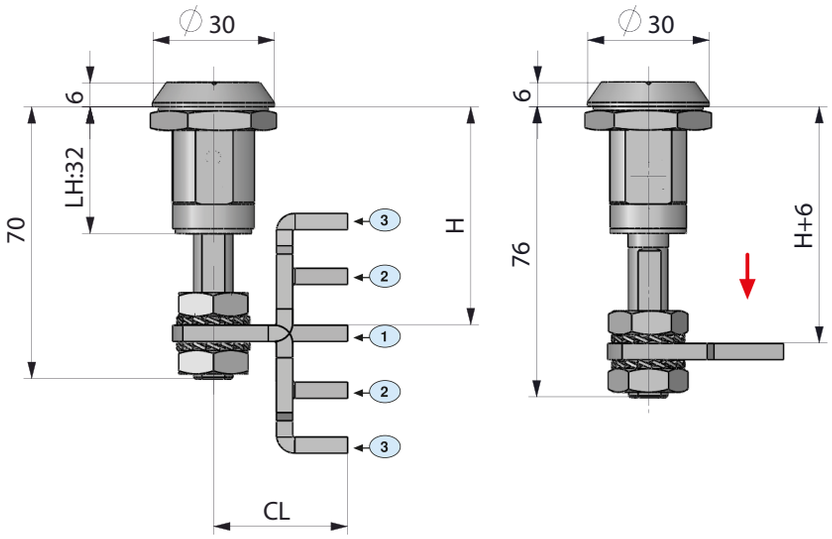

V: 2

V: 4

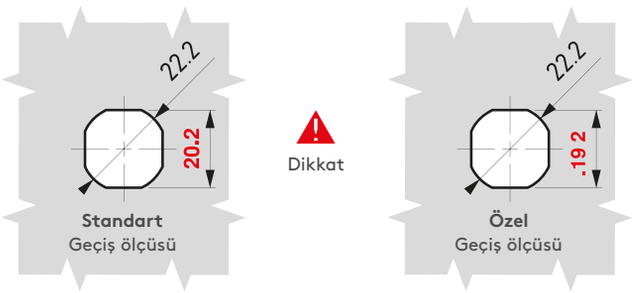

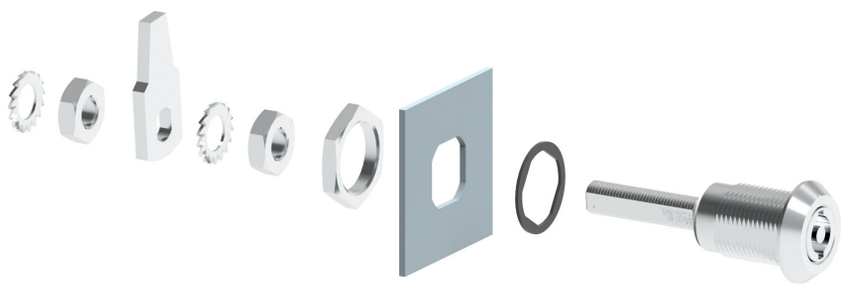

DİL	STOK KODU	CC	CH	CL	POZİSYON	H: KİLİTLEME MIN	MAX
1	30403565Y	01	0	33	Düz	41	58
2	30403566Y	02	14	33	Yukarı	27	44
					Aşağı	55	72
3	30403567Y	03	27,5	33	Yukarı	13,5	30,5
					Aşağı	68	85

MALZEME	M	YÜZEY	F
Zamak	1	Krom kaplama	1
		Siyah boya	2

YÖN UYGULAMASI	
Sağ kapak	001
Sol kapak	002

Grup Kodu	Versiyon	Malzeme	Yüzey	Göbek	Dil	Yön Uygulaması
040	V	1	F	DD	CC	

040 SIKIŞTIRMALI KİLİT

RoHS

IP 65

- **Paslanmaz çelik versiyonu sf: 471**
- Titreşime maruz kalan ve sızdırmazlık gereken kabinlerde kullanılır.
- 6 mm sıkıştırma özelliği vardır.
- Uzun mafsalı sayesinde geniş bir kilitleme aralığı mevcuttur.
- Ses yalıtımı sağlar.
- Farklı göbek seçenekleri mevcuttur.
- 3 farklı tip dil uygulanır.
- Demiryolu uygulamarı için DIN EN 61373 Kategori 1-B standardına göre darbe ve titreşime karşı test edilmiştir.
- Çalışma sıcaklık aralığı: -50/+80 C
  M22 somun 60 Nm ile sıkılmalı
  M10 somun 10 Nm ile sıkılmalı
- Titreşim ve darbeye karşı ekstra sıkılık elde etmek için somunun dişlerine özel yapıştırıcı uygulanmaktadır.
- Max taşıma kapasitesi: 562 N

MALZEME

KOVAN: Zamak DIN-EN 1774-ZnAl4Cu1
GÖBEK: Zamak DIN-EN 1774-ZnAl4Cu1
DİL: Çelik
CONTA: Kauçuk

SABİTLİYİCİ

- Ayrıca sipariş edilmelidir.
  SİPARİŞ KODU: 060 A3