Uzaktan kumandalı

3301 ELEKTRONİK DOLAP KİLİDİ

Güvenliği arttıran elektronik çözüm

KULLANIM ALANLARI:
Meşrubat dolapları
Soğutucular

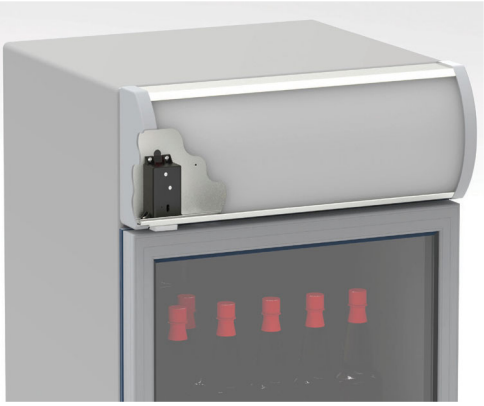

Teknik Özellikleri:

Anakart:

• Giriş Voltajı	12V–18V AC
• Çıkış Akımı	650 mA x 2
• RF Frekansı	433.92 MHz
• Çalışma Sıcaklığı	-25 °C ~ +70 °C
• Kontrol	Mikroişlemci
• Kablo Uzunluğu	70 cm
• Uyarı Tipi	Buzzer
• Tanımlama	Master Uzaktan Kumanda
• Kilitleme Güvenliği	Watchdog

Uzaktan Kumanda:

• RF Frekansı	433.92 MHz
• Tuş	2 (Açma/Kapama)
• Pil	27A
• Kontrol Mesafesi	50 m (İdeal şartlarda)

Master Uzaktan Kumanda

• RF Frekansı	433.92 MHz
• Tuş	2 (Açma/Kapama)
• Pil	27A
• Fonksiyon	Yeni Uz. Kumanda Tanımlaman

- Mikroişlemci kontrollü Çalışma voltajı 220 volt AC (özel trafosu ile)
- Uzaktan Kumanda; Açma - Kapama
- Sesli Uyarı
- Enerji kesintisi durumu için manuel açma slotu
- Yeni kumanda öğretme
- Tek kumanda ile birden çok kilit kontrol edebilme
- Bir kilidi birden çok kumanda ile kontrol edebilme
- Strok: 8 mm

MALZEME

GÖVDE:	Plastik
KİLİT DİLİ:	Çelik
DİL KARŞILIĞI:	Delrin

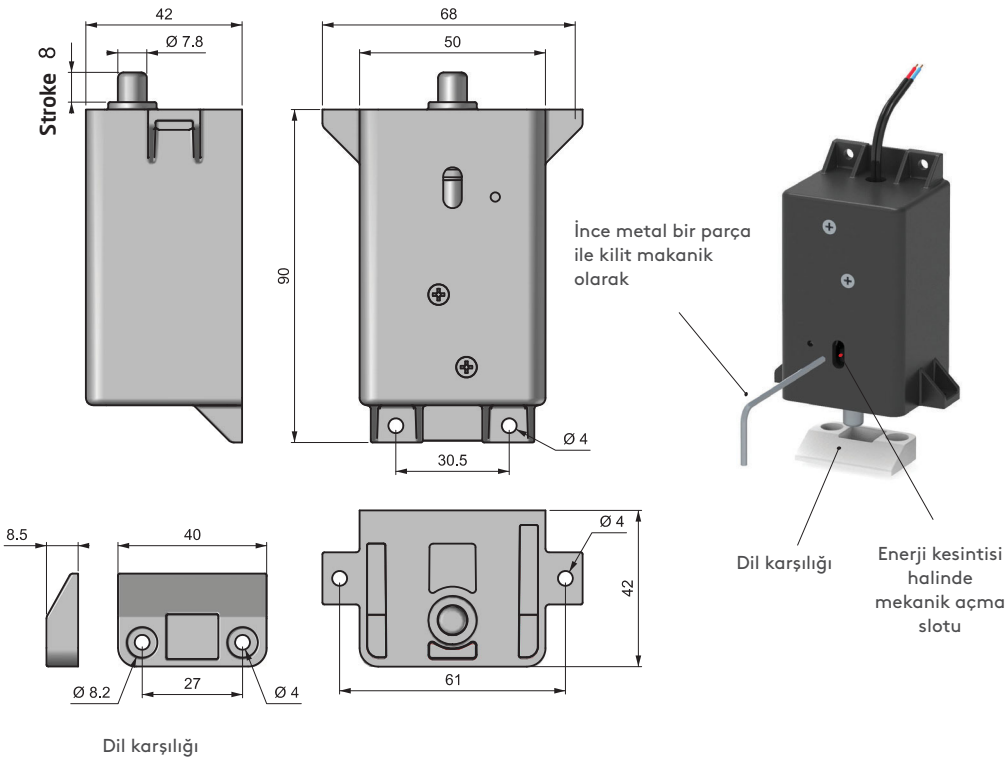
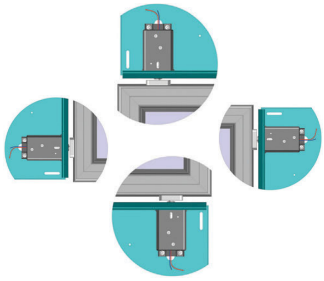
Farklı yönlerde uygulanabilme imkanı