3501 ACİL DURDURMA BUTONU

IP 65

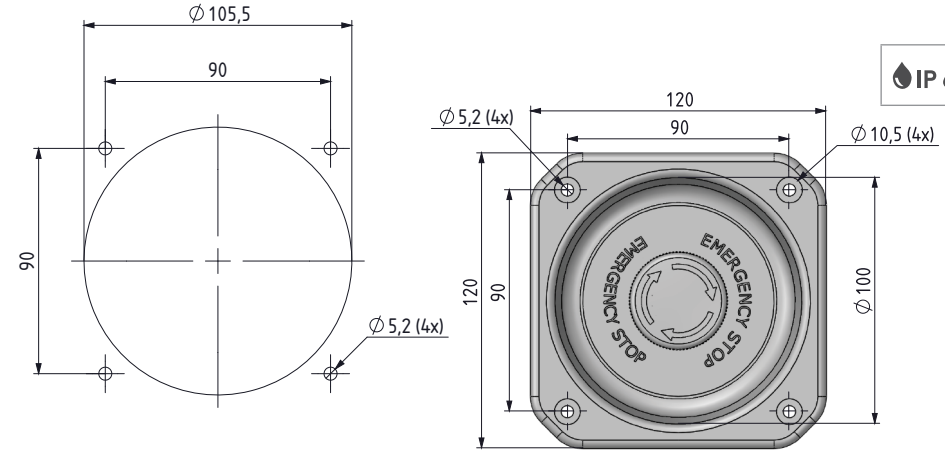

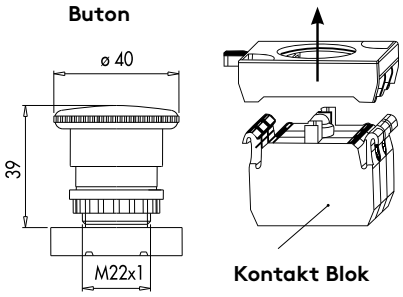

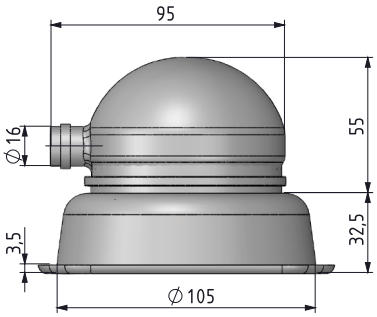

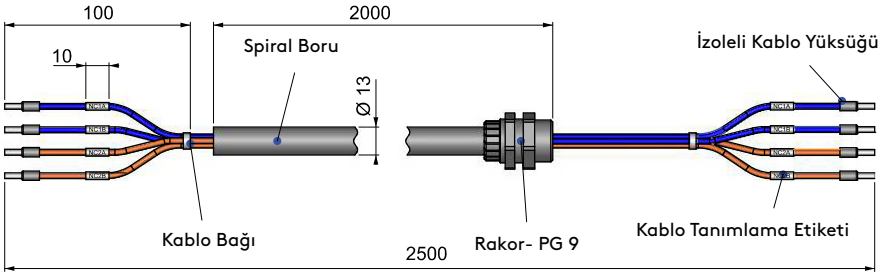

- Kolay montaj
- Farklı kontak seçenekleri (max. 3 kontak)
- Standart kablo ölçüsü 2.5 m spiral boru ölçüsü 2m dir. İsteğe bağlı değişebilr.

MALZEME

ÇANAK:	Polyamid DIN-EN ISO 1043-1 PA6 GFR 30
KORUYUCU KAPAK:	PVC
CONTA:	EPDM
SPİRAL BORU:	PA6
RAKOR:	PA66

BUTTON ÖZELLİKLER

Mekanik Ömür : 500.000 açma-kapama min.
Elektriksel Ömür : 100.000 açma-kapama min.
Çalışma Sıcaklığı : min./maks. °C -5/+40
Koruma Sınıfı : IP65
Çalışma Sıklığı : Yüksüz 3000 açma-kap./saat
Yükte 1200 açma-kapama/saat
Anma işletme Gerilimi Ue : 230 V AC
Anma işletme Akımı Ie : 4 A
Yalıtım Gerilimi Ui : 300 V
Darbe Dayanım Gerilimi Uimp : 2.5 kV
Standart Kontak Malzemesi : AgNi
İzolasyon Direnci : 10 M min. (500 V DC)
Dielektrik Mukavemeti :
Gövde-Kontak arası : 2000 V AC
Açık Kontak: 1500 V AC
Bağlantı Kablo Kesiti : 1.5-2.5 mm2
Standart : UL 508/TS EN 60947-5-1/VDE0660/IEC 60393-1

Kontak Blok Tipi			Ürün Kodu
Normalde Açık	Normalde Kapalı	LED	3501.V
-	1	-	3501.1
-	2	-	3501.2
1	1	-	3501.3
1	-	-	3501.4
2	-	-	3501.5
-	1	Fixed	3501.1.1
-	1	Flash	3501.1.2
-	2	Fixed	3501.2.1
-	2	Flash	3501.2.2
1	1	Fixed	3501.3.1
1	1	Flash	3501.3.2
1	-	Fixed	3501.4.1
1	-	Flash	3501.4.2
2	-	Fixed	3501.5.1
2	-	Flash	3501.5.2