RFID Kart okuyuculu

3205 ELEKTRONİK DOLAP KİLİDİ

Güvenliği arttıran elektronik çözüm

KULLANIM ALANLARI:

Ofis mobilyaları
Soyunma dolapları
Emanet dolapları
Okul dolapları

RFID Kart
13.56Mhz MIFARE - Standart ISO14443A

Ayrıca sipariş edilir.
Baskılı: (340.0.2639)
Baskısız: (340.0.2640)

Teknik Özellikleri

• Çalışma Voltajı:	3x1.5 V = 4.5 V
• Pil:	3xAA Alkali Pil
• Pil ömrü:	Yaklaşık 1.5 yıl (günlük 10 kullanım)
• Kart tipi:	RFID 13.56Mhz MIFARE - Standart ISO14443A
• Çalışma sıcaklık aralığı:	-20°C ~ +70°C
• Çalışma Nem Aralığı:	0 ~ 90 % RH

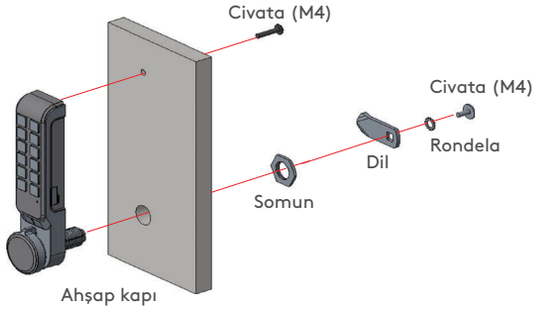

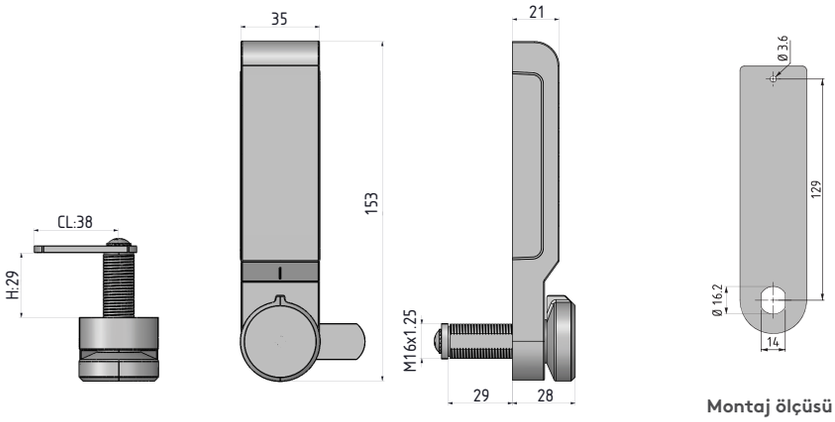

Montaj ölçüsü

- Anahtar ihtiyacı olmaksızın RFID kart ile açılabilme
- Ofis ortamına uygun zarif tasarım
- Çoklu kullanıcı desteği
- Mikro USB acil durum harici pil beslemesi
- Düşük pil seviyesi göstergesi
- İki farklı kullanım şekli;
  - Genel kullanım
  - Özel kullanım
- Montaj kolaylığı
- Kullanım kolaylığı
- Yüksek güvenlik
- Hırsız alarmı
- Melodi evet/hayır ayarı
- Şık görsel uyarı LED'leri

MALZEME

GÖVDE:	Alüminyum
TUTAMAK:	Alüminyum
DİL:	Çelik
PANEL:	Plastik

Aşağıdaki diller ürün ile birlikte **sevk edilmektedir.**

DİL	STOK KODU	CH	CL
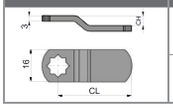	30405782	0	38
	30405781	5	37

Farklı dil seçenekleri için aşağıdaki tablodan **ayrıca sipariş verebilirsiniz.**

DİL	STOK KODU	CH	CL
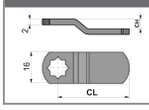	31403011	0	33
	30403157	3	48
	30403125	7	40