ELEKTRONİK DOLAP KİLİDİ

3211

- Anahtar ve kart ihtiyacı olmadan şifre ile açılabilme
- Ofis ortamına uygun zarif tasarım
- Şifre unutulduğunda, uzaktan veya USB-Key ile şifre çözme imkanı
- Mikro USB acil durum için harici pil beslemesi
- Düşük pil seviyesi göstergesi
- İki farklı kullanım şekli;
  - Genel kullanım
  - Özel kullanım
- 4 kez yanlış şifre girildiğinde alarm aktif hale gelecektir ve kilit 60 saniye korumaya geçer.
- Hırsızlığa karşı sahte PIN şifresi tanımlayabilme
- Montaj kolaylığı
- Kullanım kolaylığı
- Yüksek güvenlik
- Melodi evet/hayır ayarı
- Şık görsel uyarı LED'leri

MALZEME

GÖVDE:	Alüminyum
TUTAMAK:	Alüminyum
DİL:	Çelik

Not:
Kullanma talimatı, montaj ölçüleri vs. gibi daha fazla bilgiler, kilit ile beraber verilen kullanma kılavuzunda mevcuttur.

Dokunmatik panel

Teknik Özellikleri

• Çalışma Voltajı:	2x1.5 V = 3 V
• Pil:	2xAAA Alkali Pil
• Pil ömrü:	Yaklaşık 1.5 yıl (günlük 10 kullanım)
• Şifre uzunluğu:	1-15 haneli
• Çalışma sıcaklık aralığı:	-20°C ~ +70°C
• Çalışma Nem Aralığı:	0 ~ 90 % RH

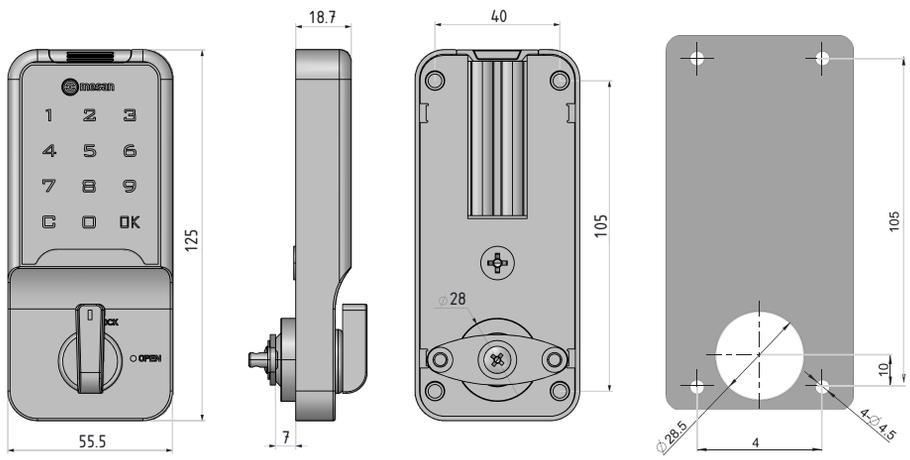

Geçiş ölçüsü

Farklı dil seçenekleri için aşağıdaki tablodan **ayrıca sipariş verebilirsiniz.**

Ürün, teknik resimde belirtilen **ispanyolet dil** ile birlikte sevk edilmektedir.

DİL	STOK KODU	CH	CL
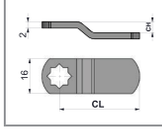	30403124	0	43
	31403011	0	33
	30403157	3	48
	30403125	7	40

tel | + 90 212 721 44 44 fax | + 90 212 721 44 45