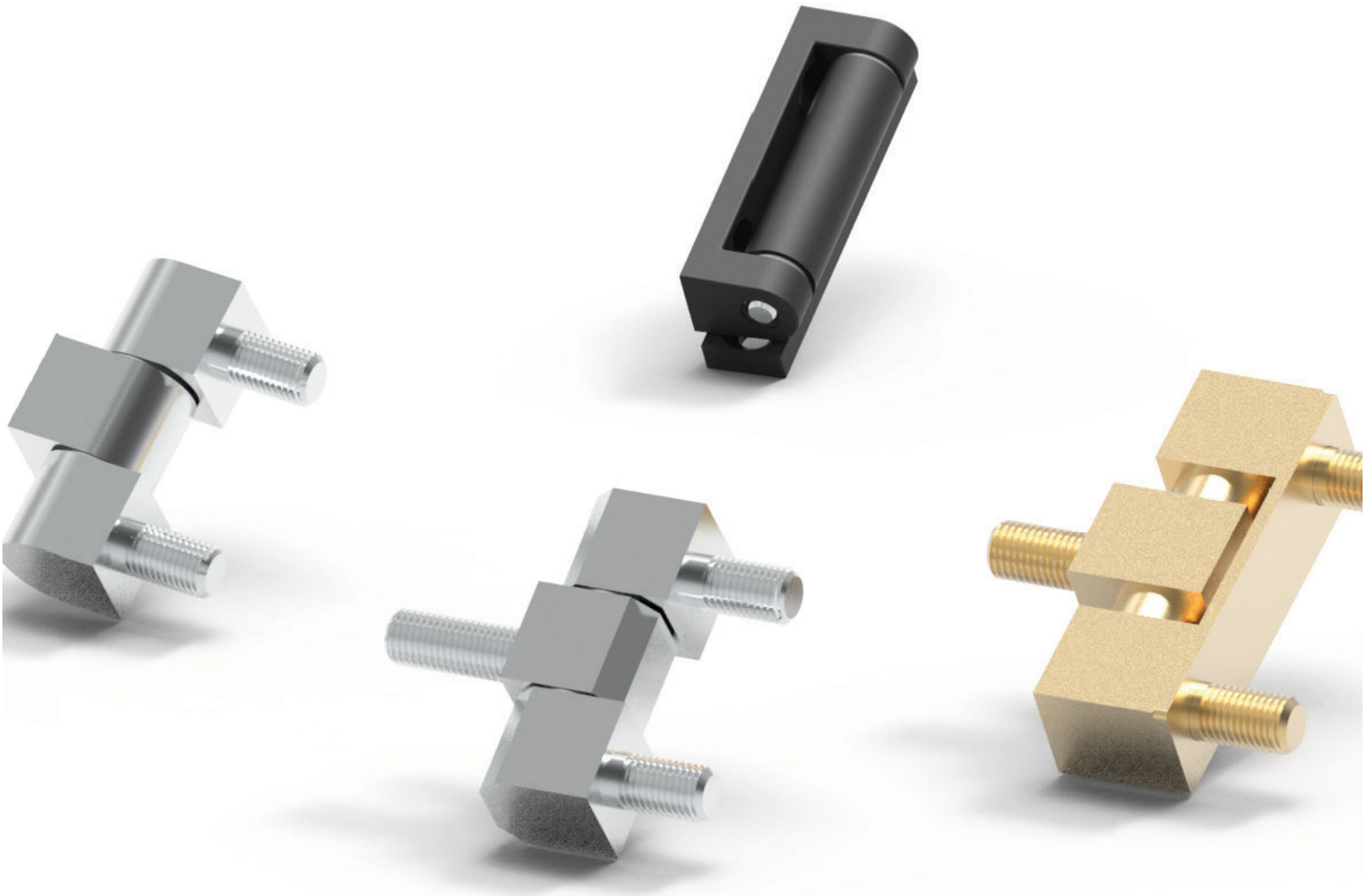

KENAR MENTEŞELER

286-299

mesan
ESSENTRA COMPONENTS

HIZLI BUL DİZİNİ

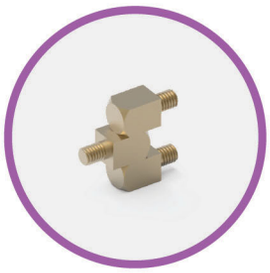
288

288

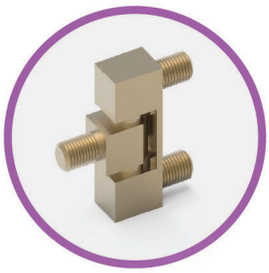
288

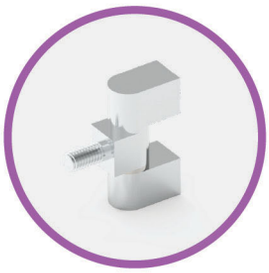
289

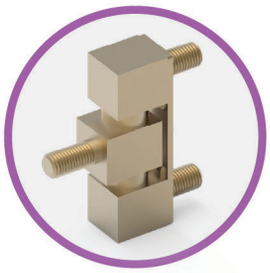
289

289

290

291

292

293

294

295

296

297

298

299

KENAR MENTEŞE (10 mm)

090

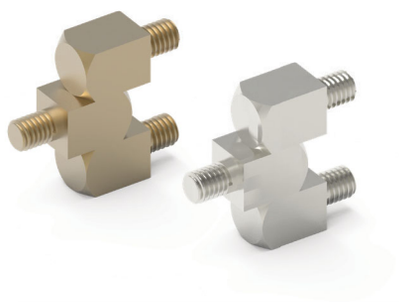

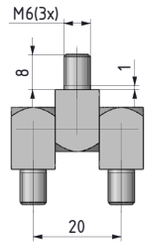

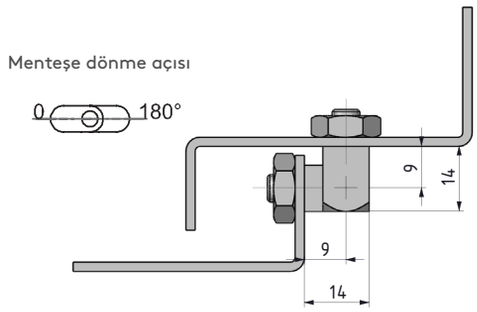

- Kenar montajlı kapaklarda uygulanır.
- 10 mm lik demonte parçalardan oluşur.
- Farklı ölçüler için iletişime geçiniz.

Grup Kodu	Malzeme	Yüzey
090	3	F

MALZEME	M	YÜZEY	F
Pirinç	3	Kaplamasız	0
		Nikel kaplama	4

KENAR MENTEŞE (12 mm)

091

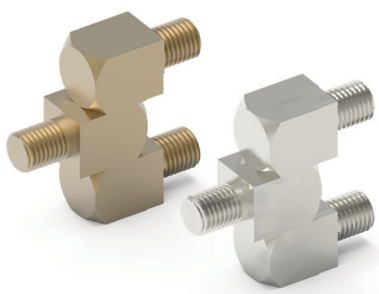

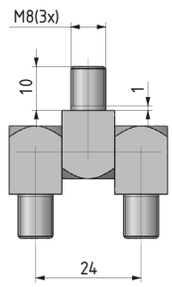

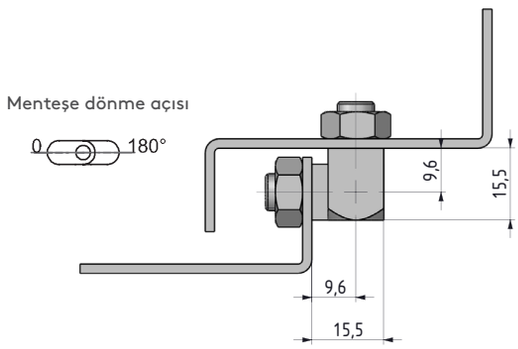

- Kenar montajlı kapaklarda uygulanır.
- 12 mm lik demonte parçalardan oluşur.
- Farklı ölçüler için iletişime geçiniz.

Grup Kodu	Malzeme	Yüzey
091	3	F

MALZEME	M	YÜZEY	F
Pirinç	3	Kaplamasız	0
		Nikel kaplama	4

KENAR MENTEŞE (12 mm)

092

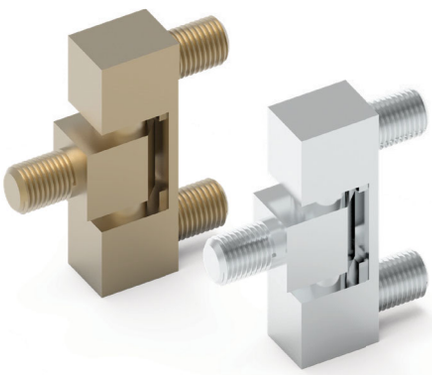

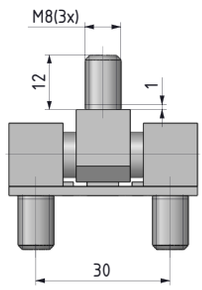

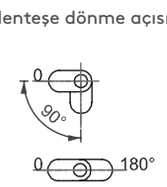

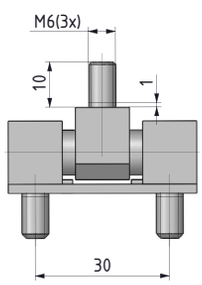

M8 → 092 M-F- 8-90°
092 M-F -8-180°

M6 → 092 M-F- 6-90°
092 M-F- 6-180°

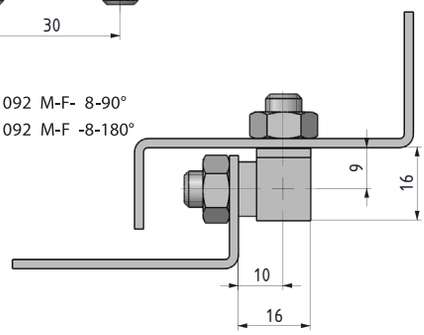

- **Paslanmaz çelik versiyonu sf:512**
- Kenar montajlı kapaklarda uygulanır .
- 12 mm lik parçalardan oluşur. Pullar pirinçtir. ve parçalar montajlıdır.
- Farklı ölçüler için Mesan ile iletişime geçiniz.
- 90° ve 180° rotasyonlu versiyonları mevcuttur.

Grup Kodu	Malzeme	Yüzey
092	3	F

MALZEME	M	YÜZEY	F
Pirinç	3	Kaplamasız	0
		Krom kaplama	1

tel | + 90 212 721 44 44 fax | + 90 212 721 44 45

192 KENAR MENTEŞE (12 mm)

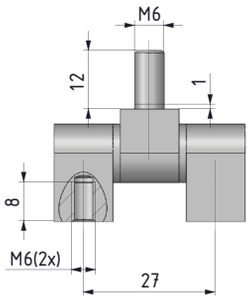

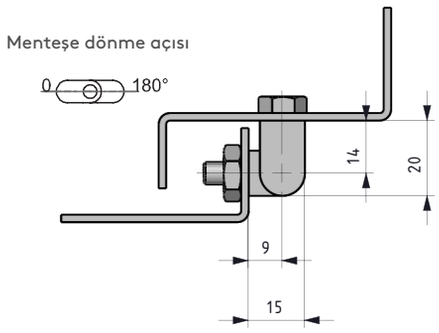

Grup Kodu	Malzeme	Yüzey
192	3	F

MALZEME	M	YÜZEY	F
Pirinç	3	Krom kaplama	1

- Kenar montajlı kapaklarda uygulanır .
- 12 mm lik parçalardan oluşur. Pullar pirinçtir ve parçalar sıkı geçmelidir.

093 KENAR MENTEŞE (16 mm)

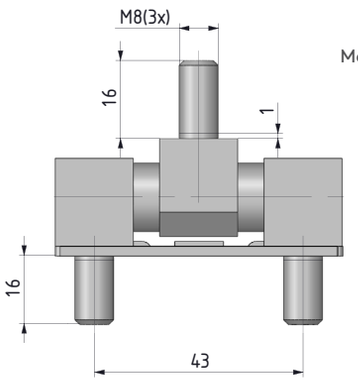

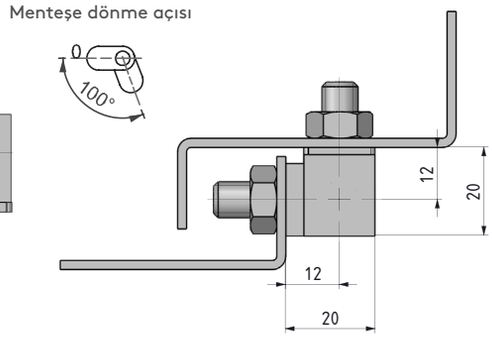

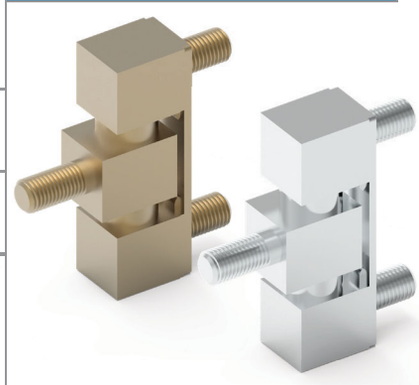

Grup Kodu	Malzeme	Yüzey
093	3	F

MALZEME	M	YÜZEY	F
Pirinç	3	Kaplamasız	0
		Krom kaplama	1

- Kenar montajlı kapaklarda uygulanır .
- 16 mm lik parçalardan oluşur. Pullar pirinçtir. ve parçalar montajlıdır.

193 KENAR MENTEŞE (16 mm)

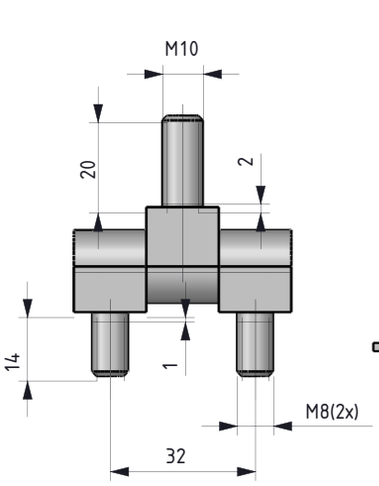

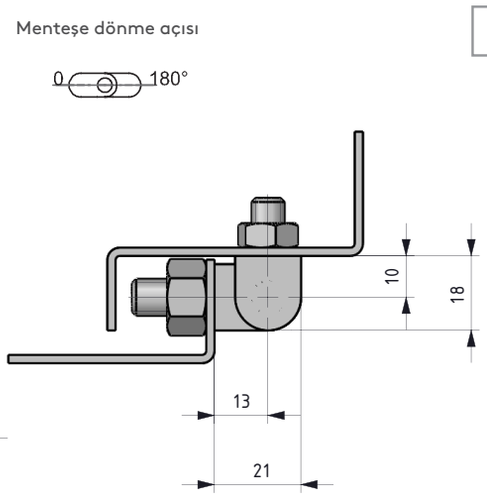

Grup Kodu	Malzeme	Yüzey
193	3	F

MALZEME	M	YÜZEY	F
Pirinç	3	Kaplamasız	0
		Krom kaplama	1

- **Paslanmaz çelik versiyonu sf: 513**
- Kenar montajlı kapaklarda uygulanır .
- 16 mm lik parçalardan oluşur. Pullar pirinçtir. ve parçalar sıkı geçmelidir.

KENAR MENTEŞE

793

- Orta gerilim ve ağır kapılı panolarda kullanılır.
- Menteşe parçaları yekpare çelik malzemeden üretilmiştir.

MALZEME
Çelik

YÜZEY
Çinko kaplama

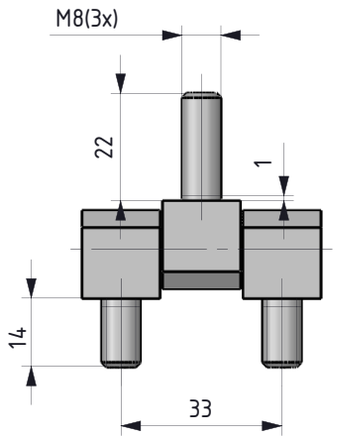

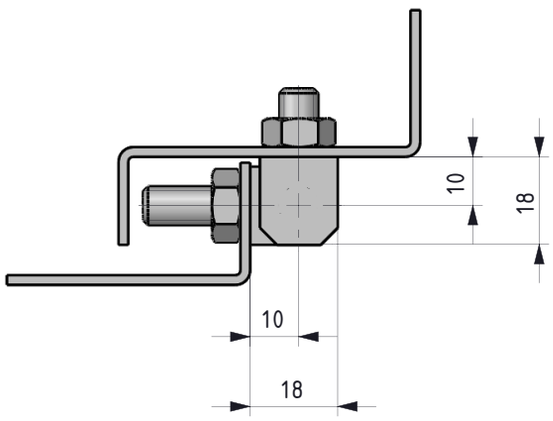

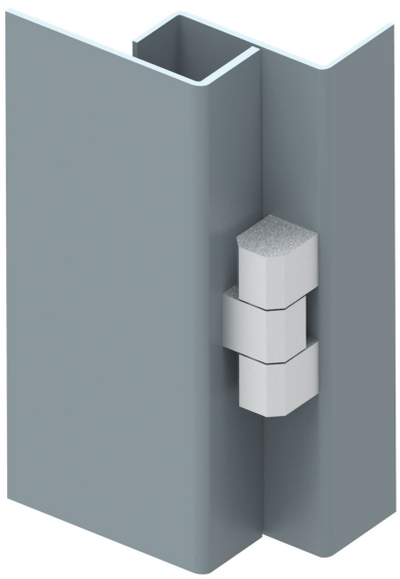

Not: Somun ve rondela verilmez.

Menteşe dönme açısı

MALZEME	M	YÜZEY	F
Çelik	6	Çinko kaplama	3

Grup Kodu	Malzeme	Yüzey
793	6	3

tel | + 90 212 721 44 44 fax | + 90 212 721 44 45

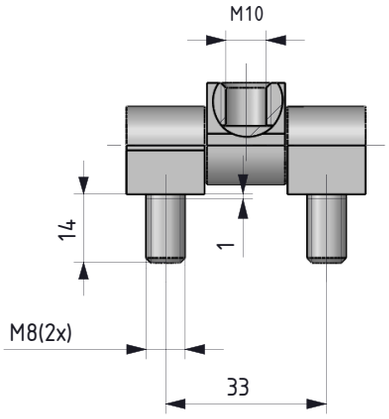

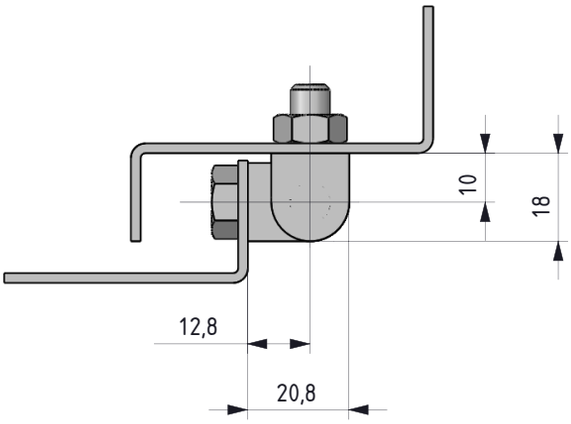

893 KENAR MENTEŞE

- Orta gerilim ve ağır kapılı panolarda kullanılır.
- Menteşe parçaları yekpare çelik malzemeden üretilmiştir.

MALZEME
C45 Çelik

YÜZEY
Çinko kaplama

Not: Somun ve rondela verilmez.

Menteşe dönme açısı
0 180°

MALZEME	M	YÜZEY	F
Çelik	6	Çinko kaplama	3

Grup Kodu	Malzeme	Yüzey
893	6	3

KENAR MENTEŞE (10 mm)

191

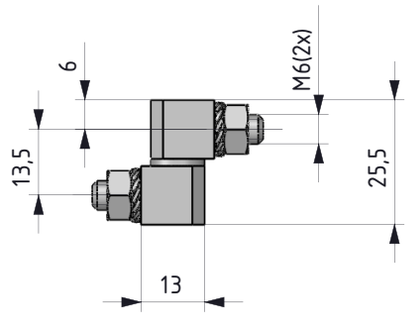

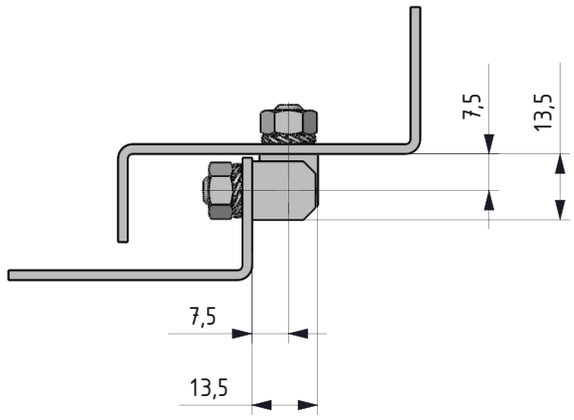

- 12 mm lik demir parçalardan oluşur.
- Parçalar demontedir.

MALZEME
Çelik

YÜZEY
Çinko kaplama

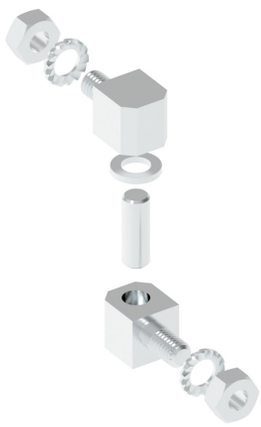

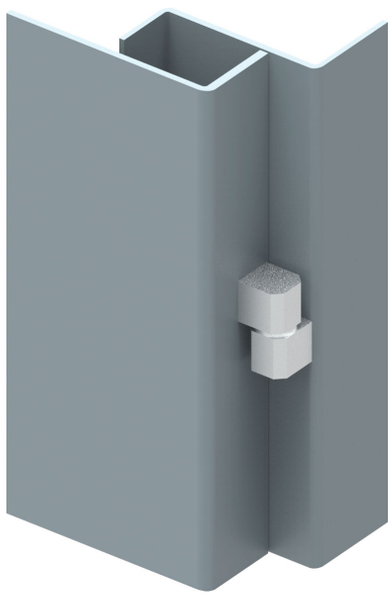

Menteşe dönme açısı

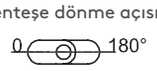

Not: Somun ve rondela ile verilir.

MALZEME	M	YÜZEY	F
Çelik	6	Çinko kaplama	3

Grup Kodu	Malzeme	Yüzey
191	6	3

tel | + 90 212 721 44 44 fax | + 90 212 721 44 45

1093 KENAR MENTEŞE

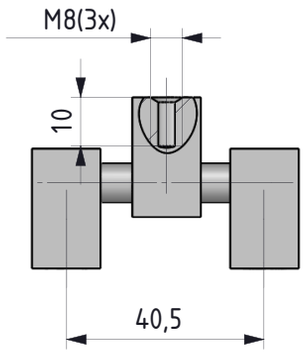

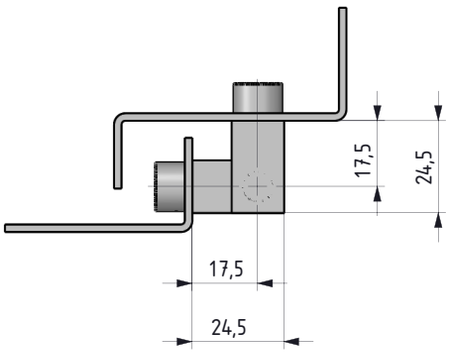

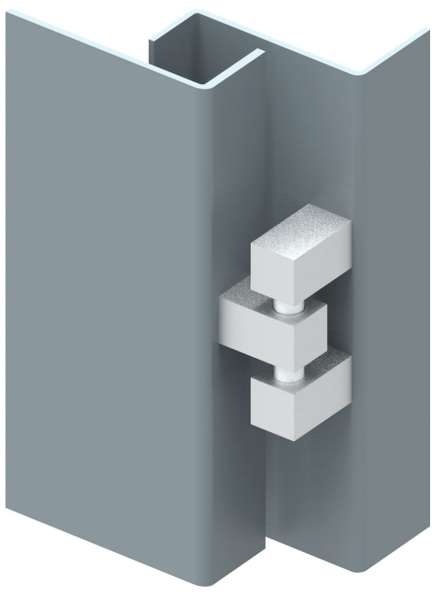

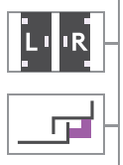

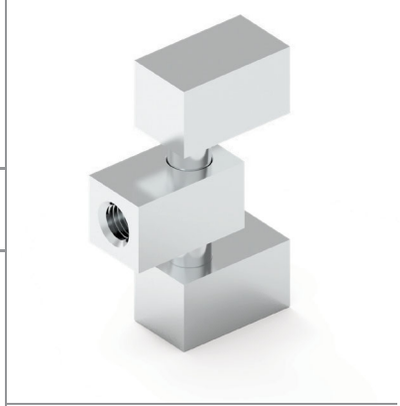

- Kenar montajlı kapaklarda uygulanır.
- Pim Uzunluğu değiştirilebilir
- Farklı boylar için lütfen satış ekibimiz ile irtibata geçiniz.

MATERIAL
GÖVDE: Prinç
PİM: Çelik

YÜZEY
Krom kaplama

MALZEME	M	YÜZEY	F
Pirinç	3	Krom kaplama	1

Grup Kodu	Malzeme	Yüzey
1093	3	1

Menteşe Dönme Açısı

KENAR MENTEŞE

993

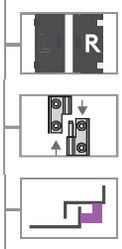

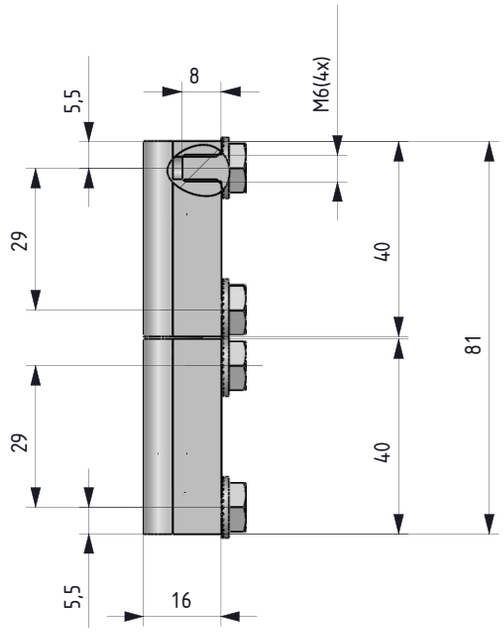

- Kenar montajlı kapaklarda uygulanır.
- Pirinç 12 mm parçalardan oluşur.
- Farklı boylar için lütfen satış ekibimiz ile irtibata geçiniz.

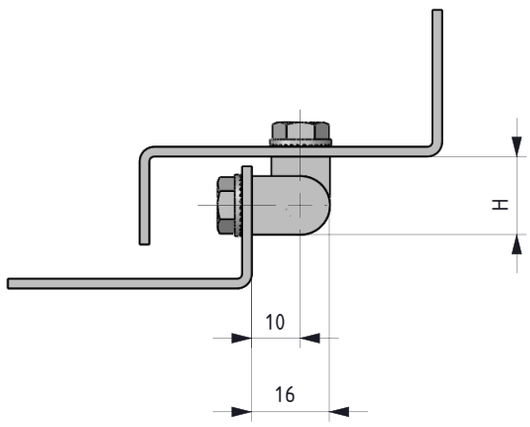

H
16
19
21

MALZEME
Pirinç

YÜZEY
Krom kaplama

Not: Civataları ile verilir.

Menteşe Dönme Açısı

MALZEME	M	YÜZEY	F
Pirinç	3	Krom kaplama	1

Grup Kodu	Malzeme	Yüzey	Yükseklik
993	3	1	H

tel | + 90 212 721 44 44 fax | + 90 212 721 44 45

1193 KENAR MENTEŞE

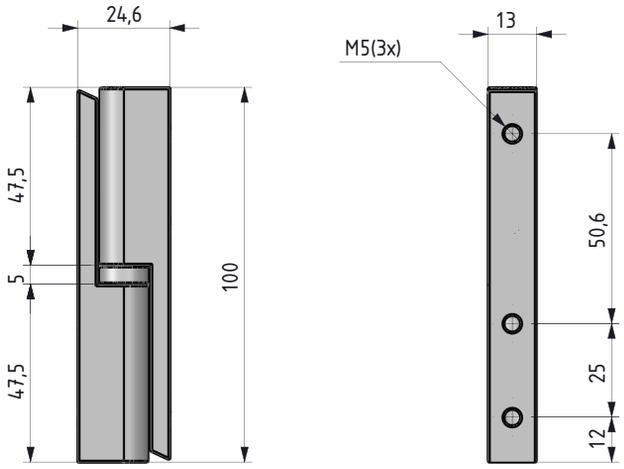

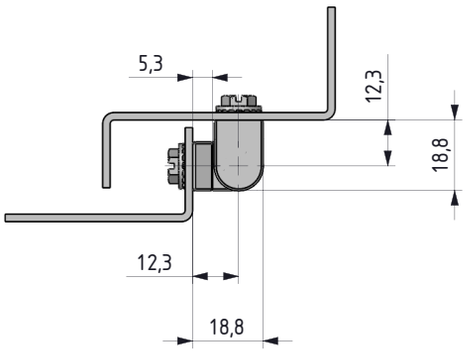

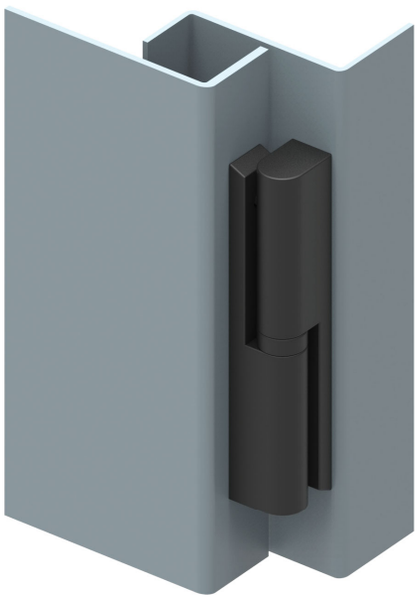

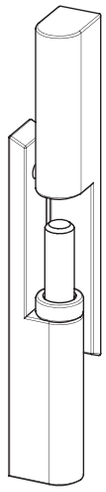

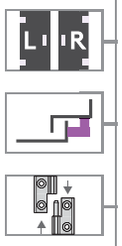

MALZEME
GÖVDE: Çelik
PİM : Paslanmaz çelik

YÜZEY
Krom kaplama veya siyah boya

Not: Civata verilmez

Menteşe Dönme Açısı

MALZEME	M	YÜZEY	F
Çelik	6	Kaplamasız	0
		Krom kaplama	1
		Siyah boya	2

Grup Kodu	Malzeme	Yüzey
1193	6	F

KENAR MENTEŞE 393

- Orta Gerilim panolarında uygulanır.
- Pirinç profilden üretilmiştir.
- Parçalar demontedir.
- Civatalı tasarımı sayesinde mukavemetli bir bağlantı sağlanır.

MALZEME
Pirinç: DIN 17672 CuZn39Pb3

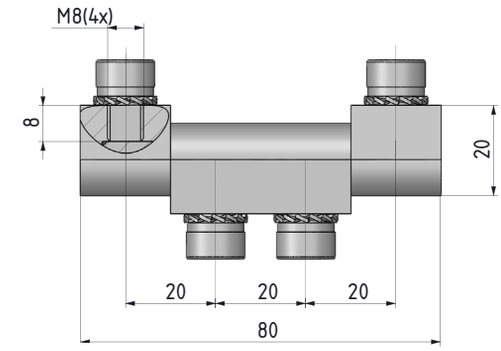

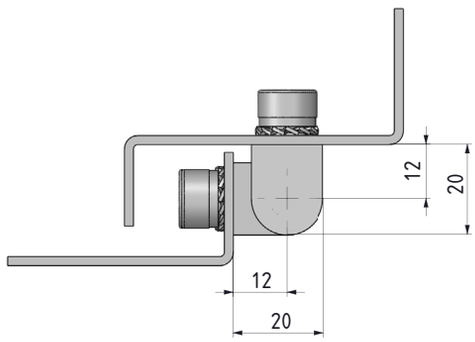

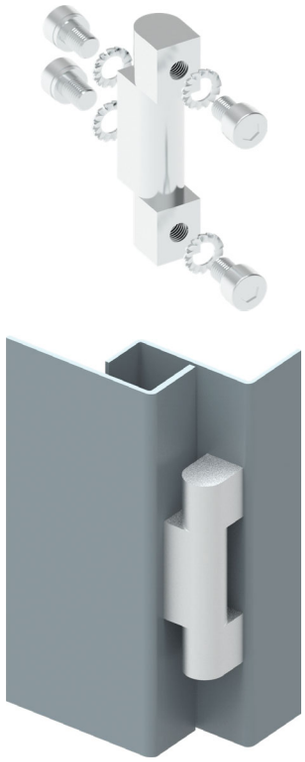

KENAR MENTEŞE 293

- Orta Gerilim panolarında uygulanır.
- Pirinç profilden üretilmiştir.
- Parçalar demontedir.
- Civatalı tasarımı sayesinde mukavemetli bir bağlantı sağlanır.

MALZEME
Pirinç: DIN 17672 CuZn39Pb3

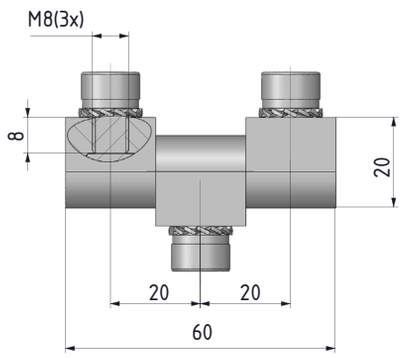

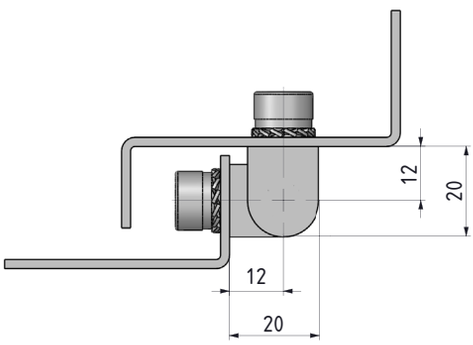

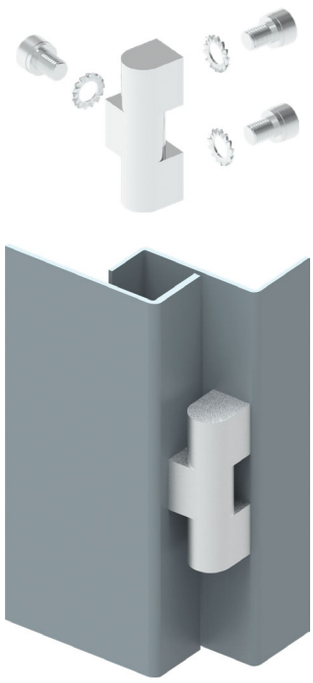

Menteşe dönme açısı

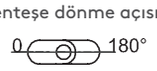

MALZEME	M	YÜZEY	F
Pirinç	3	Krom kaplama	1

Grup Kodu	Malzeme	Yüzey
	3	F

tel | + 90 212 721 44 44 fax | + 90 212 721 44 45

493 KENAR MENTEŞE

V: 1

Kendinden zamak pimli

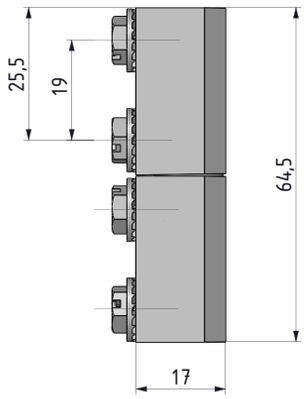

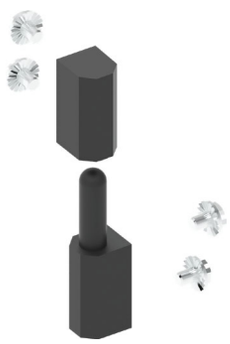

V: 2

Paslanmaz çelik pimli

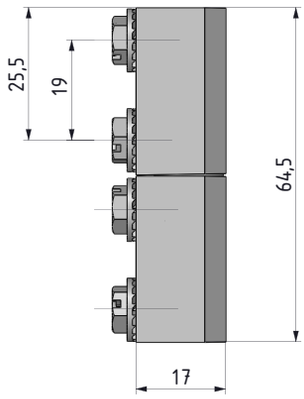

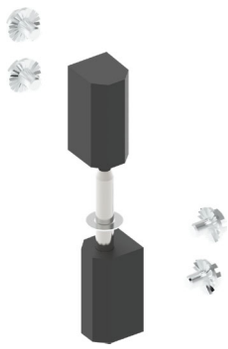

- Kapağın açık durumda çıkmasını sağlar.
- Sağ/Sol kapak uygulaması yapılabilir. Kapak Max 180 ° açılır.

MALZEME
Zamak DIN-EN 1774-ZnAl4Cu1
PİM: V1: Zamak DIN-EN 1774-ZnAl4Cu1
PİM: V2: Paslanmaz Çelik

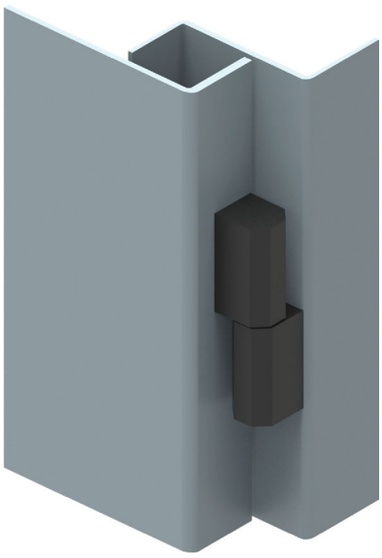

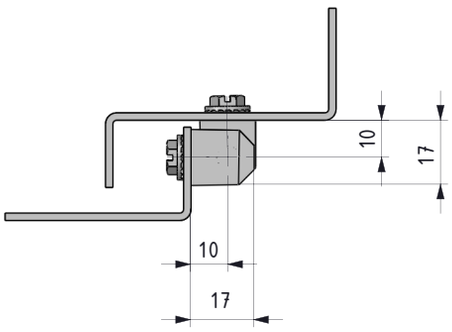

MALZEME	M	YÜZEY	F
Zamak	1	Krom kaplama	1
		Siyah boya	2

Grup Kodu	Malzeme	Yüzey	Versiyon
493	1	F	V

Menteşe dönme açısı

Not: Civataları ile verilir.

KENAR MENTEŞE 593

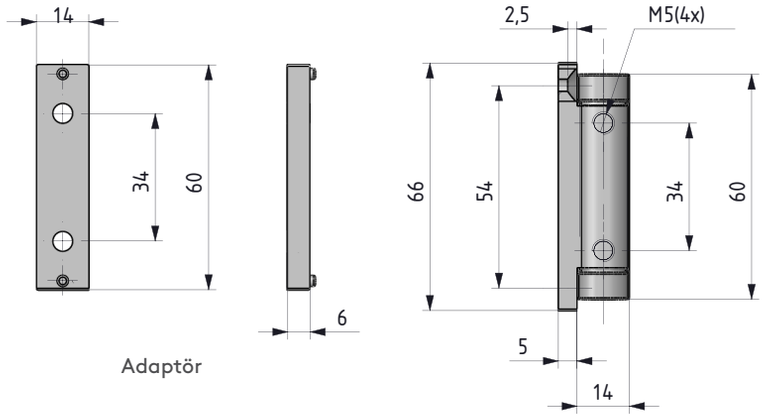

Adaptörlü versiyon
593 1-F-25

Standart versiyon
593 1-F-19

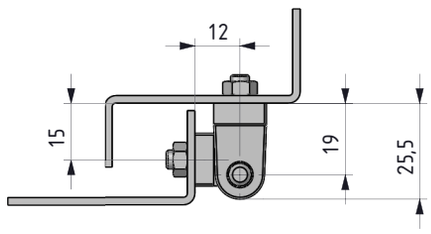

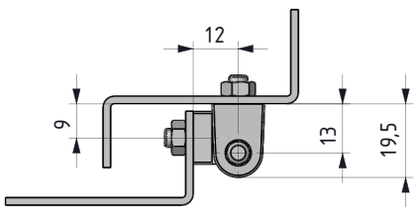

- Adaptör sayesinde iki farklı ölçüde montaj imkanı sağlar.
- Tırtıllı pim paslanmaz çeliktir.

MALZEME
Zamak DIN-EN 1774-ZnAl4Cu1
PİM: Paslanmaz Çelik

MALZEME	M	YÜZEY	F
Zamak	1	Krom kaplama	1
		Siyah boya	2

Menteşe dönme açısı

Grup Kodu	Malzeme	Yüzey	Yükseklik
593	1	F	H

Not: Civata verilmez.

tel | + 90 212 721 44 44 fax | + 90 212 721 44 45

693 KENAR MENTEŞE

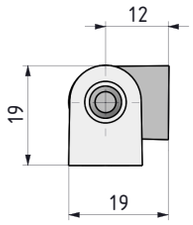

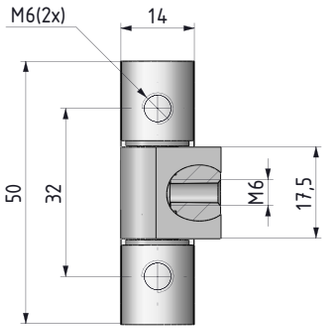

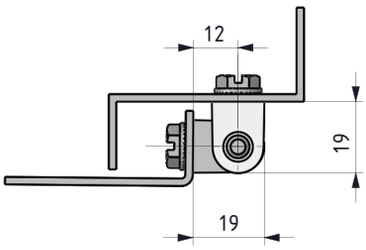

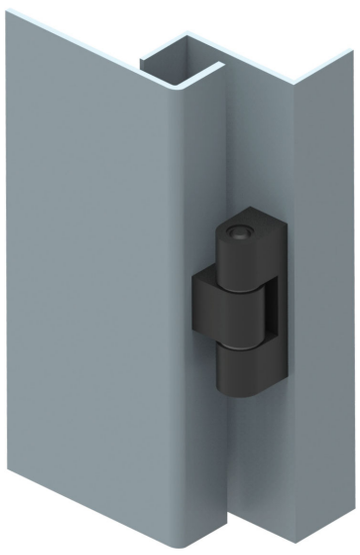

- Kenar montajlı kapaklarda uygulanır.
- Tırtıllı pim paslanmaz çeliktir. Parçalar montajlıdır.

MALZEME
Zamak DIN-EN 1774-ZnAl4Cu1
PİM: Paslanmaz Çelik

MALZEME	M	YÜZEY	F
Zamak	1	Krom kaplama	1
		Siyah boya	2

Grup Kodu	Malzeme	Yüzey
693	1	F

Menteşe dönme açısı