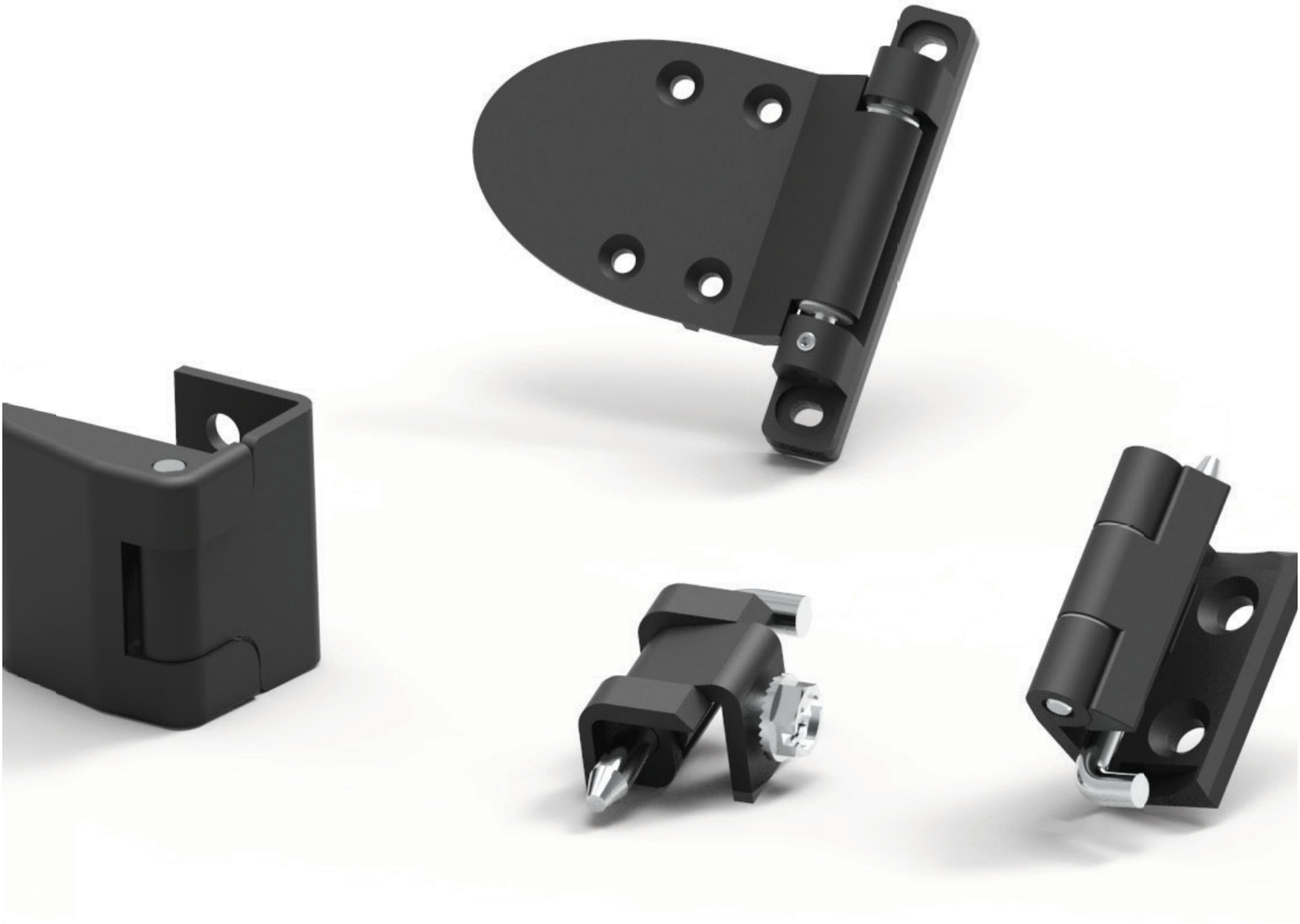

KÖŞE MENTEŞELER

334-351

mesan
ESSENTRA COMPONENTS

HIZLI BUL DİZİNİ

336

337

338

339

340

341

342

343

344

345

346

347

348

349

350

351

KÖŞE MENTEŞE

097

RoHS

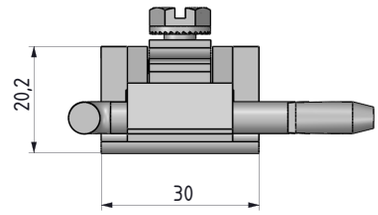

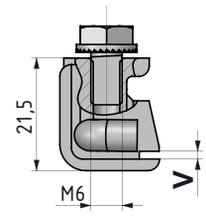

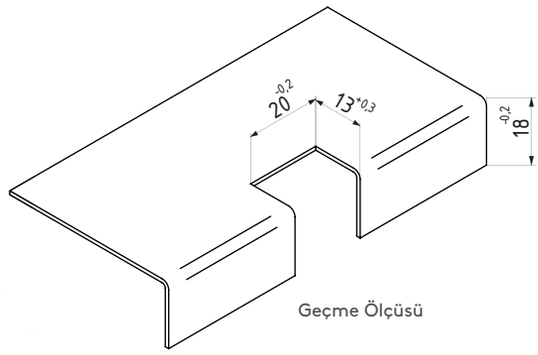

Geçme Ölçüsü

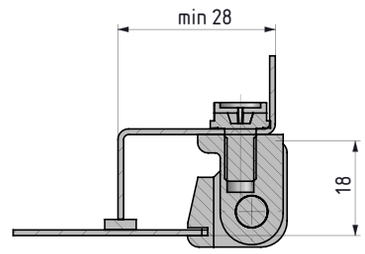

- **Paslanmaz çelik versiyonu sf:493**
- Köşe bağlantılı kapaklarda uygulanır.
- 1 - 2 mm kalınlığındaki saclara uygulanır.
- 3 ayrı pim uygulaması mevcuttur .

MALZEME
DÖNEN VE SABİT PARÇA:
Zamak DIN-EN 1774-ZnAl4Cu1
PİM: Çelik ve poliasetal (Delrin)

YÜZEY
Krom kaplama veya siyah boya

V:15
1.0 mm - 1.2 mm
Kapı kalınlığı
(097 M-F-P-15)

V:22
1.5 mm - 2 mm
Kapı kalınlığı
(097 M-F-P-22)

V:25
2 mm - 2.5 mm
Kapı kalınlığı
(097 M-F-P-25)

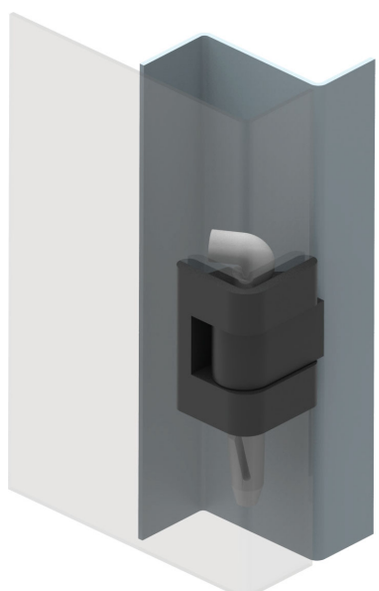

Menteşe dönme açısı

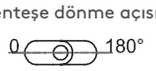

P:1 **P:2** **P:3**

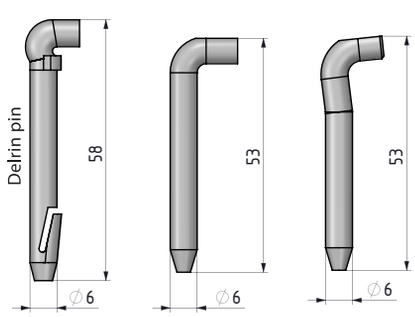

MALZEME	M	YÜZEY	F
Zamak	1	Krom kaplama	1
		Siyah boya	2

Grup Kodu	Malzeme	Yüzey	Pim	Versiyon
097	1	F	P	V

tel | + 90 212 721 44 44 fax | + 90 212 721 44 45

197 KÖŞE MENTEŞE

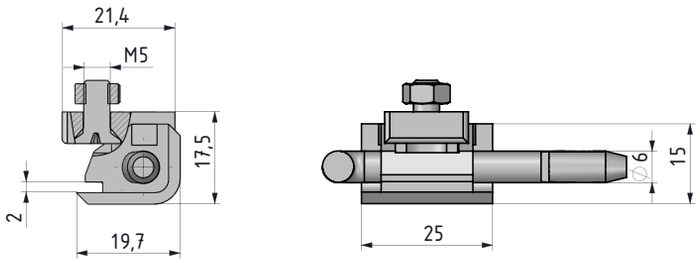

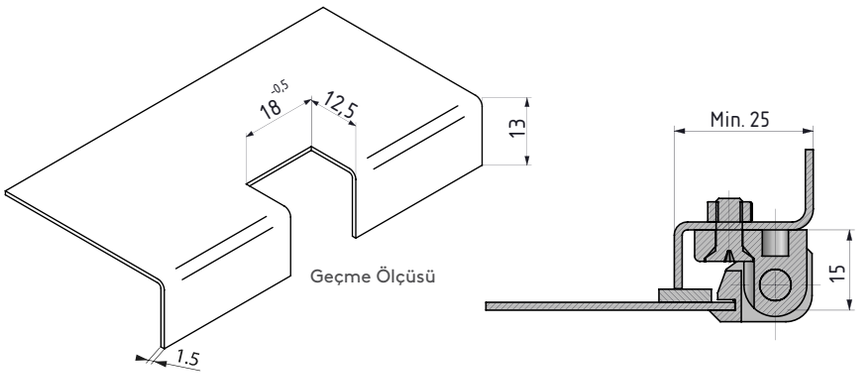

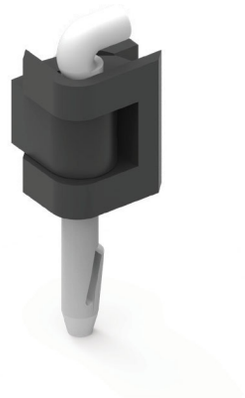

- Köşe bağlantılı kapaklarda uygulanır. Max 1.5 mm kalınlığındaki saclara uygulanır .
- 3 ayrı pim uygulaması mevcuttur.

MALZEME
GÖVDE: Polyamide PA6 GFR 30
PİM: Çelik ve poliasetal (Delrin)

Menteşe dönme açısı

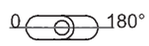

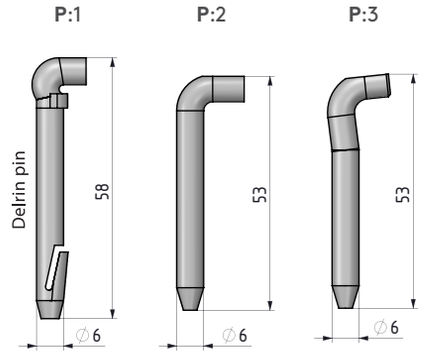

MALZEME	M	YÜZEY	F
Plastik	2	Kaplamasız	0

Grup Kodu	Malzeme	Yüzey	Pim
197	2	0	P

KÖŞE MENTEŞE

297

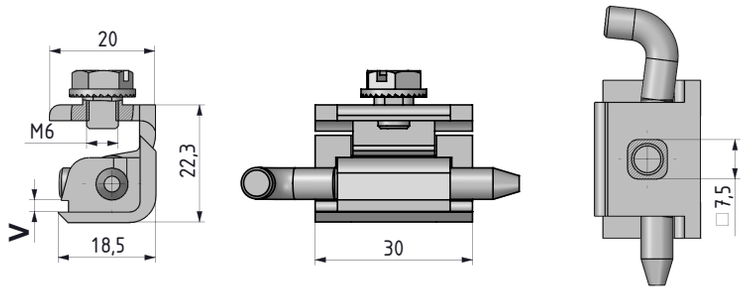

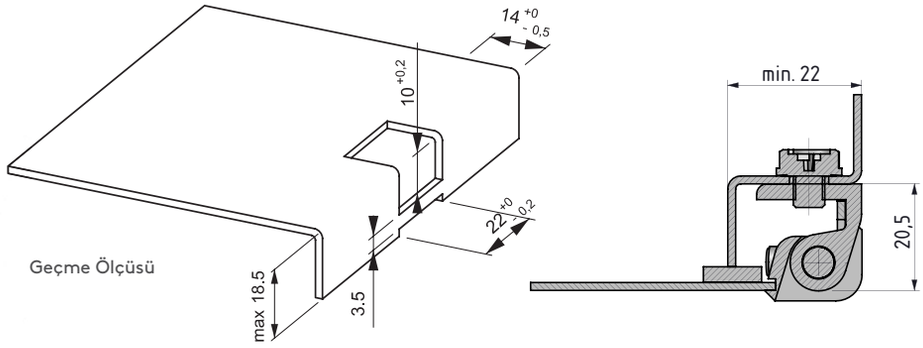

- Köşe bağlantılı kapaklarda uygulanır. Geçiş şekli sayesinde kapakta mukavemet sağlar.
- 1 - 1.5 mm kalınlığındaki saclara uygulanır.
- 3 ayrı pim uygulaması mevcuttur.

MALZEME
DÖNEN VE SABİT PARÇA:
Zamak DIN-EN 1774-ZnAl4Cu1
PİM: Çelik ve poliasetal (Delrin)

YÜZEY
Krom kaplama veya siyah boya

V:15

1.0 mm - 1.2 mm Kapı kalınlığı
(297 M-F-P-15)

V:22

1.5 mm Kapı kalınlığı
(297 M-F-P-22)

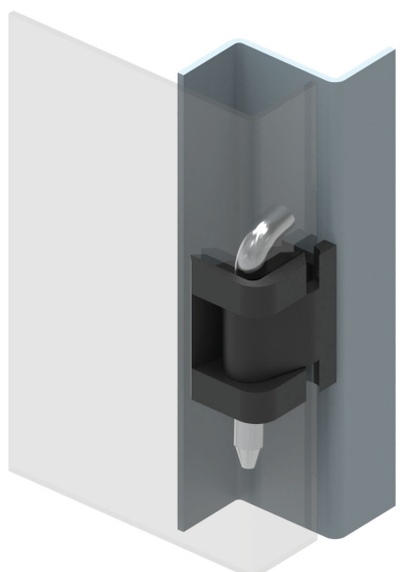

Menteşe dönme açısı

P:1 **P:2** **P:3**

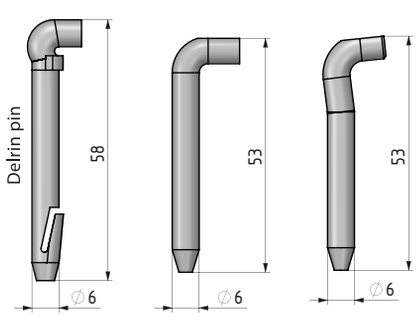

MALZEME	M	YÜZEY	F
Zamak	1	Krom kaplama	1
		Siyah boya	2

Grup Kodu	Malzeme	Yüzey	Pim	Versiyon
297	1	F	P	V

tel | + 90 212 721 44 44 fax | + 90 212 721 44 45

397 KÖŞE MENTEŞE

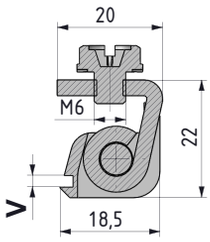

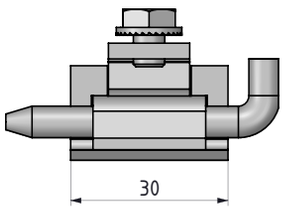

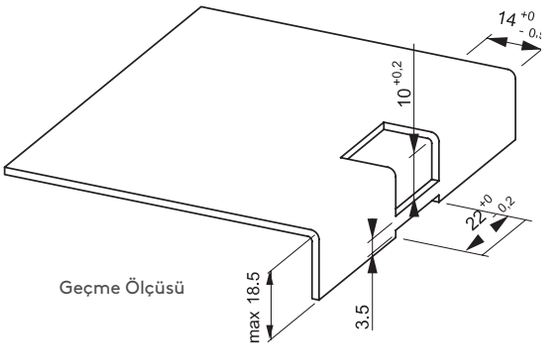

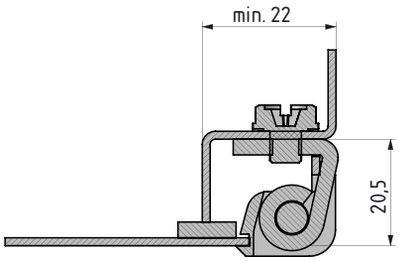

- Çelik orta parça sayesinde 097 ye göre daha dayanıklı menteşe
- 1 - 1.5 mm paneller için uygundur.
- 4 tip pim kullanılabilir.

MALZEME
GÖVDE: Zamak DIN-EN 1774-ZnAl4Cu1
ORTA PARÇA: Çelik

YÜZEY
Krom kaplama veya siyah boya

V:15

1.0 mm - 1.2 mm Kapı kalınlığı
(397 M-F-P-15)

V:22

1.5 mm Kapı kalınlığı
(397 M-F-P-22)

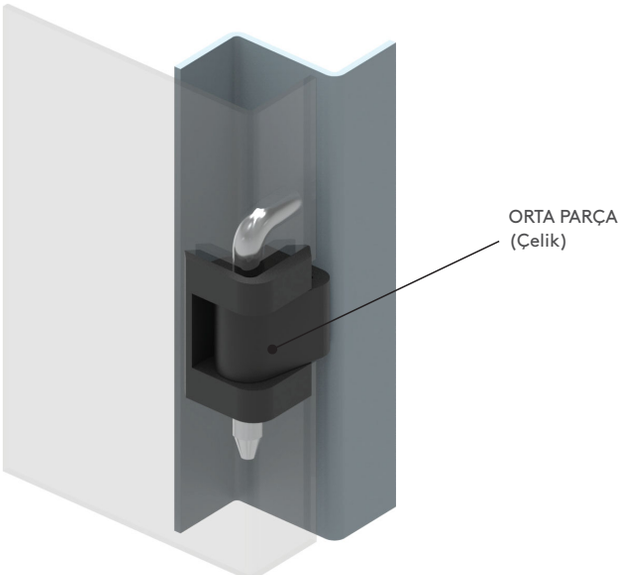

Menteşe dönme açısı

P:1

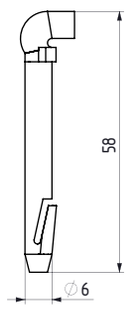

P:2

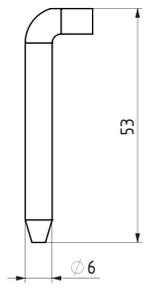

P:3

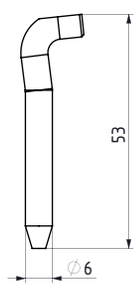

P:4

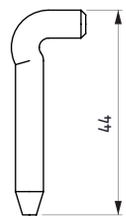

MALZEME	M	YÜZEY	F
Zamak	1	Krom kaplama	1
		Siyah boya	2

Grup Kodu	Malzeme	Yüzey	Pim	Versiyon
397	1	F	P	V

KÖŞE MENTEŞE

298

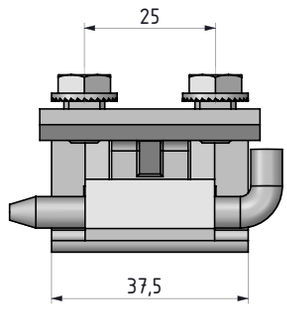

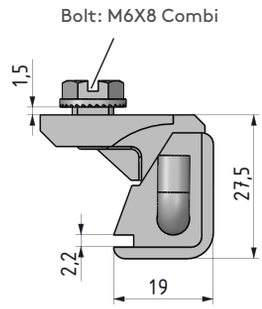

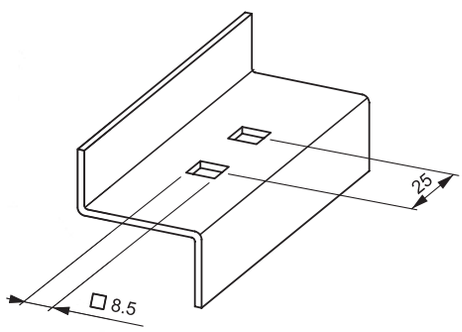

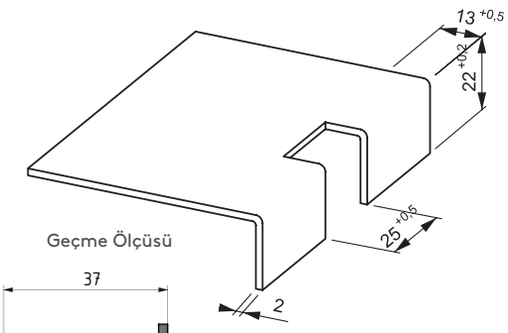

Geçme Ölçüsü

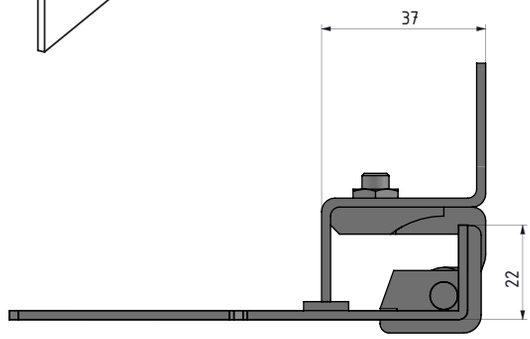

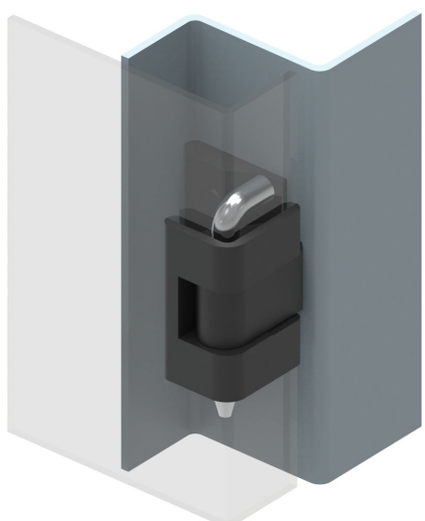

- Köşe bağlantılı kapaklarda uygulanır. Max. 2.0 mm kalınlığındaki saclara uygulanır.
- Çelik pim önerilir.
- M6 civata ile pano içinden montaj imkanı sağlar.

MALZEME
GÖVDE: Zamak DIN-EN 1774-ZnAl4Cu1
PİM: Çelik

YÜZEY
Krom kaplama veya siyah boya

Menteşe dönme açısı

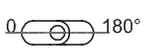

P:2

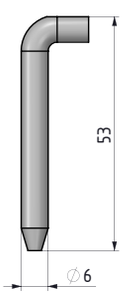

MALZEME	M	YÜZEY	F
Zamak	1	Krom kaplama	1
		Siyah boya	2

Grup Kodu	Malzeme	Yüzey	Pim
298	1	F	2

tel | + 90 212 721 44 44 fax | + 90 212 721 44 45

098 KÖŞE MENTEŞE

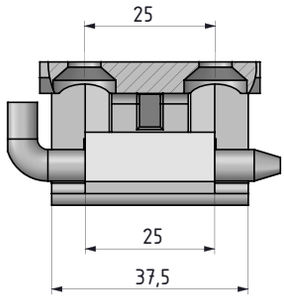

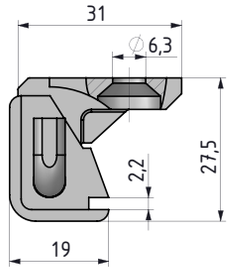

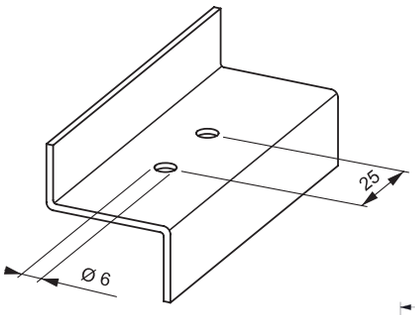

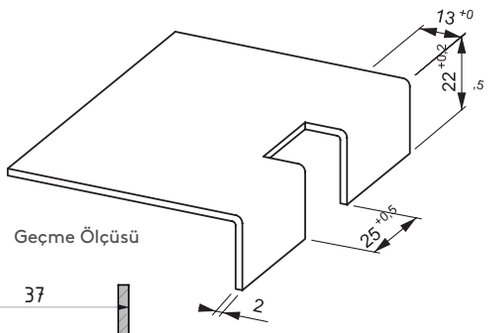

Geçme Ölçüsü

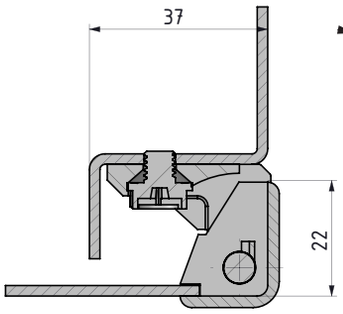

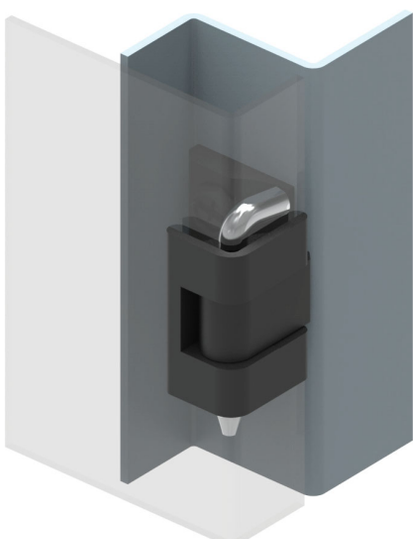

- Köşe bağlantılı kapaklarda uygulanır. Max 2.0 mm kalınlığındaki saclara uygulanır .
- Çelik pim önerilir.

MALZEME
GÖVDE: Zamak DIN-EN 1774-ZnAl4Cu1
PİM: Çelik

YÜZEY
Krom kaplama veya siyah boya

Not: Civata verilmez

Menteşe dönme açısı

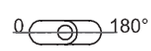

P:2

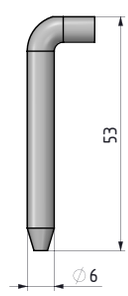

MALZEME	M	YÜZEY	F
Zamak	1	Krom kaplama	1
		Siyah boya	2

Grup Kodu	Malzeme	Yüzey	Pim
098	1	F	2

KÖŞE MENTEŞE

398

RoHS

L R

V:1

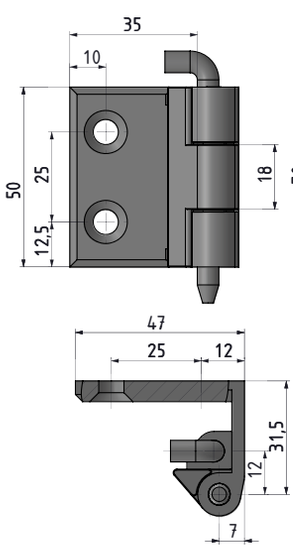

V:2

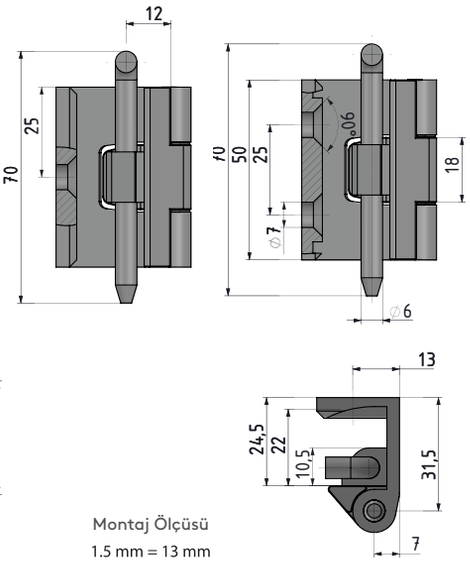

Montaj Ölçüsü
1.5 mm = 13 mm
2.0 mm = 15 mm

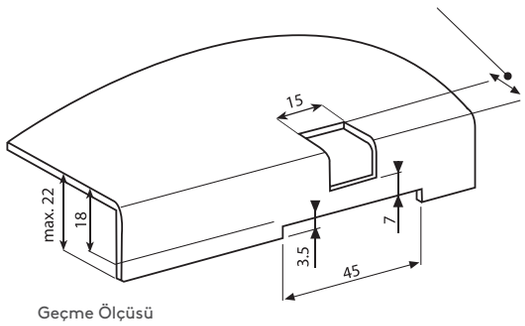

Geçme Ölçüsü

- Sağ ve sol uygulaması mevcut.
- 180° açılabilir
- Kabinde özel kesme geometrisi mevcuttur.
- Kenar ve orta parçanın birbirini aşındırmaması için arada paslanmaz çelik pullar kullanılmaktadır.
- 25 mm eğimli kapılar için uygundur.

MALZEME
GÖVDE: Zamak DIN-EN 1774-ZnAl4Cu1
PİM: Çelik

YÜZEY
Krom kaplama veya siyah boya

Menteşe dönme açısı

Not: Civata verilmez

MALZEME	M	YÜZEY	F
Zamak	1	Krom kaplama	1
		Siyah boya	2

Grup Kodu	Malzeme	Yüzey	Versiyon
398	1	F	V

tel | + 90 212 721 44 44 fax | + 90 212 721 44 45

497 KÖŞE MENTEŞE

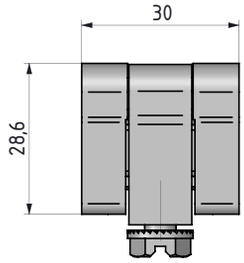

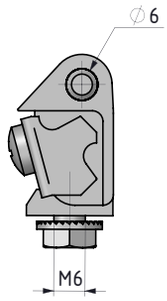

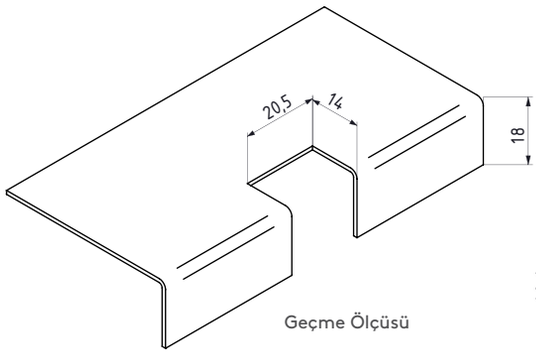

Geçme Ölçüsü

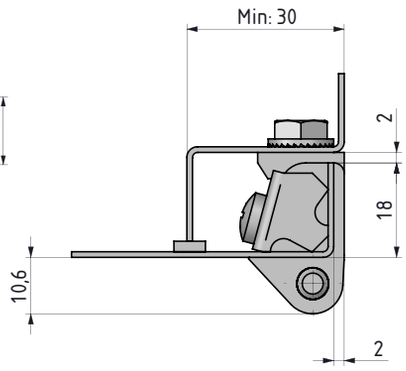

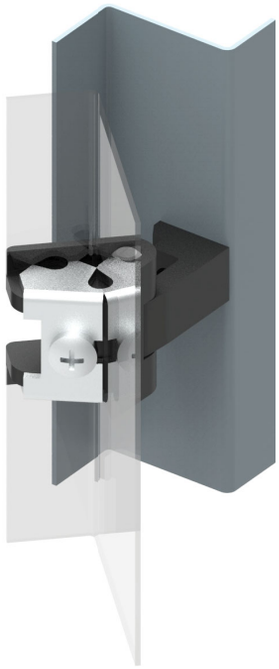

- Köşe menteşe.
- Özel bağlantı sacı sayesinde topraklama mümkündür.

MALZEME
KENAR PARÇA: Zamak DIN-EN 1774-ZnAl4Cu1
ORTA PARÇA: Zamak DIN-EN 1774-ZnAl4Cu1
MONTAJ SACI: Çelik

YÜZEY
Krom kaplama veya siyah boya

Menteşe dönme açısı

Not: Civatası ile verilir.

MALZEME	M	YÜZEY	F
Zamak	1	Krom kaplama	1
		Siyah boya	2

Grup Kodu	Malzeme	Yüzey
497	1	F

KÖŞE MENTEŞE

498

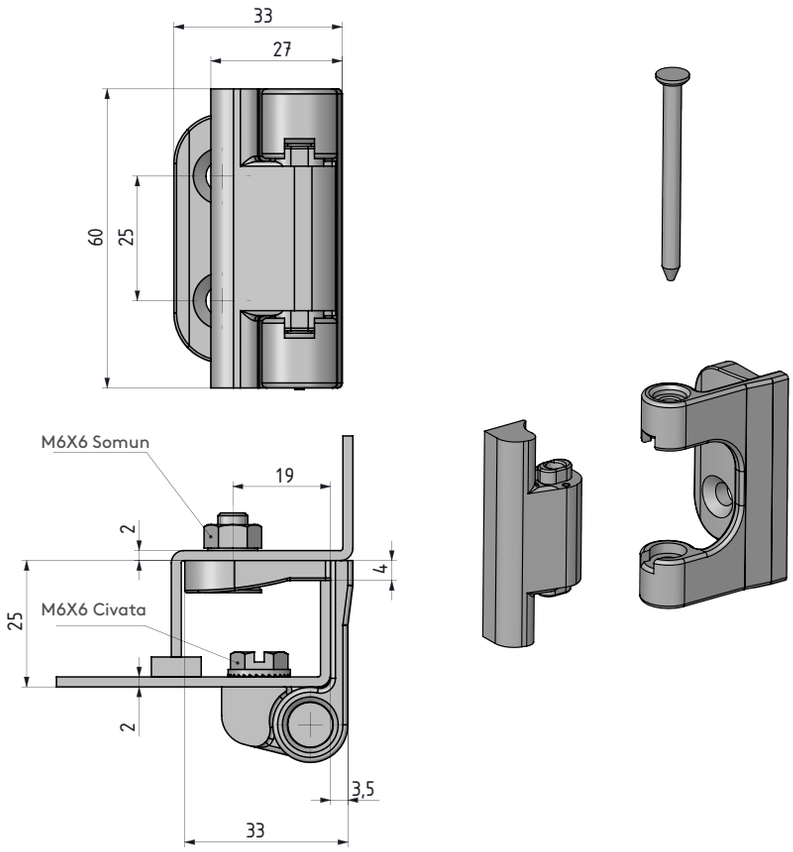

- Kapı 90° açıldığında pim alınırsa pano kapağı yerinden çıkarılabilir.
- Kapının kapalı konumunda pim alınsa dahi kapı yerinden çıkmaz.
- 25 mm bükümlü kapılar için uygundur.

MATERIAL
GÖVDE: Zamak DIN-EN 1774-ZnAl4Cu1
PİM: Plastik

YÜZEY
Krom kaplama veya siyah boya

Menteşe dönme açısı

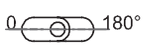

Not: Civata verilmez

MALZEME	M	YÜZEY	F
Zamak	1	Krom kaplama	1
		Siyah boya	2

Grup Kodu	Malzeme	Yüzey
498	1	F

tel | + 90 212 721 44 44 fax | + 90 212 721 44 45

400 KÖŞE MENTEŞE

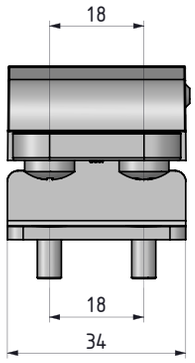

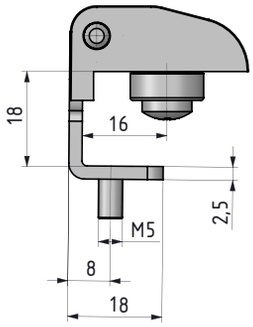

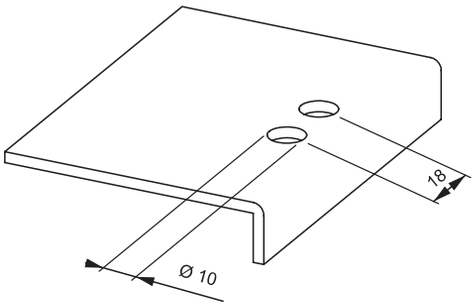

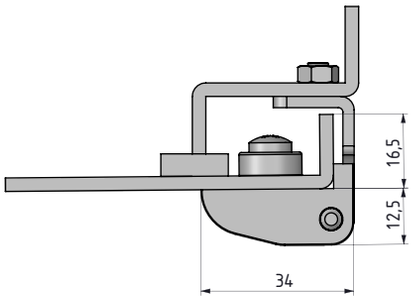

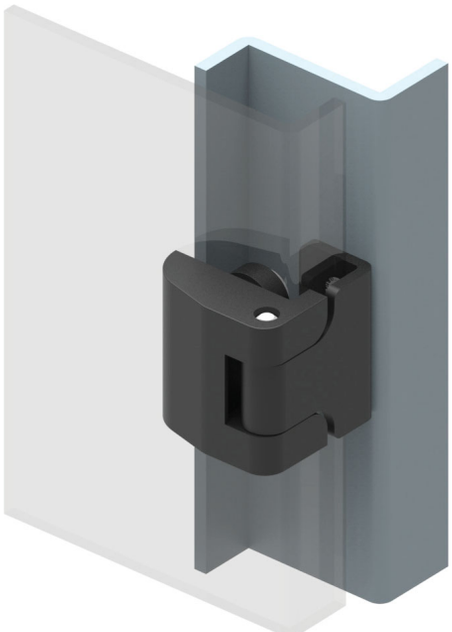

- 16.5 mm bükümlü köşe montajlı kapaklarda uygulanır.
- M5 civatalı versiyonu vardır. Gövde montajında plastik montaj aparatı kullanılır.
- Plastik gövde sayesinde ekonomik bir versiyondur.

MALZEME

GÖVDE : Zamak DIN-EN 1774-ZnAl4Cu1 veya PA6 GFR 30

ORTA PARÇA: Çelik

PİM: Çelik

YÜZEY

Siyah boya

MALZEME	M	YÜZEY	F
Zamak	1	Siyah boya	2
Plastik	2	Kaplamasız	0

Grup Kodu	Malzeme	Yüzey	Versiyon	Opsiyon
400	M	F	18	1

Menteşe dönme açısı

KÖŞE MENTEŞE

200

Delikli

Civatalı

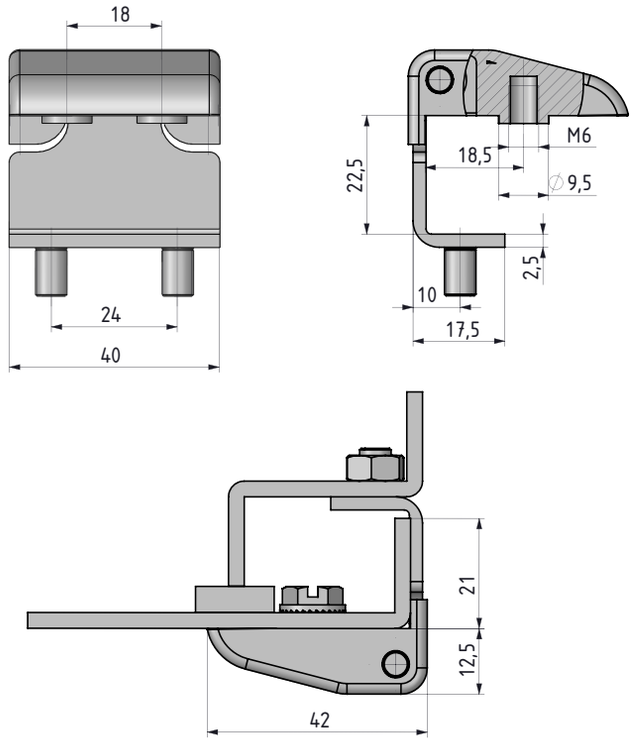

- 21 mm bükümlü köşe kapaklarda kullanılır.
- Civatalı ve civatasız versiyonu vardır.
- Civatalı versiyonda M6 civata kullanılmıştır.

MALZEME

GÖVDE: Zamak DIN-EN 1774-ZnAl4Cu1
ORTA PARÇA: Çelik
PİM: Çelik

YÜZEY

Siyah boya

Menteşe dönme açısı

MALZEME	M	YÜZEY	F
Zamak	1	Siyah boya	2

Grup Kodu	Malzeme	Yüzey	Versiyon	Opsiyon
200	1	2	17	OP

OPSİYON	OP
Delikli	0
Civatalı	1

tel | + 90 212 721 44 44 fax | + 90 212 721 44 45

200 KÖŞE MENTEŞE

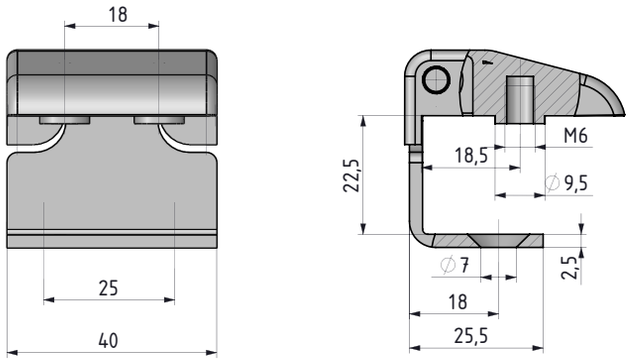

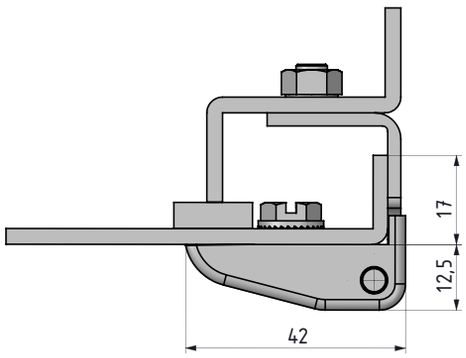

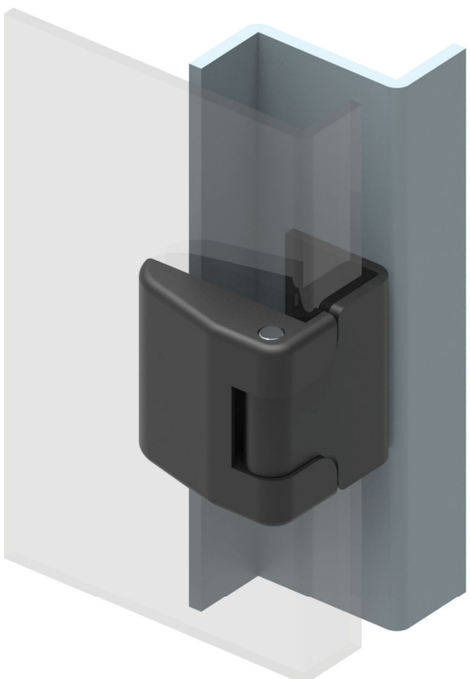

MALZEME
GÖVDE: Zamak DIN-EN 1774-ZnAl4Cu1
ORTA PARÇA: Çelik
PİM: Çelik

YÜZEY
Siyah boya

MALZEME	M	YÜZEY	F
Zamak	1	Siyah boya	2

Grup Kodu	Malzeme	Yüzey	Versiyon	Opsiyon
200	1	2	25	0

OPSİYON	OP
Delikli	0

Menteşe dönme açısı

Not: Civata verilmez

KÖŞE MENTEŞE

100

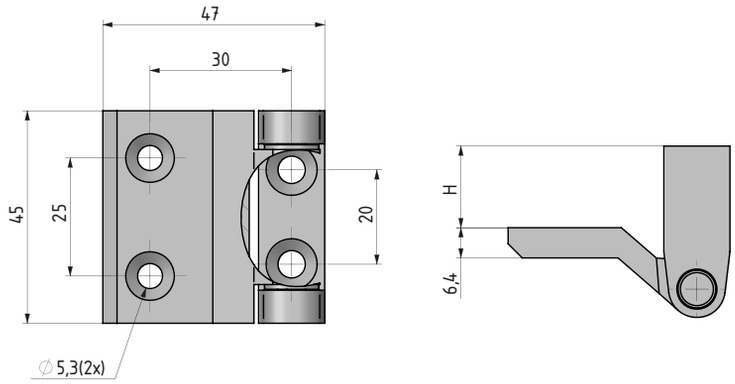

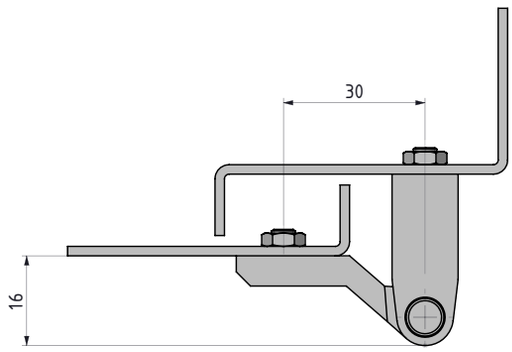

- 0 mm - 30 mm farklı bükümlü kapaklarda uygulama imkanı vardır
- Pim ve plastik yataklar demonte olarak sevk edilir.

MALZEME
GÖVDE: Zamak DIN-EN 1774-ZnAl4Cu1
PİM: Çelik
YATAK: Delrin

YÜZEY
Siyah boya

H
00
02
03
05
07
10
15
17
20
25
27
30

Menteşe dönme açısı

Not: Civata verilmez

MALZEME	M	YÜZEY	F
Zamak	1	Krom kaplama	1
		Siyah boya	2

Grup Kodu	Malzeme	Yüzey	Yükseklik
100	1	F	H

tel | + 90 212 721 44 44 fax | + 90 212 721 44 45

600 KÖŞE MENTEŞE

V:3

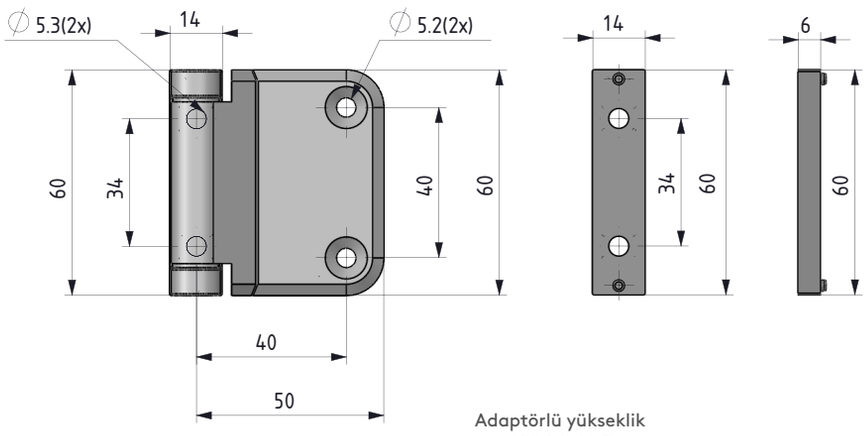

Adaptörlü yükseklik
600 1-2-H-3

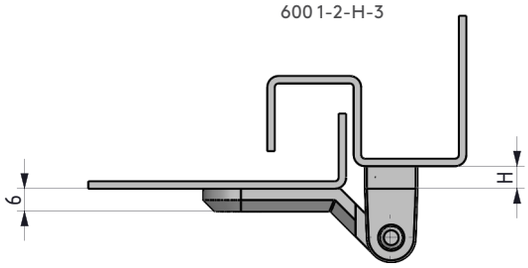

H
00
06
12
18

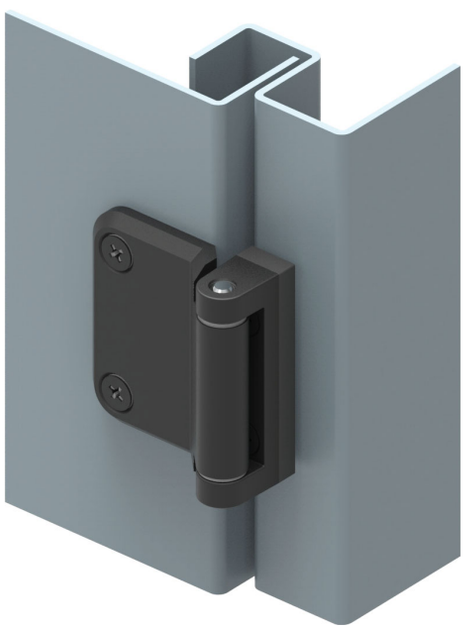

- **Paslanmaz çelik versiyonu sf:498**
- 0' dan 18 mm e kadar farklı bükümlü kapaklarda uygulama imkanı vardır.
- Pim ve plastik yataklar demonte olarak sevk edilir.

MALZEME
GÖVDE: Zamak DIN-EN 1774-ZnAl4Cu1
PİM: Çelik
YATAK: Delrin

YÜZEY
Siyah boya

MALZEME	M	YÜZEY	F
Zamak	1	Siyah boya	2

Grup Kodu	Malzeme	Yüzey	Yükseklik	Versiyon
600	1	2	H	3

Menteşe dönme açısı

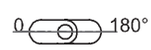

Not: Civata verilmez

KLİMA SANTRAL MENTEŞESİ

600

RoHS

2D

V:1

2D ayarlı

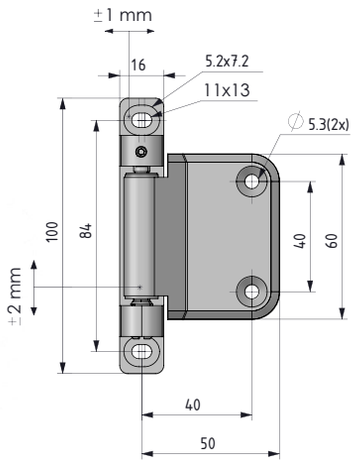

V:2

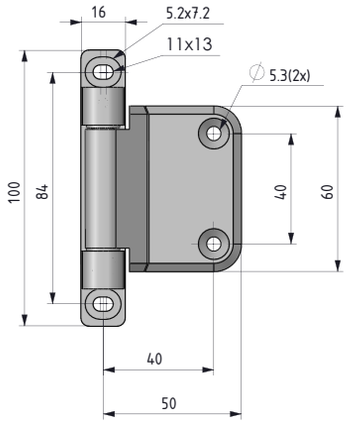

Adaptörlü yükseklik

H
00
03
05
10
15

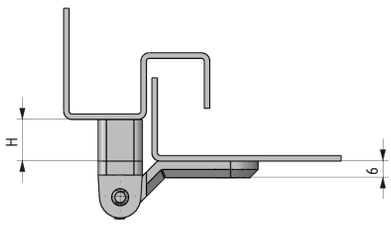

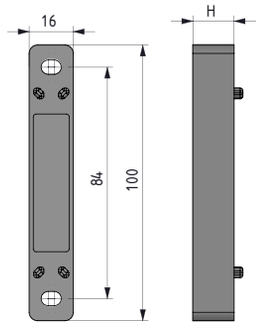

Adaptör

- Genel olarak bükümlü ve izolasyonlu kapaklarda kullanılır.
- 0' dan 15 mm e kadar farklı bükümlü kapaklarda uygulama imkanı vardır.
- Komple montajlı sevk edilir.
- 2 boyutta kapı ayarı mevcuttur.
- Düşey yönde ± 2 mm, yatay yönde ± 1mm ayar yapabilir.

MALZEME

GÖVDE: Zamak DIN-EN 1774-ZnAl4Cu1
PİM: Çelik
YATAK: Delrin

YÜZEY

Siyah boya

Menteşe dönme açısı

0 — 180°

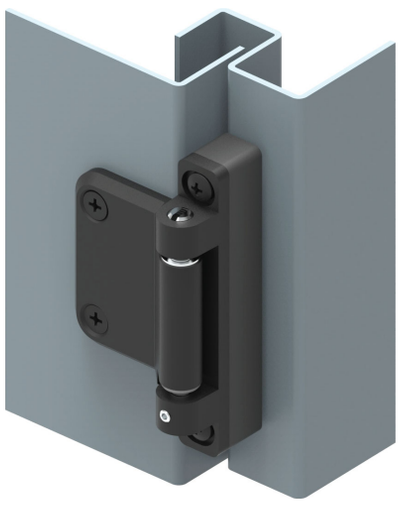

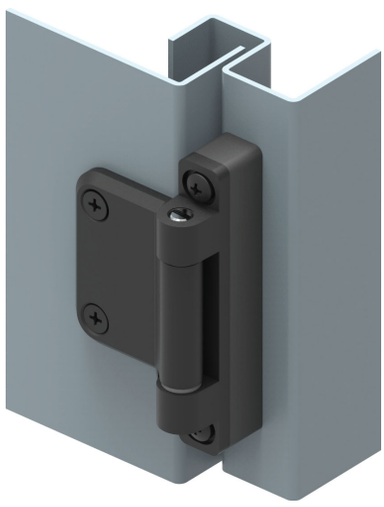

MALZEME	M	YÜZEY	F
Zamak	1	Siyah boya	2

YÖN UYGULAMASI	
Sağ kapak	001
Sol kapak	002

Not: Civata verilmez

Grup Kodu	Malzeme	Yüzey	Yükseklik	Versiyon	Yön Uygulaması
600	1	2	H	V	

tel | + 90 212 721 44 44 fax | + 90 212 721 44 45

700 KLİMA SANTRAL MENTEŞESİ

RoHS

V:1

2D ayarlı

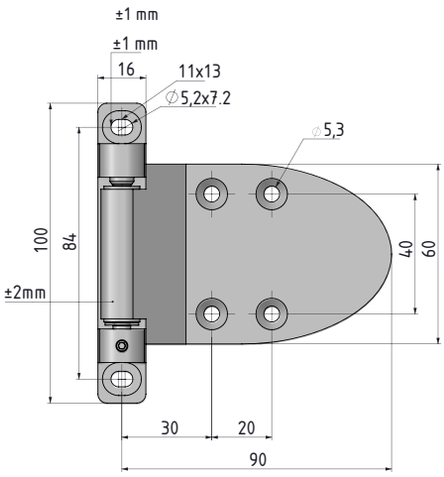

V:2

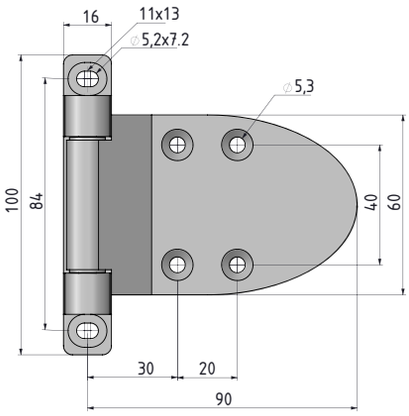

Adaptörlü yükseklik

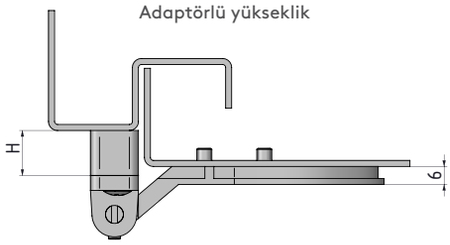

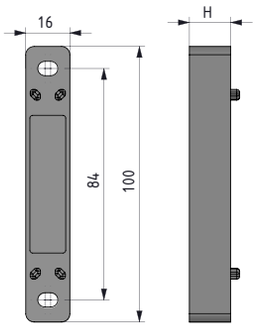

H
00
02
07
12

Adaptörsüz

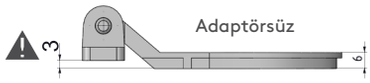

Adaptör

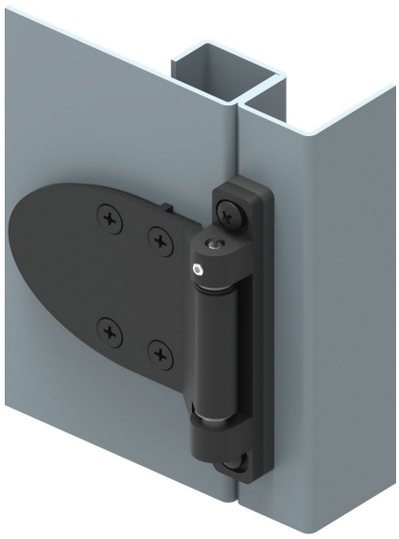

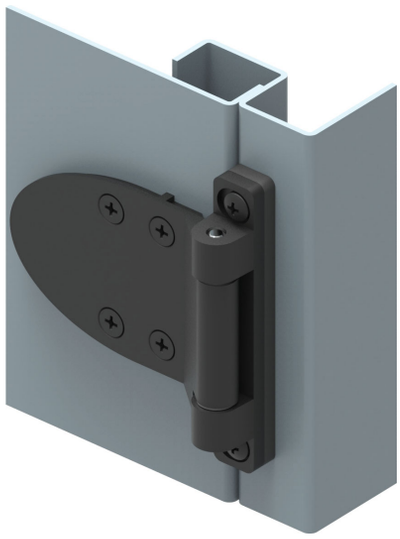

- Genel olarak bükümlü ve izolasyonlu kapaklarda kullanılır.
- 0' dan 12 mm e kadar farklı bükümlü kapaklarda uygulama imkanı vardır.
- Komple montajlı sevk edilir.

MALZEME

GÖVDE: Zamak DIN-EN 1774-ZnAl4Cu1
PİM: Çelik
YATAK: Delrin

YÜZEY

Siyah boya

MALZEME	M	YÜZEY	F
Zamak	1	Siyah boya	2

YÖN UYGULAMASI	
Sağ kapak	001
Sol kapak	002

Menteşe dönme açısı

0 180°

Grup Kodu	Malzeme	Yüzey	Yükseklik	Versiyon	Yön Uygulaması
700	1	2	H	V	

Not: Civata verilmez