mesan
ESSENTRA COMPONENTS

Erişim Çözümleri

# MODÜLER SİSTEM KOLLU KİLİT

406

407

# MODÜLER SİSTEM KOLLU KİLİT

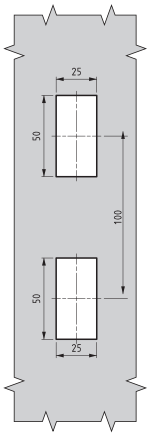

## İki farklı montaj seçeneği

Klips ile montaj (Hızlı)

Kapak ile montaj (IP 65)

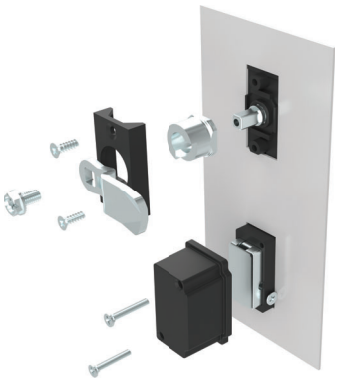

- Kilitleme sistemi modüler olup uygulama esnasında isteğe göre değiştirilebilir.
- Kilitleme modülleri bağımsız sipariş edilebilir.
- Tek noktadan veya 3 noktadan kilitleme aynı gövde üzerinde yapılabilir.
- Asma kilit uygulaması opsiyoneldir.

**MALZEME**

| | |
|---|---|
| GÖVDE | : PA6 GFR 30 |
| KOL | : Zamak DIN-EN 1774-ZnAl4Cu1 |
| MEKANİZMA | : PA6 GFR 30 |
| DİL | : Çelik |
| CONTA | : Poliüretan |

## Modüler yapı özelliği sayesinde,

Bu kilidin
kilitleme sistemi özelliklerini
kullanım ihtiyacına göre
sonradan degistirmek
mümkündür.

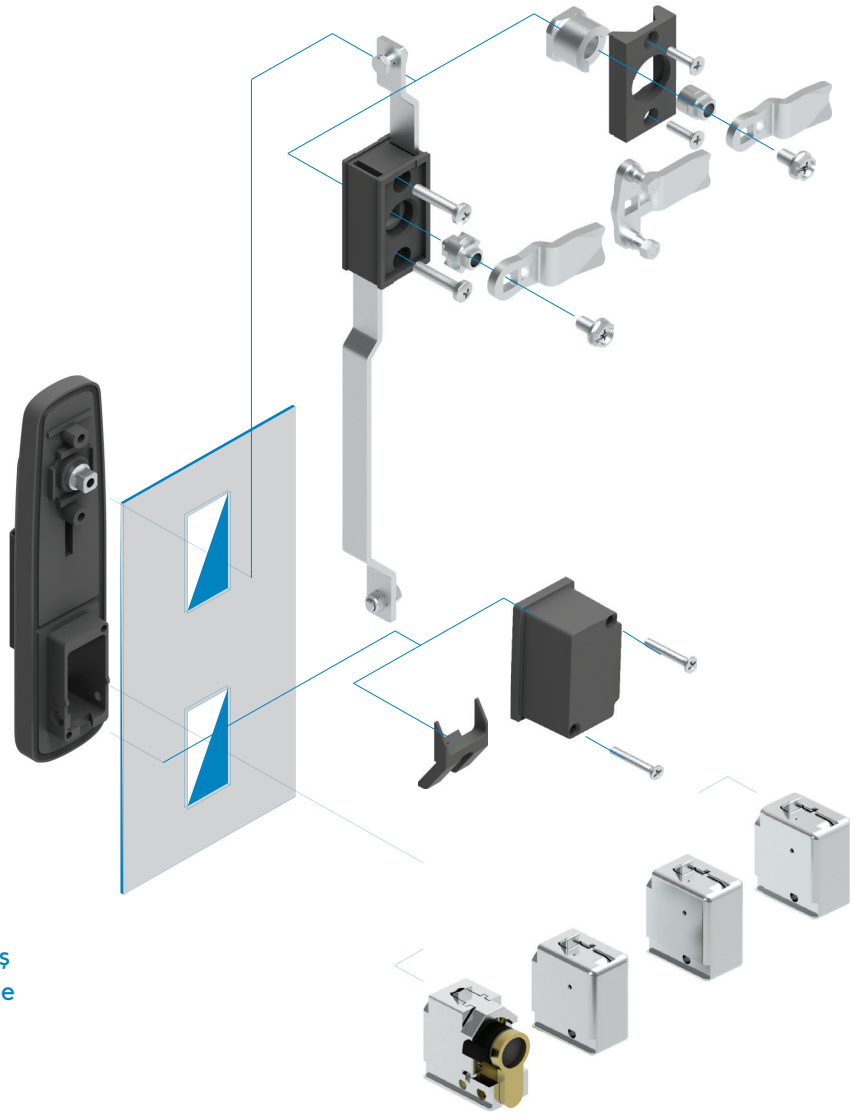

**Örneğin;**

mekanizmasız olarak aldığınız bu kilidi dilerseniz aşağıdaki MLS02 setini sipariş ettiğinizde sonradan mekanizmalı kilide dönüştürebilirsiniz.

! Bu ürün setleri özel kodlarla **ayrıca sipariş edilebilmektedir.**

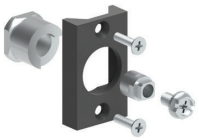

| MLS01 | MLS02 | MLS03 | MDLXX | MLS05 | 320.02.246 | DİLLER |
|---|---|---|---|---|---|---|
| 1-SET:<br>● Gövde<br>● Kol<br>● Toz kapağı<br>● Mafsal | 1-SET:<br>● Plastik mekanizma<br>● Civatalar<br>● Dil adaptörü<br>**Çok noktadan kilitleme için** | 1-SET:<br>● Plastik montaj parçası<br>● Civatalar<br>● Dil adaptörü<br>**Tek noktadan kilitleme için** | MODÜLLER<br>● MDLXX | 1-SET:<br>● Plastik montaj kapağı<br>● Civatalar<br>**Bu set ile kilit IP 65 özelliklerini karşılar.** | 1-Adet<br>● Klips (kolay montaj)<br>**Bu klips parçası ile montaj süresi % 50 azalır.** | **Lütfen dil sayfalarına bakınız. Katalog veya web sitemizdeki** |

mesan
ESSENTRA COMPONENTS

**TEL. +90 212 721 4444**
**info@mesanlocks.com**

**MESAN KİLİT A.Ş.**
Alipasa Sanayi Bölgesi,
Ulugbey Sokak No: 7
34570 Silivri İstanbul Türkiye
Fax. +90 212 721 4445