mesan
ESSENTRA COMPONENTS

Erişim Çözümleri

‘T’ KOLLU KABİN KİLİDİ

3D ÜRÜN GÖRÜNÜMÜ

ÜRÜN ANİMASYONU

214

'T' KOLLU KABİN KİLİDİ

IP 65

RoHS

- Yalıtımlı kapılarda sıkıştırma özelliği sayesinde sızdırmazlık sağlar.
- Kilitleme mesafesi ayarlanabilir.
- Makaralı dil sayesinde kolay kilitleme sağlar.
- Asma kilit uygulaması mevcuttur.

MALZEME

GÖVDE	: Çelik
KOL	: Zamak DIN-EN 1774-ZnAl4Cu1
DİL	: Çelik
CİVATA	: Paslanmaz çelik
CONTA	: Poliüretan

Otobüs ,Kamyon
Tır, İş makinaları,
Tarım makinaları,
Karavanlar, Özel araçlar,
Jeneratörler, ve Makineler

için
güçlü
bir çözüm !

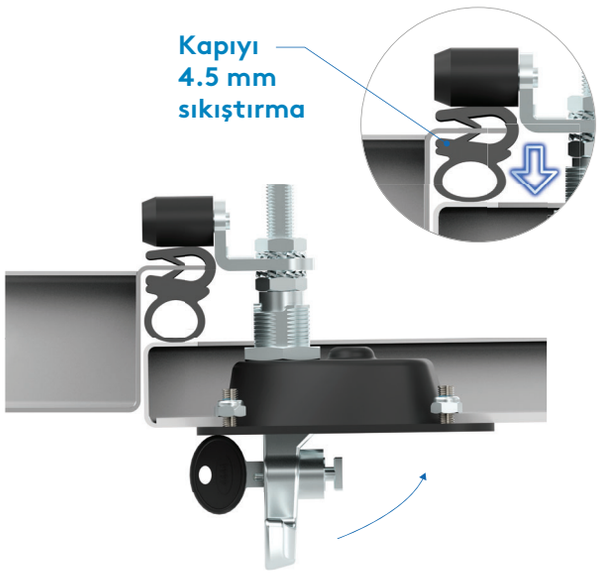
Kapıyı
4.5 mm
sıkıştırma

Min : 20 mm
Max: 87 mm
Ayarlanabilir
kilitleme
mesafesi

Farklı kilitleme
mesafesi için
dil seçenekleri

Sızdırmazlık
için koruyucu
conta

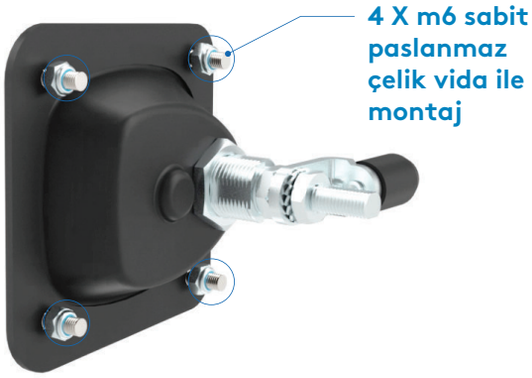
4 X m6 sabit
paslanmaz
çelik vida ile
montaj

mesan
ESSENTRA COMPONENTS

TEL. +90 212 721 4444
info@mesanlocks.com

MESAN KİLİT A.Ş.
Alipasa Sanayi Bölgesi,
Ulugbey Sokak No: 7
34570 Silivri İstanbul Türkiye
Fax. +90 212 721 4445