KABİN KİLİDİ

016

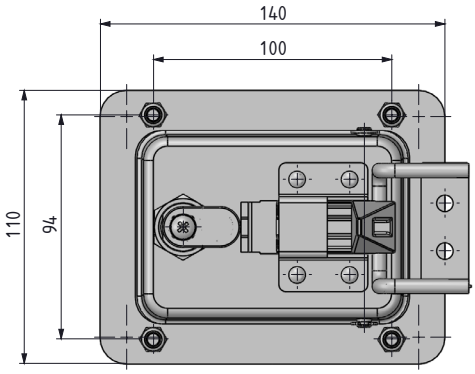

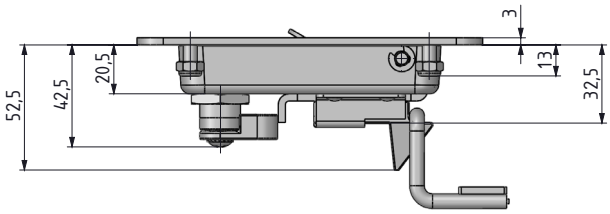

- Kapıyı iterek kilitleme özelligi vardır.
- Kilitleme için dil bağlantı aparatı gereklidir.
- Kilitli konumda iken içeriden dil itilerek kilit açılabilir.

MALZEME
Paslanmaz çelik (AISI 304)

DİL KARŞILIK SACI

016 A740

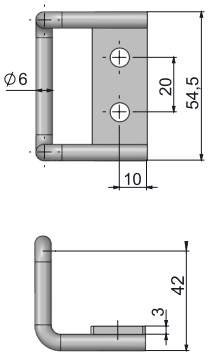

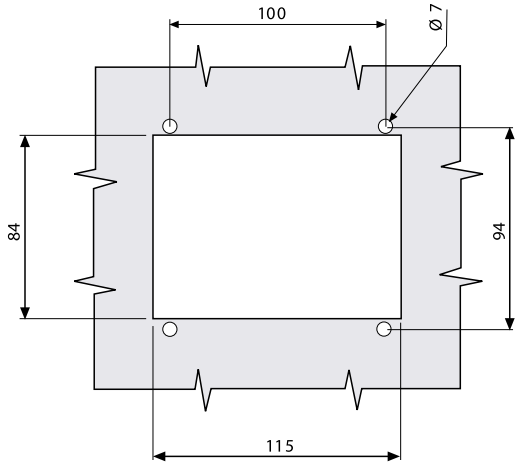

Geçiş ölçüsü

- Özel dil bağlantıları için Mesan ile iletişime geçiniz.

MALZEME
Paslanmaz çelik (AISI 304)

ÖZELLİKLER	DD
Paslanmaz toz kapaklı fişe (Aynı şifre)	03
Paslanmaz toz kapaklı fişe (Farklı şifre)	32

Grup Kodu	Malzeme	Yüzey	Silindir	Versiyon
016	4	0	DD	1

tel | + 90 212 721 44 44 fax | + 90 212 721 44 45