SIKIŞTIRMALI KİLİT

040

RoHS

IP 65

L

R

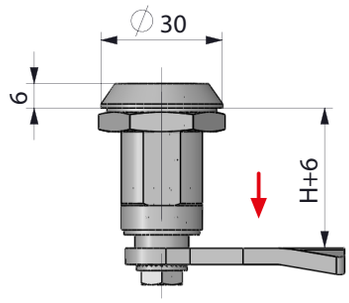

V: 7

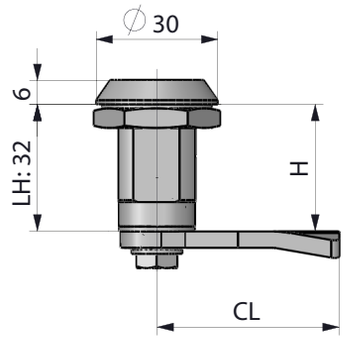

V: 8

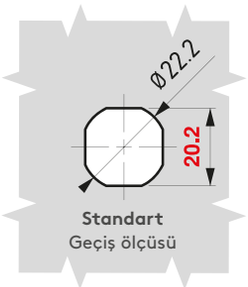

Standart
Geçiş ölçüsü

Dikkat

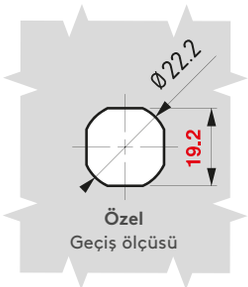

Özel
Geçiş ölçüsü

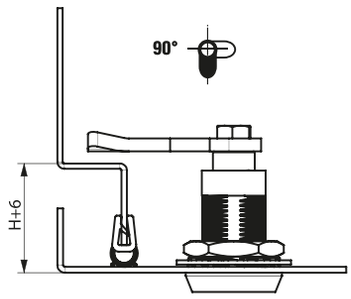

Anahtar 90° döndüğünde , dil kilitleme pozisyonuna gelir

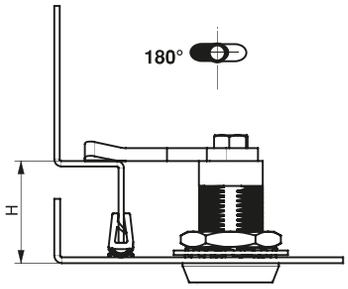

Anahtar 180° döndüğünde , dil 6 mm sıkıştırma sağlar.

- Titreşime maruz kalan ve sızdırmazlık gereken kabinlerde kullanılır.
- 6 mm sıkıştırma özelliği vardır.
- Ses yalıtımı sağlar.
- Farklı göbek seçenekleri mevcuttur.
- Standart tırnaksız diller uygulanır.
- Demiryolu uygulamarı için DIN EN 61373 Kategori 1-B Standartına göre darbe ve titreşime karşı test edilmiştir.
- Çalışma sıcaklık aralığı: -50/+80 C
  M22 somun 20 Nm ile sıkılmalı
  M10 somun 10 Nm ile sıkılmalı
- Titreşim ve darbeye karşı ekstra sıkılık elde etmek için somunun dişlerine özel yapıştırıcı uygulanmaktadır.
- Max taşıma kapasitesi: 562 N

KOVAN Paslanmaz çelik (AISI 316)
GÖBEK: Paslanmaz çelik (AISI 316)
DİL: Paslanmaz çelik (AISI 304)
SOMUN: Paslanmaz çelik (AISI 304)

GÖBEKLER

TUTAMAK

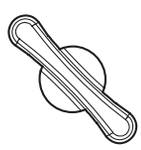

DD	94

5 mm çentikli	Demiryolu	8 mm Kare	Para açmaz
DD 15	DD 88	DD 28	DD 42

3 mm çentikli	7 mm Üçgen	8 mm Üçgen
DD 13	DD 37	DD 38

YÖN UYGULAMASI	
Sağ kapak	001
Sol kapak	002

Grup Kodu	Versiyon	Malzeme	Yüzey	Göbek	Dil	Yön Uygulaması
040	V	4	0	DD	CC	

Diller için Sayfa: 174
Anahtarlar için Sayfa: 189 - 191

tel | + 90 212 721 44 44 fax | + 90 212 721 44 45

040 SIKIŞTIRMALI KİLİT

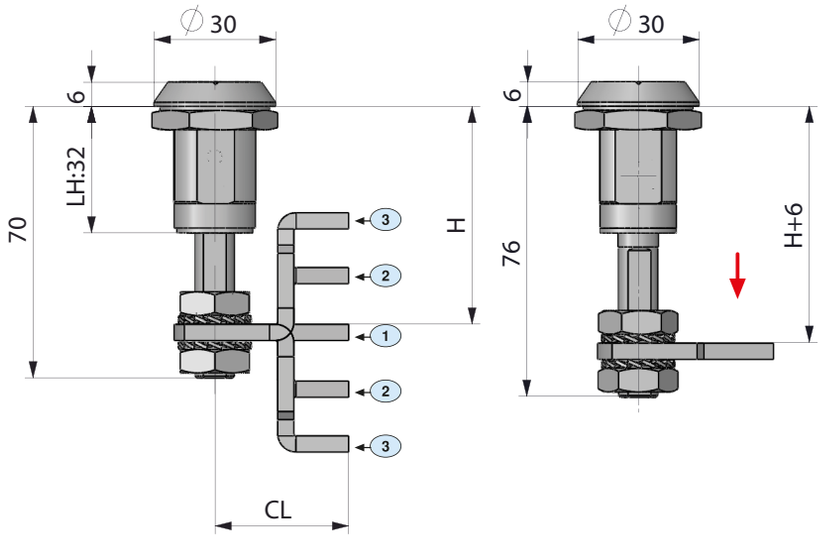

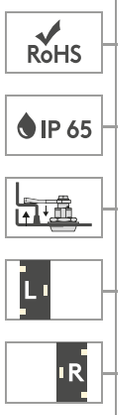

V: 5

Dikkat

V: 6

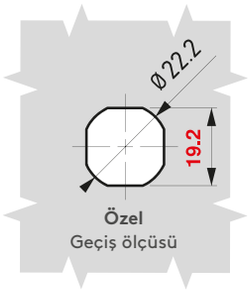

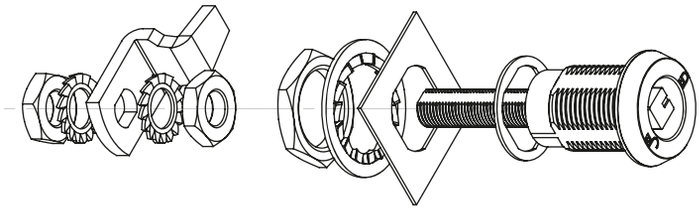

- Titreşime maruz kalan ve sızdırmazlık gereken kabinlerde kullanılır.
- 6 mm sıkıştırma özelliği vardır.
- Uzun mafsalı sayesinde geniş bir kilitleme aralığı mevcuttur.
- Ses yalıtımı sağlar.
- Farklı göbek seçenekleri mevcuttur.
- 3 farklı tip dil uygulanır.
- Demiryolu uygulamarı için DIN EN 61373 Kategori 1-B Standartına göre darbe ve titreşime karşı test edilmiştir.
- Çalışma sıcaklık aralığ: -50/+80 C
  M22 somun 60 Nm ile sıkılmalı
  M10 somun 10 Nm ile sıkılmalı
- Titreşim ve darbeye karşı ekstra sıkılık elde etmek için somunun dişlerine özel yapıştırıcı uygulanmaktadır.
- Max taşıma kapasitesi: 562 N

KOVAN Paslanmaz çelik (AISI 316)
GÖBEK: Paslanmaz çelik (AISI 316)
DİL: Paslanmaz çelik (AISI 304)
SOMUN: Paslanmaz çelik (AISI 304)

DİL	STOK KODU	CC	CH	CL	POZİSYON	H: KİLİTLEME MIN	MAX
1	30405565Y	01	0	33	Düz	41	58
2	30405566Y	02	14	33	Yukarı	27	44
					Aşağı	55	72
3	30405567Y	03	27,5	33	Yukarı	13,5	30,5
					Aşağı	68	85

YÖN UYGULAMASI	
Sağ kapak	001
Sol kapak	002

Grup Kodu	Versiyon	Malzeme	Yüzey	Göbek	Dil	Yön Uygulaması
040	V	4	0	DD	CC	