042 CİVATALI KİLİT

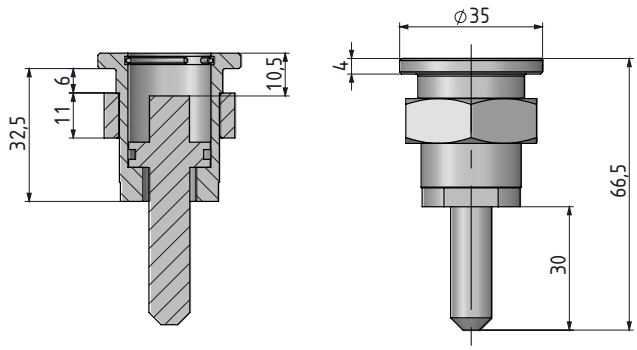

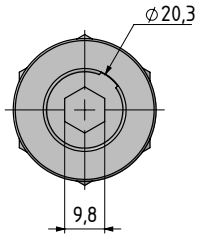

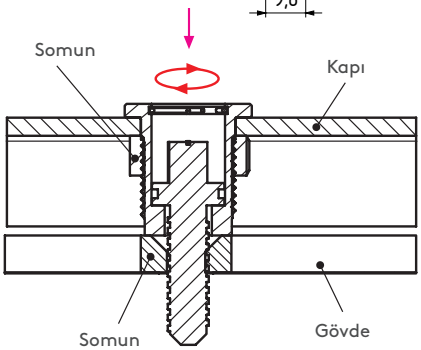

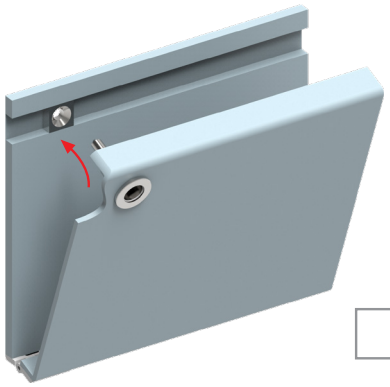

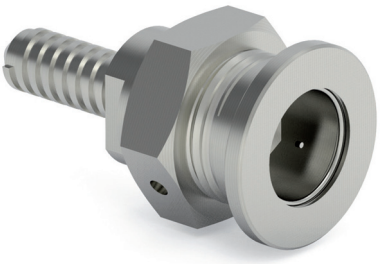

- Demiryolu uygulamalarında kullanılır.

MALZEME
GÖVDE: Paslanmaz çelik (AISI 316)
GÖBEK: Paslanmaz çelik (AISI 316)
NUT: Paslanmaz çelik (AISI 304)

Grup Kodu	Malzeme	Yüzey
042	4	0

276 KANCALI MANDAL

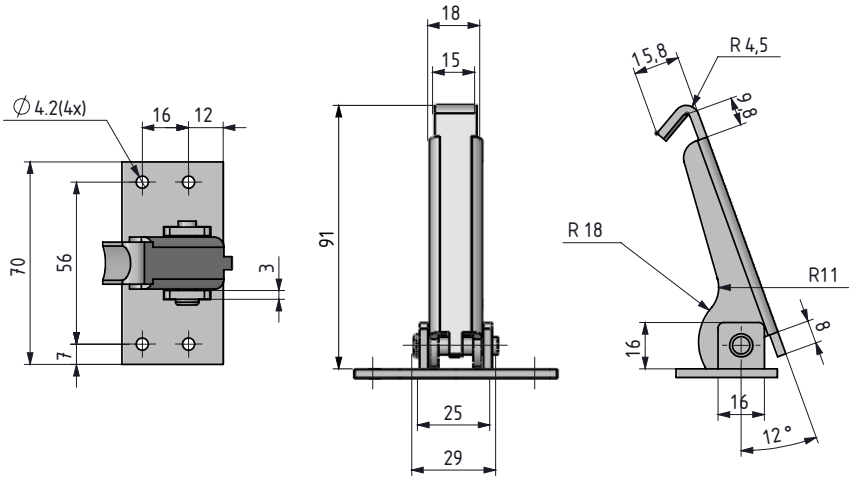

UYGULAMA ALANLARI
Demiryolu uygulamaları

MALZEME
Paslanmaz çelik

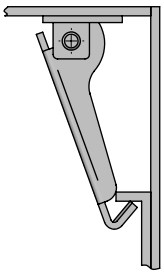

Grup Kodu	Malzeme	Yüzey
276	4	0