045 SIKIŞTIRMALI YAYLI KİLİT

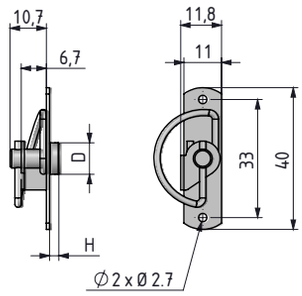

Küçük

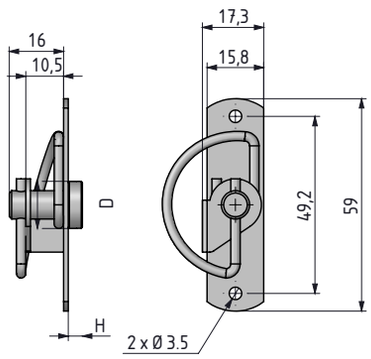

Orta

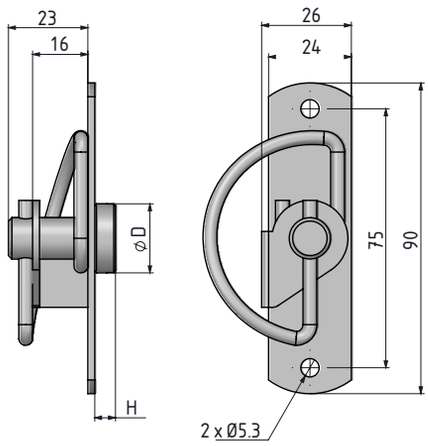

Büyük

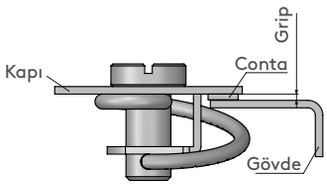

- Küçük panoların kolay ve hızlı kilitlenip ve açılması mümkündür.
- Sıkıştırarak kilitleme özelliği mevcuttur.

MALZEME

GÖVDE:	Paslanmaz çelik
GÖBEK:	Paslanmaz çelik
Y AY:	Paslanmaz çelik

	GÖBEKLER			
V	DD	Göbek adı	D∅	H
1	12	Para açmaz - Küçük	10	3
	13	Tırtıklı - Küçük	10.5	12
2	21	Altıgen dişi - 4mm	12	3.5
	22	Para açmaz - Orta	12	3.5
	23	Tırtıklı - Orta	13	17.5
3	31	Altıgen dişi - 8mm	20	6
	32	Para açmaz - Büyük	20	5

Altıgen dişi göbek

Para açmaz göbek

Tırtıklı göbek

DİL		
CC	Dil adı	VERSİYON
41	Paslanmaz tırtıksız yay - Küçük	1
42	Paslanmaz tırtıksız yay - Orta	2
52	Paslanmaz tırtıklı yay - Orta	2
43	Paslanmaz tırtıksız yay - Büyük	3
53	Paslanmaz tırtıklı yay - Büyük	3

VERSİYON	
V	Ürün
1	**Küçük** Sıkıştırmalı yaylı kilit
2	**Orta** Sıkıştırmalı yaylı kilit
3	**Büyük** Sıkıştırmalı yaylı kilit

Grup Kodu	Versiyon	Malzeme	Yüzey	Göbek	Dil
045	V	4	0	DD	CC