SİLİNDİRLİ KİLİT

063

YENİ

RoHS

IP 65

L R

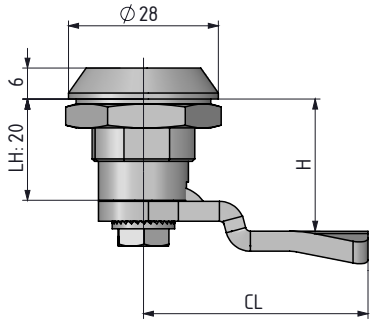

- Çeyrek dönüş uygulaması sağlar.
- Komple paslanmaz malzemedendir.

MALZEME

KOVAN Paslanmaz çelik (AISI 316)
DİL: Paslanmaz çelik (AISI 304)
CONTA: Kauçuk

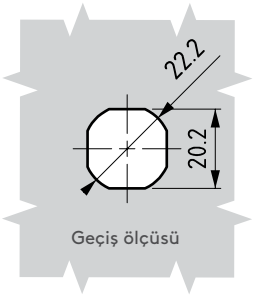

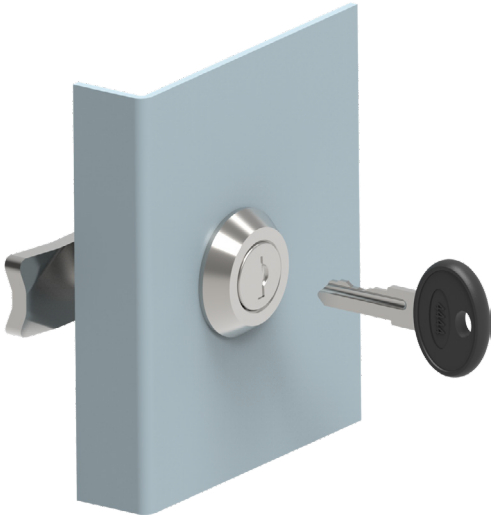

	SİLİNDİR - FİŞE	
	Aynı şifre	03
	Farklı şifre	32
	Euro key (5333)	05
	CH751 (Paslanmaz toz kapaklı fişe)	07

Grup Kodu	Malzeme	Yüzey	Silindir	Dil
063	4	0	DD	CC

Diller için Sayfa: 174

tel | + 90 212 721 44 44 fax | + 90 212 721 44 45