064 ÇEYREK DÖNÜŞLÜ YAYLI KİLİT

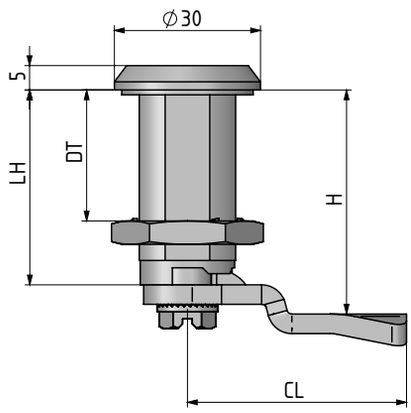

RoHS

IP 65

L R

D T	LH
30	40
40	50
50	60

- Özel tasarlanmış yay sayesinde 1.5 mm lik yaylanma sağlayarak kapaklardaki boşluğu alır.
- IP 66 (Nema 4) opsiyoneldir.

MALZEME
Paslanmaz çelik (AISI 3.....)

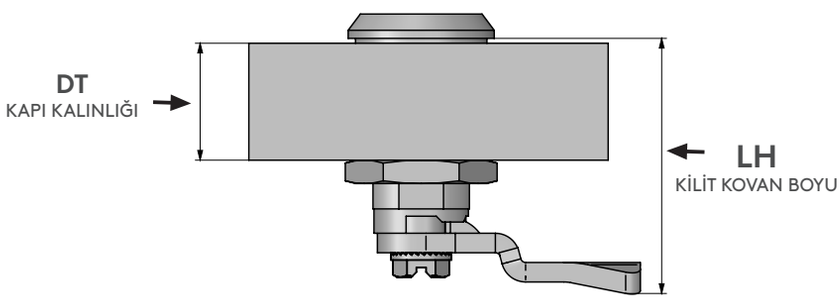

3 mm Çentikli		5 mm Çentikli		8 mm kare		7 mm üçgen		8 mm üçgen		Demiryolu	
DD		DD		DD		DD		DD		DD	
13		15		28		37		38		88	

Grup Kodu	Malzeme	Yüzey	Göbek No	Kapı Kalınlığı	Dil
064	4	0	DD	DT	CC

Diller için Sayfa: 174
Anahtarlar için Sayfa: 189 - 191