İSPANYOLET SİSTEMLİ "T" KOL

103

RoHS

V: 3

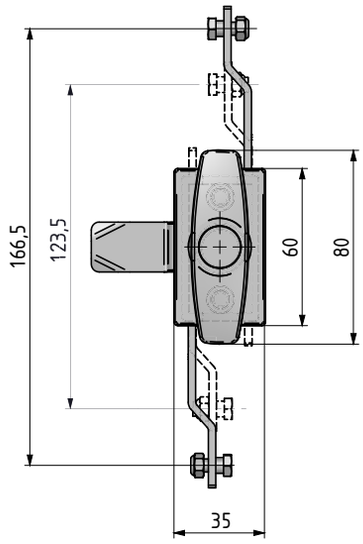

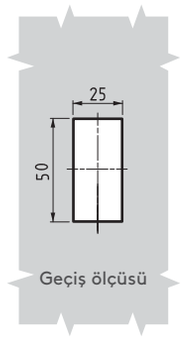

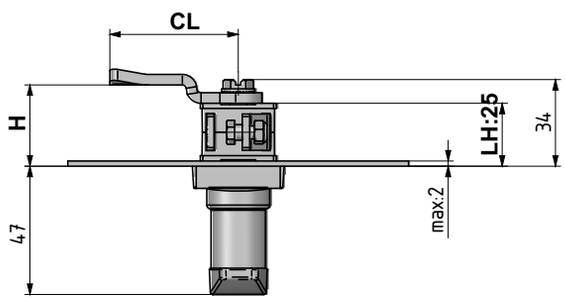

MALZEME

GÖVDE:	Paslanmaz çelik
KOL:	Paslanmaz çelik
MEKANİZMA:	Zamak DIN-EN 1774-ZnAl4Cu1
DİL:	Paslanmaz çelik
CONTA:	Poliüretan

YÖN UYGULAMASI	
Sağ kapak	001
Sol kapak	002

Grup Kodu	Versiyon	Kol		Gövde		Silindir	Dil	Yön Uygulaması
103	3	4	0	4	0	00	CC	

Diller için Sayfa: 174

Çubuk ve Lamalar için: 178 veya 452

tel | + 90 212 721 44 44 fax | + 90 212 721 44 45

103 İSPANYOLET SİSTEMLİ "L" KOL

V: 4

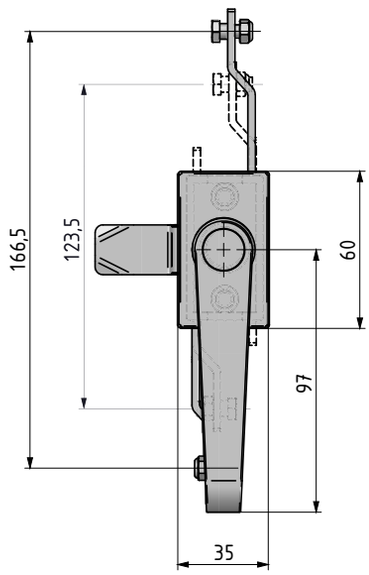

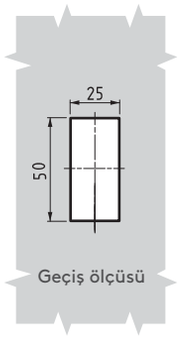

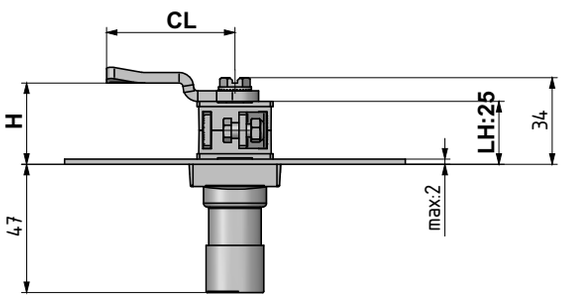

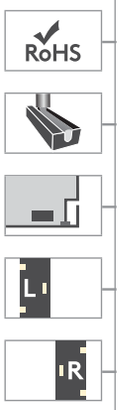

MALZEME

GÖVDE:	Paslanmaz çelik
KOL:	Paslanmaz çelik
MEKANİZMA:	Zamak DIN-EN 1774-ZnAl4Cu1
DİL:	Paslanmaz çelik
CONTA:	Poliüretan

YÖN UYGULAMASI	
Sağ kapak	001
Sol kapak	002

Grup Kodu	Versiyon	Kol		Gövde		Silindir	Dil	Yön Uygulaması
103	4	4	0	4	0	00	CC	

Diller için Sayfa: 174

Çubuk ve Lamalar için: 178 veya 452