1060 ÇEYREK DÖNÜŞLÜ YAYLI KİLİT

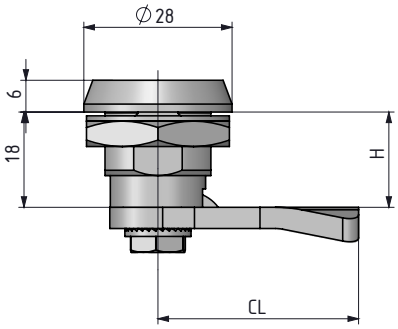

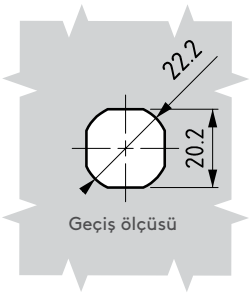

RoHS

IP 65

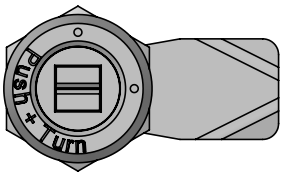

Bastır

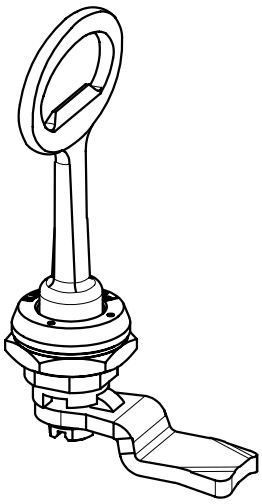

Kilitli pozisyon

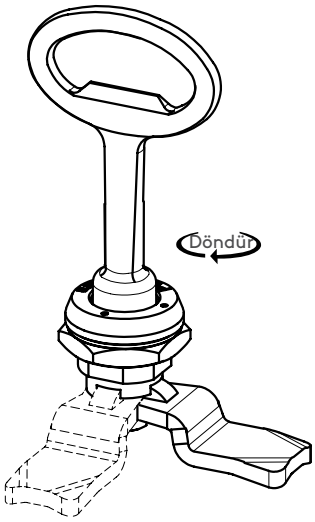

Açık pozisyon

- Titreşime maruz kalan ve sızdırmazlık gereken kabinlerde kullanılır.
- Kilidi açmak için anahtarla bastırmak ve çevirmek gereklidir.

MALZEME

KOVAN Paslanmaz çelik (AISI 316)
GÖBEK: Paslanmaz çelik (AISI 316)
DİL: Paslanmaz çelik (AISI 304)
SOMUN: Paslanmaz çelik (AISI 30

Not: Farklı göbekler için lütfen satış ekibimiz ile irtibata geçiniz.

3 mm Çentikli	5 mm Çentikli	8 mm Kare	7 mm Üçgen	8 mm Üçgen	Demiryolu
DD 13	DD 15	DD 28	DD 37	DD 38	DD 88

Grup Kodu	Malzeme	Yüzey	Göbek No	Dil	Yön Uygulaması
1060	4	0	DD	CC	

YÖN UYGULAMASI	
Sağ kapak	001
Sol kapak	002

Diller için Sayfa: 174

Anahtarlar için Sayfa: 189 - 191