111 "L" KOLLU KİLİT

RoHS

IP 65

L R

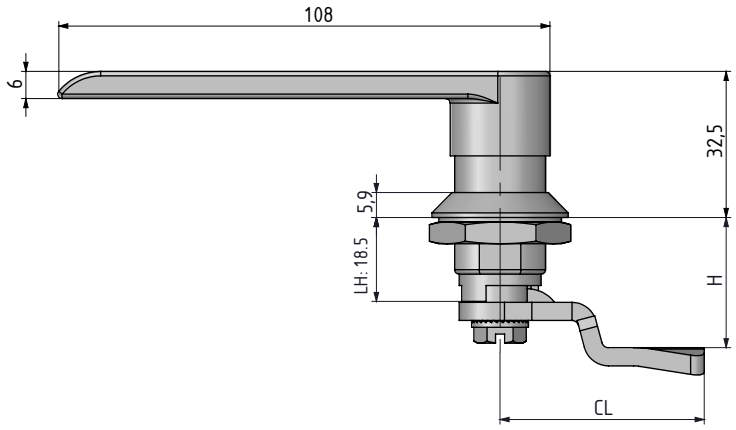

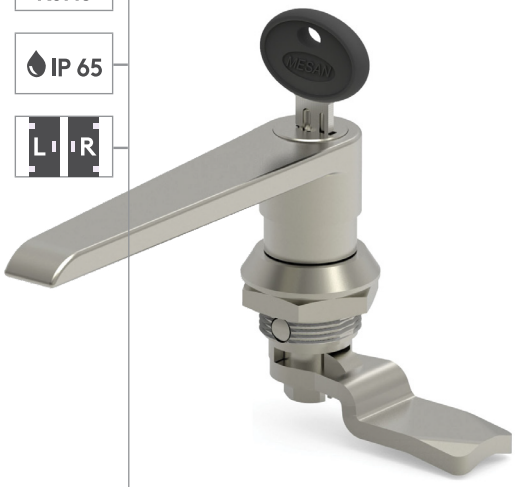

- Çeyrek dönüş uygulaması sağlar.
- Komple paslanmaz malzemedendir.

MALZEME

KOVAN	Paslanmaz çelik (AISI 316)
KOL:	Paslanmaz çelik (AISI 316)
DİL:	Paslanmaz çelik (AISI 304)
CONTA:	Kauçuk

Silindirsiz - Fişesiz '00'

	SİLİNDİR - FİŞE	
	Silindirsiz - fişesiz	00
	Aynı şifre	01
	Farklı şifre	02
	Euro key (5333)	05
	CH751 (Paslanmaz toz kapaklı fişe)	07

Grup Kodu	Malzeme	Yüzey	Silindir	Dil
111	4	0	DD	CC

Diller için Sayfa: 174