ÇEYREK DÖNÜŞLÜ YAYLI KİLİT

060

RoHS

IP 65

L R

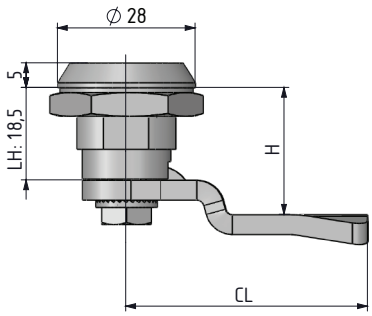

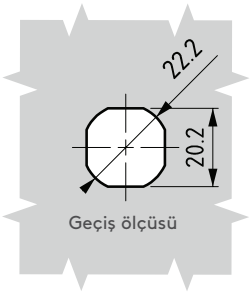

- Özel tasarlanmış yay sayesinde 1.5 mm lik yaylanma sağlayarak kapaklardaki boşluğu alır.
- IP 66 (Nema 4) opsiyoneldir.

MALZEME
Paslanmaz çelik (AISI 3.....)

3 mm Çentikli		5 mm Çentikli		8 mm kare		7 mm üçgen		8 mm üçgen		Demiryolu	
DD		DD		DD		DD		DD		DD	
13		15		28		37		38		88	

Grup Kodu	Malzeme	Yüzey	Göbek No	Dil
060	4	0	DD	CC

Diller için Sayfa: 174

Anahtarlar için Sayfa: 189 - 191

DİLİ YAYLI KİLİT

160

YENİ

RoHS

L R

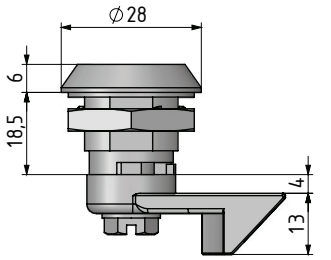

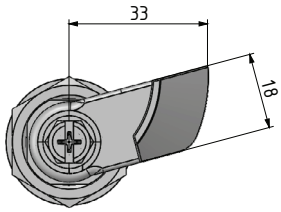

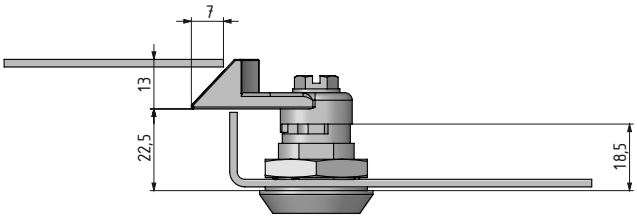

- Dildeki özel yay sayesinde kapak açık iken iterek kilitleme sağlar.
- Kilitleme mesafesi 22.5 mm olarak sabittir.

MALZEME
Paslanmaz çelik (AISI 3.....)

Grup Kodu	Malzeme	Yüzey	Göbek No	Yön Uygulaması
160	4	0	DD	

YÖN UYGULAMASI	
Sağ kapak	001
Sol kapak	002

tel | + 90 212 721 44 44 fax | + 90 212 721 44 45